Register your product and get support at
www.philips.com/welcome

HP8372

EN	User manual	LV	Lietotāja rokasgrāmata
BG	Ръководство за потребителя	PL	Instrukcja obsługi
CS	Příručka pro uživatele	RO	Manual de utilizare
ET	Kasutusjuhend	RU	Руководство пользователя
HR	Korisnički priručnik	SK	Príručka užívateľa
HU	Felhasználói kézikönyv	SL	Uporabniški priročnik
KK	Қолданушының нұсқасы	SR	Korisnički priručnik
LT	Vartotojo vadovas	UK	Посібник користувача

PHILIPS

Specifications are subject to change without notice
© 2014 Koninklijke Philips N.V.
All rights reserved.

3140 035 38583

English

Congratulations on your purchase, and welcome to Philips! To fully benefit from the support that Philips offers, register your product at www.philips.com/welcome.

1 Important

Read this user manual carefully before you use the appliance and keep it for future reference.

- WARNING: Do not use this appliance near water.
- When the appliance is used in a bathroom, unplug it after use since the proximity of water presents a risk, even when the appliance is switched off.
- WARNING: Do not use this appliance near bathtubs, showers, basins or other vessels containing water.
- Always unplug the appliance after use.
- If the mains cord is damaged, you must have it replaced by Philips, a service centre authorised by Philips or similarly qualified persons in order to avoid a hazard.
- This appliance can be used by children aged from 8 years and above and persons with reduced physical, sensory or mental capabilities or lack of experience and knowledge if they have been given supervision or instruction concerning use of the appliance in a safe way and understand the hazards involved. Children shall not play with the appliance. Cleaning and user maintenance shall not be made by children without supervision.
- Before you connect the appliance, ensure that the voltage indicated on the appliance corresponds to the local power voltage.
- Do not use the appliance for any other purpose than described in this manual.
- When the appliance is connected to the power, never leave it unattended.
- Never use any accessories or parts from other manufacturers or that Philips does not specifically recommend. If you use such accessories or parts, your guarantee becomes invalid.
- Do not wind the mains cord round the appliance.
- Wait until the appliance has cooled down before you store it.
- Pay full attention when using the appliance since it could be extremely hot. Only hold the handle as other parts are hot and avoid contact with the skin.
- Always place the appliance with the stand on a heat-resistant, stable flat surface. The hot heating plates should never touch the surface or other flammable material.
- Avoid the mains cord from coming into contact with the hot parts of the appliance.
- Keep the appliance away from flammable objects and material when it is switched on.
- Never cover the appliance with anything (e.g. a towel or clothing) when it is hot.
- Only use the appliance on dry hair. Do not operate the appliance with wet hands.
- Keep the heating plates clean and free of dust and styling products such as mousse, spray and gel. Never use the appliance in combination with styling products.
- The heating plates has coating. This coating might slowly wear away over time. However, this does not affect the performance of the appliance.
- If the appliance is used on color-treated hair, the heating plates may be stained. Before using it on artificial hair, always consult their distributor.
- Always return the appliance to a service centre authorized by Philips for examination or repair. Repair by unqualified people could result in an extremely hazardous situation for the user.
- Do not insert metal objects into openings to avoid electric shock.

Electromagnetic fields (EMF)

This Philips appliance complies with all applicable standards and regulations regarding exposure to electromagnetic fields.

Environment

Your product is designed and manufactured with high quality materials and components, which can be recycled and reused.
When this crossed-out wheeled bin symbol is attached to a product it means the product is covered by the European Directive 2012/19/EU.
Please inform yourself about the local separate collection system for electrical and electronic products.
Please act according to your local rules and do not dispose of your old products with your normal household waste. The correct disposal of your old product will help prevent potential negative consequences for the environment and human health.

2 Introduction

The MoistureProtect straightener has an innovative new sensor technology called the Moisture Protect sensor.
This technology has been specifically designed to preserve the natural hydration of your hair. The sensor diagnoses your hair 30 times per second and adapts the temperature to preserve natural hydration of your hair. This gives advanced protection to your hair from overheating and therefore keeps your hair healthier and shinier. We've already turned the sensor on so you can enjoy maximum protection right from the start.

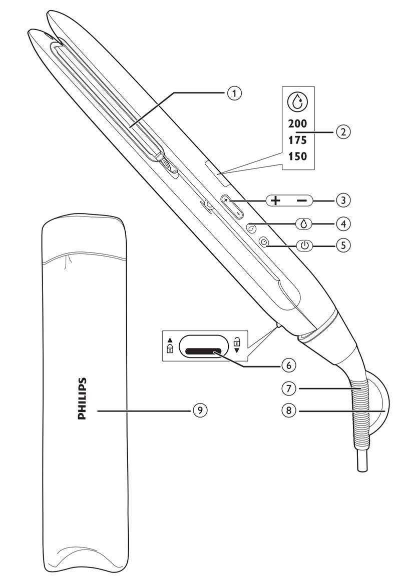

3 Overview

1. Heating plates
2. Display panel
3. Temperature setting
4. MoistureProtect on/off
5. Power on/off
6. Closing lock
7. Swivel cord
8. Hanging loop
9. Pouch for storage

4 Straighten your hair

Before use:
- Wash your hair with shampoo and conditioner.
- Blow dry your hair with a brush.

Note: Always select a low setting when you use the straightener for the first time.

1 Connect the plug to a power supply socket.
2 Push down the closing lock to unlock the appliance (⑥).
3 Press the power on/off button ⏻ (⑤) for one second to switch on the straightener.
↳ The Moisture Protect LED is lit and the temperature indicator '175' (②) starts blinking on the display.
↳ If the appliance is powered on, ions are automatically and continuously dispensed from the outlet, reducing frizz and providing additional shine.
4 Press the temperature button + or − to select a suitable temperature setting for your hair. The selected temperature starts blinking on the display. You can refer to the **Hair Type** table below.

Hair Type	Temperature Setting
Coarse, curly, hard-to-straighten	200°C
Fine, medium-textured or softly waved	175°C
Pale, blonde, bleached or color-treated	150°C

↳ When the straightening plates have heated up to the selected temperature, the digits stop blinking.
5 To switch off/on the MoistureProtect, press and hold the button (④) for one second.
6 Comb your hair and take a section that is not wider than 5cm for straightening.

Note: For thicker hair, it is suggested to create more sections.
For max. moisture preservation we recommend 1 stroke with relatively fewer hair strands.

7 Place it between the straightening plates and press the handles firmly together.
8 Slide the straightener down the length of the hair in a single motion (max. 5 seconds) from root to end without stopping.
9 To straighten the rest of your hair, repeat steps 6 to 8.
10 To finish your hair styling, mist with a shine spray or flexible hold hairspray.

Note: The appliance is equipped with an auto-shut off function. After 60 minutes, the appliance switches off automatically. You can re-start the appliance by pressing and holding the power on/off button until the LED screen lights up.

After use:
1 Switch off the appliance and unplug it.
2 Place it on a heat-resistant surface until it cools down.
3 Clean the appliance and straightening plates by damp cloth.
4 Lock the straightening plates (⑥).
5 Keep it in a safe and dry place, free of dust. You can also hang it with the hanging loop (⑧) or store it with the supplied pouch (⑨).

5 Guarantee and service

If you need information e.g. about replacement of an attachment or if you have a problem, please visit the Philips website at www.philips.com or contact the Philips Customer Care Centre in your country (you find its phone number in the worldwide guarantee leaflet). If there is no Consumer Care Centre in your country, go to your local Philips dealer..

Български

Поздравяваме ви за покупката и добре дошли във Philips! За да се възползвате изцяло от предлаганата от Philips поддръжка, регистрирайте изделието си на www.philips.com/welcome.

1 Важно

Преди да използвате уреда, прочетете внимателно това ръководство за потребителя и го запазете за справка в бъдеще.

- ПРЕДУПРЕЖДЕНИЕ: Не използвайте уреда близо до вода.
- Ако уредът се използва в банята, след употреба го изключвайте от контакта. Близостта до вода води до риск, дори когато уредът не работи.
- ПРЕДУПРЕЖДЕНИЕ: Не използвайте уреда близо до вани, душове, мивки или съдове с вода.
- След употреба винаги изключвайте уреда от контакта.
- С оглед предотвратяване на опасност, при повреда в захранващия кабел той трябва да бъде сменен от Philips, оторизиран от Philips сервиз или квалифициран техник.
- Този уред може да се използва от деца на възраст над 8 години и от хора с намалени физически възприятия или умствени недостатъци или без опит и познания, ако са инструктирани за безопасна употреба на уреда и са под наблюдение с цел гарантиране на безопасна употреба и ако са им разяснени евентуалните опасности. Не позволявайте на деца да си играят с уреда. Не позволявайте на деца да извършват почистване или поддръжка на уреда без надзор.
- Преди да включите уреда в контакта, проверете дали посоченото върху уреда напрежение отговаря на това на местната електрическа мрежа.
- Не използвайте уреда за цели, различни от указаното в това ръководство.
- Никога не оставяйте уреда без надзор, когато е включен в електрическата мрежа.
- Никога не използвайте аксесоари или части от други производители или такива, които не са специално препоръчвани от Philips. При използване на такива аксесоари или части вашата гаранция става невалидна.
- Не навивайте захранващия кабел около уреда.
- Изчакайте уреда да изстине, преди да го приберете.
- Уредът се нагорещява много, затова бъдете изключително внимателни при използването му. Хващайте уреда само за дръжката, тъй като другите части са горещи, и избягвайте контакт с кожата.
- Винаги поставяйте уреда с поставката върху топлоустойчива, стабилна и равна повърхност. Нагорещените пластини никога не бива да докосват повърхността или други запалими материали.
- Пазете захранващия кабел от допир с горещите части на уреда.
- Когато уредът е включен, го дръжте далече от лесно запалими предмети и материали.
- Не покривайте уреда с каквото и да било (напр. кърпа или дреха), докато е горещ.
- Използвайте уреда само при суха коса. Не използвайте уреда с мокри ръце.
- Поддържайте пластините чисти, без прах и стилизиращи продукти като пяна, лак или гел за коса. Никога не използвайте уреда в съчетание със стилизиращи продукти.
- Пластините имат покритие. С течение на времето покритието може постепенно да се износи. Това обаче не влияе на работата на уреда.
- Ако уредът се използва върху боядисана коса, пластините може да станат на петна. Преди да използвате уреда върху изкуствена коса, непременно се консултирайте с дистрибутора на косата.
- За проверка или ремонт носете уреда само в упълномощен от Philips сервиз. Ремонт, извършен от неквалифицирани лица, може да създаде изключително опасни ситуации за потребителя.
- За да избегнете токов удар, не пъхайте метални предмети в отворите.

Електромагнитни полета (EMF)

Този уред на Philips е в съответствие с нормативната уредба и всички действащи стандарти, свързани с излагането на електромагнитни излъчвания.

Опазване на околната среда

Продуктът е разработен и произведен от висококачествени материали и компоненти, които могат да бъдат рециклирани и използвани повторно.
Когато към уреда е прикачен задраскан символ на контейнер за отпадъци, това означава, че той се покрива от европейската директива 2012/19/ЕС.
Осведомете се относно местната система за разделно събиране на отпадъците от електрически и електронни продукти.
Моля, съобразявайте се с местните разпоредби и не изхвърляйте старите си изделия с обикновените битови отпадъци. Правилният начин на изхвърляне на старото изделие ще спомогне за отстраняването на потенциални отрицателни последствия за околната среда и човешкото здраве.

2 Въведение

Пресата за изправяне MoistureProtect разполага с иновативна нова сензорна технология, наречена сензор Moisture Protect.
Тази технология е специално разработена, за да съхрани естествената хидратация на вашата коса. Сензорът диагностицира косата ви 30 пъти в секунда и адаптира температурата, за да предпази естествената хидратация на косата ви. Това предоставя допълнителна защита на косата от прегряване и следователно осигурява по-добро здраве и повече блясък на вашата коса.
Ние вече сме включили датчика, за да можете да се радвате на максимална защита от самото начало.

3 Общ преглед

1. Нагреватели пластини
2. Дисплей на контролния панел
3. Температурна настройка
4. Вкл./изкл. MoistureProtect
5. Включване/изключване на захранването
6. Ключалка
7. Въртящ се кабел
8. Халка за окачване
9. Калъф за съхранение

4 Изправете косата си

Преди употреба:
- Измийте косата с шампоан и балсам.
- Изсушете косата със сешоар и четка.

Забележка: при първото използване на пресата за изправяне винаги избирайте ниска настройка.

1 Включете щепсела в контакта.
2 Натиснете заключалката надолу, за да отключите уреда (⑥).
3 Натиснете бутона за вкл./изкл. ⏻ (⑤) в продължение на една секунда, за да включите пресата за изправяне.
↳ Светодиодният индикатор на Moisture Protect свети и температурният индикатор „175" (②) започва да мига на дисплея.
↳ Ако уредът е включен, йоните се отделят автоматично и постоянно от отвора, като намаляват хвърченето и придават допълнителен блясък.
4 Натиснете бутона за температура + или −, за да изберете подходяща температурна настройка за вашата коса. Избраната температура започва да мига на дисплея. Може да прегледате таблицата за **Тип коса** по-долу.

Тип коса	Температурна настройка
Твърда, къдрава, трудна за изправяне	200° C
Фина, средно чуплива или леко вълниста	175° C
Светла, руса, изрусена или боядисана	150° C

↳ Когато изправящите пластини се нагреят до избраната температура, цифрите спират да мигат.
5 За да включите/изключите MoistureProtect, натиснете и задръжте бутона (④) за една секунда.
6 Срешете косата си и хванете кичур, не по-широк от 5 см, за изправяне.

Забележка: За по-гъста коса е препоръчително да направите повече кичури.
За максимално запазване на влагата препоръчваме 1 движение и относително малко на брой кичури коса.

7 Поставете я между изправящите пластини и притиснете дръжките плътно една към друга.
8 Плъзнете пресата за изправяне надолу по дължината на косата с едно движение (макс. 5 секунди) от корена до върха, без да спирате.
9 За да изправите останалата част от косата си, повтаряйте стъпки от 6 до 8.
10 За да завършите прическата, напръскайте със спрей за блясък или лак за коса с нормална фиксация.

Забележка: Този уред е снабден с функция за автоматично изключване.След 60 минути уредът се изключва автоматично. Можете да рестартирате уреда с натискане и задържане на бутона за вкл./изкл., докато LED екранът не светне.

След употреба:
1 Изключете уреда и извадете щепсела от контакта.
2 Оставете уреда върху топлоустойчива повърхност, докато се охлади.
3 Почистете уреда и изправящите пластини с мокра кърпа.
4 Застопорете изправящите пластини (⑥).
5 Приберете уреда на безопасно и сухо място без прах. Можете също да го окачите на халката за окачване (⑧) или да го приберете в приложения калъф (⑨).

5 Гаранция и сервиз

Ако се нуждаете от информация, например за замяна на приставка, или имате проблем, посетете Интернет сайта на Philips на адрес www.philips.com или се обърнете към Центъра за обслужване на клиенти на Philips във вашата страна (телефонния му номер можете да намерите в международната гаранционна карта). Ако във вашата страна няма Център за обслужване на потребители, обърнете се към местния търговец на уреди на Philips.

Čeština

Gratulujeme k nákupu a vítáme vás mezi uživateli výrobků společnosti Philips! Chcete-li využívat všech výhod podpory nabízené společností Philips, zaregistrujte svůj výrobek na adrese www.philips.com/welcome.

1 Důležité informace

Před použitím tohoto přístroje si pečlivě přečtěte tuto uživatelskou příručku a uschovejte ji pro budoucí použití.

- VAROVÁNÍ: Nepoužívejte tento přístroj v blízkosti vody.
- Pokud je přístroj používán v koupelně, odpojte po použití jeho síťovou zástrčku ze zásuvky, neboť blízkost vody představuje riziko i v případě, že je přístroj vypnutý.
- VAROVÁNÍ: Nepoužívejte přístroj v blízkosti van, sprch, umyvadel nebo jiných nádob s vodou.
- Po použití přístroj vždy odpojte z napájení.
- Pokud je poškozen napájecí kabel, musí jeho výměnu provést společnost Philips, autorizovaný servis společnosti Philips nebo obdobně kvalifikovaní pracovníci, aby se předešlo možnému nebezpečí.
- Děti od 8 let věku a osoby s omezenými fyzickými, smyslovými nebo duševními schopnostmi nebo nedostatkem zkušeností a znalostí mohou tento přístroj používat v případě, že jsou pod dohledem nebo byly poučeny o bezpečném používání přístroje a chápou rizika, která mohou hrozit. Děti si s přístrojem nesmí hrát. Čištění a uživatelskou údržbu nesmí provádět děti bez dozoru.
- Před zapojením přístroje se ujistěte, zda napětí uvedené na přístroji odpovídá místnímu napětí.
- Nepoužívejte přístroj k účelům, které nejsou popsány v tomto návodu.
- Je-li přístroj připojen k napájení, nikdy jej neponechávejte bez dozoru.
- Nikdy nepoužívejte příslušenství nebo díly od jiných výrobců nebo takové, které nebyly doporučeny společností Philips. Použijete-li takové příslušenství nebo díly, pozbývá záruka platnosti.
- Nenavíjejte na přístroj napájecí kabel.
- Před uložením přístroje počkejte, až zcela vychladne.
- Při použití přístroje vždy dávejte dobrý pozor, protože může být velmi horký. Držte jej pouze za rukojeť a zabraňte styku s pokožkou, protože jeho ostatní části jsou horké.
- Přístroj vždy ukládejte stojánkem na tepelně odolný, stabilní rovný povrch. Horké ohřívací destičky se nesmí dotýkat povrchu nebo jiného hořlavého materiálu.
- Zabraňte tomu, aby se horké díly přístroje dotknuly napájecího kabelu.
- Je-li přístroj zapnutý, uchovávejte jej mimo dosah hořlavých předmětů a materiálu.
- Je-li přístroj horký, nikdy jej ničím nezakrývejte (např. ručníkem nebo oblečením).
- Přístroj používejte pouze na suché vlasy. Nepoužívejte přístroj, pokud máte mokré ruce.
- Ohřívací destičky udržujte čisté, bez prachu a kadeřnických přípravků, jako jsou pěnové tužidlo, sprej či gel. Přístroj nepoužívejte v kombinaci s kadeřnickými přípravky.
- Ohřívací destičky mají upravený povrch. Tento povrch se může postupně pomalu odírat. Tento jev však nemá žádný vliv na výkon přístroje.
- Pokud přístroj používáte na barvené vlasy, ohřívací destičky se mohou ušpinit. Před použitím na umělé vlasy se poraďte s jejich distributorem.
- Kontrolu nebo opravu přístroje svěřte vždy servisu společnosti Philips. Opravy provedené nekvalifikovanými osobami mohou být pro uživatele mimořádně nebezpečné.
- Nevkládejte kovové předměty do otvorů. Předejdete tak úrazu elektrickým proudem.

Elektromagnetická pole (EMP)

Tento přístroj Philips odpovídá všem platným normám a předpisům týkajícím se elektromagnetických polí.

Životní prostředí

Tento výrobek je navržen a vyroben z materiálů a komponentů nejvyšší kvality, které je možné recyklovat a opětovně použít.
Pokud je výrobek označen tímto symbolem přeškrtnutého kontejneru, znamená to, že výrobek podléhá evropské směrnici 2012/19/EU.
Zjistěte si informace o místním systému sběru tříděného odpadu elektrických a elektronických výrobků.
Postupujte podle místních nařízení a nelikvidujte staré výrobky spolu s běžným komunálním odpadem. Správnou likvidací starého výrobku pomůžete předejít možným negativním dopadům na životní prostředí a lidské zdraví.

2 Úvod

Žehlička na vlasy MoistureProtect je vybavena inovativní novou snímací technologií – snímačem Moisture Protect.
Tato technologie byla navržena tak, aby chránila přirozenou hydrataci vašich vlasů. Snímač 30krát za sekundu určuje stav vašich vlasů a přizpůsobuje teplotu tak, aby zachoval přirozenou hydrataci. Díky tomu jsou vaše vlasy zvláště chráněny před přehřátím a vlasy jsou proto zdravější a lesklejší. Senzor už je zapnutý, takže si můžete hned od začátku používání přístroje užívat maximální ochranu vlasů.

3 Přehled

1. Ohřívací destičky
2. Panel displeje
3. Nastavení teploty
4. Technologie MoistureProtect zapnutá/vypnutá
5. Zapnutí a vypnutí
6. Pojistka uzavření
7. Otočný kabel
8. Poutko pro zavěšení
9. Obal pro ukládání

4 Narovnávání vlasů

Před použitím:
- Umyjte vlasy šampónem a kondicionérem.
- Vysušte vlasy vyfoukáním s kartáčem.

Poznámka: Při prvním použití žehličky na vlasy vždy vyberte nízké nastavení.

1 Zapojte zástrčku do zásuvky.
2 Zatlačením na zavírací pojistku odblokujte přístroj (⑥).
3 Stisknutím a podržením vypínače ⏻ (⑤) na jednu sekundu zapněte žehličku na vlasy.
↳ Kontrolka LED technologie Moisture Protect se rozsvítí a na displeji začne blikat indikátor teploty **175** (②).
↳ Když přístroj zapnete, z výstupu začnou automaticky nepřetržitě vycházet ionty, které zamezují zacuchávání a poskytují nadstandardní lesk.
4 Stisknutím tlačítka pro nastavení teploty + nebo − vyberte vhodnou teplotu pro vaše vlasy. Na displeji začne blikat vybraná teplota. Můžete nahlédnout do tabulky **Typ vlasů** níže.

Typ vlasů	Nastavení teploty
Hrubé a kudrnaté vlasy, které jdou těžko narovnat	200 °C
Jemné, středně nebo lehce zvlněné	175 °C
Světlé, plavé, odbarvené nebo barvené	150 °C

↳ Jakmile se ohřívací destičky zahřejí na vybranou teplotu, číslice přestanou blikat.
5 Chcete-li vypnout nebo zapnout technologii MoistureProtect, stiskněte a na jednu sekundu podržte tlačítko (④).
6 Učešte si vlasy a k narovnávání si připravte pramen široký nejvýše 5 cm.

Poznámka: U hustších vlasů doporučujeme vytvořit více pramínků vlasů.
Pro zachování maximální vlhkosti doporučujeme 1 tah s menším pramenem vlasů.

7 Vložte pramen mezi narovnávací destičky a pevně stiskněte rukojeti.
8 Žehličku na vlasy posouvejte jedním pohybem po délce vlasů směrem dolů (max. 5 sekund) od kořínků ke konečkům bez zastavení.
9 Chcete-li narovnat zbytek vlasů, opakujte kroky 6 až 8.
10 Na konci úpravy vlasů vlasy lehce přestříkněte leskem nebo pružným lakem na vlasy.

Poznámka: Přístroj je vybaven funkcí automatického vypnutí.Po 60 minutách se přístroj automaticky vypne. Můžete restartovat přístroj stisknutím a podržením vypínače, dokud se obrazovka LED nerozsvítí.

Po použití:
1 Vypněte kulmu a odpojte ji ze sítě.
2 Položte jej na žáruvzdorný povrch, dokud nevychladne.
3 Očistěte přístroj a narovnávací destičky vlhkým hadříkem.
4 Zajistěte narovnávací destičky (⑥).
5 Skladujte jej na bezpečném, suchém a bezprašném místě. Přístroj můžete zavěsit za závěsnou smyčku (⑧) nebo jej můžete uložit do přiloženého obalu (⑨).

5 Záruka a servis

Pokud byste měli jakýkoliv problém (např. s výměnou nástavce) nebo pokud potřebujete nějakou informaci, navštivte webovou stránku společnosti Philips www.philips.com nebo kontaktujte středisko péče o zákazníky společnosti Philips ve vaší zemi (telefonní číslo najdete v letáčku s celosvětovou zárukou). Pokud se ve vaší zemi středisko péče o zákazníky nenachází, obraťte se na místního prodejce výrobků Philips..

Eesti

Õnnitleme ostu puhul ja tervitame Philipsi poolt! Philipsi pakutava tootetoe eeliste täielikuks kasutamiseks registreerige oma toode saidil www.philips.com/welcome.

1. Tähtis

Enne seadme kasutamist lugege seda kasutusjuhendit hoolikalt ja hoidke see edaspidiseks alles.

- HOIATUS: ärge kasutage seda seadet vee läheduses.
- Pärast seadme kasutamist vannitoas võtke pistik kohe pistikupesast välja, kuna vee lähedus kujutab endast ohtu ka väljalülitatud seadme korral.
- HOIATUS: ärge kasutage seda seadet vannide, duššide, basseinide või teiste vettsisaldavate anumate läheduses.
- Võtke seade alati pärast kasutamist vooluvõrgust välja.
- Kui toitejuhe on kahjustatud, peab selle ohtlike olukordade vältimiseks uue vastu vahetama Philips, Philipsi volitatud hoolduskeskus või samaväärset kvalifikatsiooni omav isik.
- Seda seadet võivad kasutada lapsed alates 8. eluaastast ning füüsiliste puuete ja vaimuhäiretega isikud või isikud, kellel puuduvad kogemused ja teadmised, kui neid valvatakse või neile on antud juhendid seadme ohutu kasutamise kohta ja nad mõistavad sellega seotud ohte. Lapsed ei tohi seadmega mängida. Lapsed ei tohi seadet ilma järelevalveta puhastada ega hooldada.
- Enne seadme sisselülitamist kontrollige, kas seadmele märgitud pinge vastab kohaliku elektrivõrgu pingele.
- Ärge kasutage seadet muuks kui selles kasutusjuhendis kirjeldatud otstarbeks.
- Ärge jätke kunagi elektrivõrku ühendatud seadet järelevalveta.
- Ärge kunagi kasutage teiste tootjate poolt tehtud tarvikuid või osi, mida Philips ei ole eriliselt soovitanud. Selliste tarvikute või osade kasutamisel kaotab garantii kehtivuse.
- Ärge kerige toitejuhet ümber seadme.
- Enne hoiukohta panekut laske seadmel täielikult maha jahtuda.
- Olge seadme kasutamisel väga tähelepanelik, kuna see võib olla äärmiselt kuum. Hoidke kinni üksnes käepidemest, kuna teised osad on kuumad. Vältige kokkupuudet nahaga.
- Asetage seade koos alusega alati kuumakindlale stabiilsele tasasele pinnale. Kuumad sirgendusplaadid ei tohi kunagi pinna ega muude tuleohtlike materjalidega kokku puutuda.
- Ärge laske toitejuhtmel vastu seadme kuumi osi minna.
- Hoidke sisselülitatud seadet kergesti süttivatest objektidest ja materjalidest kaugemal.
- Kunagi ärge katke kuuma seadet millegagi kinni (nt käteräti või riidetükiga).
- Kasutage seadet ainult kuivade juuste koolutamiseks. Ärge kasutage seadet märgade kätega.
- Hoidke sirgendusplaate puhtana ning ärge laske neile tolmu ja juuksehooldusvahendite, nagu juuksevahu, piserdusvahendite ja geeli jääke koguneda. Ärge kunagi kasutage seda seadet koos juuksehooldusvahenditega.
- Sirgendusplaatidel on kate. See kate võib pika aja jooksul ära kuluda. Samas ei mõjuta kulumine seadme jõudlust.
- Kui seadet kasutada värvitud juustel, siis võivad sirgendusplaadid määrduda. Enne kasutamist kunstjuustel pöörduge alati nende edasimüüja poole.
- Viige seade tõrke otsimiseks või parandamiseks alati Philipsi volitatud teeninduskeskusesse. Kui seadet parandab kvalifitseerimata isik, võib see seada kasutaja väga ohtlikku olukorda.
- Elektrilöögi ärahoidmiseks ärge sisestage avade vahelt seadmesse metallesemeid.

Elektromagnetväljad (EMF)

See Philipsi seade vastab kõikidele kokkupuudet elektromagnetiliste väljadega käsitlevatele kohaldatavatele standarditele ja õigusnormidele.

Keskkond

Teie toode on kavandatud ja toodetud kvaliteetsetest materjalidest ning detailidest, mida saab ümber töötada ja taaskasutada.
Kui toote külge on kinnitatud selline läbikriipsutatud prügikasti sümbol, siis kehtib tootele Euroopa direktiiv 2012/19/EL.
Palun tutvuge kohaliku elektriliste ja elektrooniliste toodete kogumissüsteemiga.
Toimige oma kohalikele seadustele vastavalt ja ärge käidelge vanu tooteid koos olmeprügiga. Vana toote õige kõrvaldamine aitab vältida võimalikke negatiivseid tagajärgi keskkonnale ja inimeste tervisele.

2. Sissejuhatus

MoistureProtect juuksesirgendajas kasutatakse uuenduslikku uut andurit nimega Moisture Protect andur.
Uus anduritehnoloogia on loodud spetsiaalselt juuste loomuliku niiskuse säilitamiseks. Andur registreerib teie juuste seisundit 30 korda sekundis ja reguleerib selle põhjal temperatuuri, et säilitada teie juuste loomulik niiskus. Nii on teie juuksed veelgi paremini kaitstud ülekuumenemise eest ja teie juuksed püsivad tervemad ja säravamad. Me oleme sensori juba sisse lülitanud, nii et saate nautida maksimaalset kaitset juba algusest peale.

3. Ülevaade

1. Sirgendusplaadid
2. Ekraan
3. Temperatuuri seadistamine
4. MoistureProtect anduri sisse-välja lülitamine
5. Toite sisse-välja lülitamine
6. Sulgur
7. Pöörlev juhe
8. Riputusaas
9. Kott hoiustamiseks

4 Juuste sirgendamine

Enne kasutamist:
- Peske juukseid šampooni ja palsamiga.
- Föönitage juukseid harja abil.

Märkus! Juuksesirgendaja esmakasutamisel valige alati madal temperatuuriseadistus.

1 Sisestage pistik elektrivõrgu seinakontakti.
2 Seadme vabastamiseks lükake lukustuskambrit alla (⑥).
3 Juuksesirgendaja sisse lülitamiseks hoidke sisse-välja lülitamise nuppu all ⏻ (⑤) ühe sekundi vältel.
↳ MoistureProtect LED-märgutuli põleb ja ekraanil hakkab vilkuma temperatuuri andur '**175**' (②).
↳ Kui seade on sisse lülitatud, väljuvad väljavooluavast automaatselt ja pidevalt ioonid juuste käharuse vähendamiseks ja täiendava läike andmiseks.
4 Vajutage temperatuurinuppu + või nuppu − oma juustele sobiva temperatuuri valimiseks. Ekraanil hakkab vilkuma valitud temperatuur. Tutvuge allpool **juuksetüüpide**tabeliga.

Juuksetüüp	Temperatuuriseadistus
Jämedad, käharad, raskesti sirgendatavad	200° C
Peenikesed, keskmise tihedusega või pehmed lainelised	175° C
Kahvatud, blondid, blondeeritud või värvitud	150° C

↳ Kui sirgendusplaadid on kuumenenud,valitud temperatuurini, lõpetavad temperatuurinumbrid vilkumise.
5 MoistureProtect anduri sisse-välja lülitamiseks vajutage nuppu (④) ja hoidke seda all ühe sekundi vältel.
6 Kammige juuksed ja eraldage sirgestamiseks juuksesalk, mis pole laiem kui 5 cm.

NB! Paksemate juuste puhul on soovitatav teha rohkem salke.
Niiskuse säilitamiseks soovitame niisutada õhemate salkude kaupa.

7 Pange salk sirgestusplaatide vahele ja vajutage käepidemed tugevasti kokku.
8 Ülekuumenemise vältimiseks libistage juuksesirgendajat peatumata (max 5 sekundit) juuksejuurtelt kuni otseni.
9 Ülejäänud juuste sirgestamiseks korrake samme 6–8.
10 Soengu viimistlemiseks pritsige juukseid läikespreiga või elastsust andva juukselakiga.

Märkus: seade on varustatud automaatse väljalülitamisfunktsiooniga. Seade lülitub 60 minuti pärast automaatselt välja. Saate seadme taaskäivitada, kui vajutate sisse-välja lülitamise nuppu ja hoiate seda all seni, kuni LED-ekraan heledaks läheb.

Pärast kasutamist:
1 Lülitage seade välja ja eemaldage toitejuhe seinakontaktist.
2 Asetage see kuumusekindlale pinnale jahtuma.
3 Puhastage seade ja sirgestusplaadid niiske lapiga.
4 Lukustage sirgestusplaadid (⑥).
5 Hoiustage see ohutus ja kuivas tolmuvabas kohas. Võite selle ka riputusaasa (⑧) abil üles riputada või panna selle kaasasolevasse kotikesse (⑨).

5 Garantii ja hooldus

Kui vajate teavet, nt mõne tarviku vahetamise kohta aga ka probleemide korral külastage palun Philipsi veebisaiti www.philips.com või võtke ühendust oma riigi Philipsi klienditeeninduskeskusega (telefoninumbri leiate ülemaailmselt garantiitalongilt). Kui teie riigis ei ole klienditeeninduskeskust, pöörduge Philipsi toodete kohaliku müügiesindaja poole...

Hrvatski

Čestitamo vam na kupnji i dobro došli u Philips! Kako biste u potpunosti iskoristili podršku koju nudi Philips, registrirajte svoj uređaj na www.philips.com/welcome.

1 Važno

Prije uporabe aparata pažljivo pročitajte ovaj korisnički priručnik i spremite ga za buduće potrebe.

- UPOZORENJE: Ovaj aparat nemojte koristiti blizu vode.
- Kada aparat koristite u kupaonici, iskopčajte ga nakon korištenja jer blizina vode predstavlja opasnost, čak i kada je aparat isključen.
- UPOZORENJE: Aparat nemojte koristiti blizu kada, tuševa, umivaonika ili posuda s vodom.
- Nakon uporabe aparat iskopčajte.
- Ako se kabel za napajanje ošteti, mora ga zamijeniti tvrtka Philips, ovlašteni Philips servisni centar ili neka druga kvalificirana osoba kako bi se izbjegle potencijalno opasne situacije.
- Ovaj aparat mogu koristiti djeca iznad 8 godina starosti i osobe sa smanjenim fizičkim ili mentalnim sposobnostima te osobe koje nemaju dovoljno iskustva i znanja, pod uvjetom da su pod nadzorom ili da su primili upute u vezi rukovanja aparatom na siguran način te razumiju moguće opasnosti. Djeca se ne smiju igrati aparatom. Ako nisu pod nadzorom, djeca ne smiju čistiti aparat ili ga održavati.
- Prije no što priključite aparat provjerite odgovara li mrežni napon naveden na aparatu naponu lokalne električne mreže.
- Aparat upotrebljavajte isključivo za radnje opisane u ovim uputama.
- Dok je aparat priključen na napajanje, nikada ga nemojte ostavljati bez nadzora.
- Nikada nemojte upotrebljavati dodatke ili dijelove drugih proizvođača ili proizvođača koje tvrtka Philips nije izričito preporučila. Ako upotrebljavate takve dodatke ili dijelove, vaše jamstvo prestaje vrijediti.
- Kabel za napajanje ne omatajte oko aparata.
- Prije pohrane pričekajte da se aparat ohladi.
- Budite vrlo pažljivi prilikom uporabe aparata jer on može biti izuzetno vruć. Aparat držite samo za dršku jer su drugi dijelovi vrući te izbjegavajte kontakt s kožom.
- Aparat uvijek postavljajte s postoljem na stabilnu i ravnu površinu otpornu na toplinu. Vruće grijaće ploče ne smiju biti u doticaju s površinom ili drugim zapaljivim materijalom.
- Izbjegavajte dodir mrežnog kabela s vrućim dijelovima aparata.
- Kad je uključen, aparat držite podalje od zapaljivih stvari i materijala.
- Dok je vruć, aparat nikada nemojte prekrivati (ručnikom ili tkaninom).
- Aparat koristite isključivo na suhoj kosi. S aparatom nemojte raditi ako su vam ruke mokre.
- Grijaće ploče trebaju biti očišćene od prljavština, prašine i sredstava za oblikovanje frizure poput pjene, laka ili gela. Aparat nikada nemojte koristiti u kombinaciji s proizvodima za oblikovanje.
- Grijaće ploče imaju premaz. Ta obloga s vremenom se može polako trošiti. Međutim, to ne utječe na rad aparata.
- Ako aparat koristite na obojanoj kosi, na grijaćim pločama mogu ostati mrlje. Prije upotrebe na umjetnoj kosi, obavezno se posavjetujte s njezinim distributerom.
- Aparat uvijek dostavite u ovlašteni Philips servisni centar na ispitivanje ili popravak. Popravak od strane nestručnih osoba može rezultirati izuzetno opasnom situacijom za korisnika.
- Kako biste izbjegli opasnost od strujnog udara, nemojte umetati metalne predmete u otvore.

Elektromagnetska polja (EMF)

Ovaj aparat tvrtke Philips sukladan je svim primjenjivim standardima i propisima koji se tiču izloženosti elektromagnetskim poljima.

Zaštita okoliša

Proizvod je proizveden od vrlo kvalitetnih materijala i komponenti, pogodnih za recikliranje i ponovnu uporabu.
Kada se na proizvodu nalazi simbol prekriženog spremnika za sakupljanje otpada, to znači da se na njega odnosi europska direktiva 2012/19/EU.
Upoznajte se s lokalnim sustavom odvojenog prikupljanja električnih i elektroničkih proizvoda.
Poštujte lokalne propise i stare proizvode nemojte odlagati s uobičajenim kućanskim otpadom. Pravilnim odlaganjem starog proizvoda u otpad pridonosite sprječavanju potencijalno negativnih posljedica za okoliš i ljudsko zdravlje.

2 Uvod

Aparat za ravnanje kose MoistureProtect ima inovativnu novu tehnologiju senzora koja se zove Moisture Protect senzor.
Ova tehnologija posebno je osmišljena za zadržavanje prirodne vlage kose. Senzor utvrđuje stanje kose 30 puta u sekundi i prilagođava temperaturu kako bi se zadržala prirodna vlaga kose. Time se osigurava napredna zaštita kose od pregrijavanja pa kosa postaje zdravija i sjajnija. Senzor smo već uključili tako da možete uživati u maksimalnoj zaštiti od samog početka.

3 Pregled

1. Grijaće ploče
2. Zaslon
3. Postavka temperature
4. Uključivanje/isključivanje senzora MoistureProtect
5. Uključivanje/isključivanje napajanja
6. Kvačica za zaključavanje
7. Savitljivi kabel
8. Kukica za vješanje
9. Torbica za spremanje

4 Ravnanje kose

Prije uporabe:
- Operite kosu koristeći šampon i regenerator.
- Osušite kosu sušilom koristeći četku.

Napomena: Prilikom prve uporabe aparata za ravnanje uvijek odaberite postavku na nižu temperaturu.

1 Umetnite utikač u utičnicu.
2 Gurnite kvačicu za zaključavanje prema dolje kako biste otključali aparat (⑥).
3 Pritisnite gumb za uključivanje/isključivanje ⏻ (⑤) jednu sekundu kako biste uključili aparat za ravnanje.
↳ LED indikator Moisture Protect počet će svijetliti, a indikator temperature "**175**" (②) počet će bljeskati na zaslonu.
↳ Ako je aparat uključen, ioni se automatski i kontinuirano raspršuju iz izlaza za ione, smanjujući statički elektricitet i pružajući dodatni sjaj.
4 Pritisnite gumbe za temperaturu + ili − kako biste odabrali odgovarajuću postavku temperature za svoju kosu. Odabrana temperatura počet će bljeskati na zaslonu. Možete pregledati tablicu **Tip kose** u nastavku.

Tip kose	Postavka temperature
Gruba, kovrčava ili kosa koja se teško ravna	200 °C
Tanja, mekanija ili blago valovita kosa	175 °C
Svijetla, plava, izbijeljena ili obojena kosa	150 °C

↳ Kada se ploče za ravnanje zagriju do odabrane temperature, znamenke će prestati bljeskati.
5 Kako biste uključili/isključili MoistureProtect, pritisnite i zadržite gumb (④) jednu sekundu.
6 Počešljajte kosu i odvojite pramen za ravnanje koji nije širi od 5 cm.

Napomena: ako je kosa gusta, preporučuje se razdvajanje u više pramenova.
Za maksimalno zadržavanje vlage preporučujemo 1 potez uz relativno manje vlasi.

7 Stavite ga između ploča za ravnanje i čvrsto spojite ručke.
8 Aparat za ravnanje gurajte duž kose (maks. 5 sekundi) od korijena kose do vrhova bez zaustavljanja.
9 Za ravnanje ostatka kose ponovite korake od 6 do 8.
10 Kako biste završili oblikovanje kose, nanesite malo spreja za sjaj ili laka za fleksibilno učvršćivanje.

Napomena: aparat ima funkciju za automatsko isključivanje.Nakon 60 minuta aparat se automatski isključuje. Možete ponovo pokrenuti aparat tako da pritisnete i zadržite gumb za uključivanje/isključivanje dok LED zaslon ne zasvijetli.

Nakon korištenja:
1 Isključite aparat i iskopčajte ga.
2 Stavite ga na površinu otpornu na toplinu dok se ne ohladi.
3 Očistite aparat i ploče za ravnanje vlažnom krpom.
4 Zaključajte ploče za ravnanje (⑥).
5 Čuvajte aparat na sigurnom i suhom mjestu gdje nema prašine. Možete ga i objesiti koristeći kukicu za vješanje (⑧) ili spremiti u priloženu torbicu (⑨).

5 Jamstvo i servis

Ako su vam potrebne informacije, npr. o zamjeni dodatka, ili imate problem, posjetite web-stranicu tvrtke Philips na www.philips.com ili se obratite Philips centru za korisničku podršku u svojoj državi (telefonski broj se nalazi u međunarodnom jamstvenom listu). Ako u vašoj državi ne postoji centar za korisničku podršku, obratite se lokalnom prodavaču proizvoda tvrtke Philips..

Magyar

Köszönjük, hogy Philips terméket vásárolt, és üdvözöljük a Philips világában! A Philips által biztosított teljes körű támogatáshoz regisztrálja termékét a www.philips.com/welcome oldalon.

1. Fontos tudnivalók

A készülék első használata előtt figyelmesen olvassa el a felhasználói kézikönyvet, és őrizze meg későbbi használatra.

- FIGYELMEZTETÉS: Soha ne használja a készüléket víz közelében.
- Ha fürdőszobában használja a készüléket, használat után húzza ki a csatlakozódugót a fali aljzatból, mivel a víz még kikapcsolt készülék esetén is veszélyforrást jelent.
- FIGYELMEZTETÉS: Soha ne használja a készüléket fürdőkád, zuhanyzó, mosdókagyló, vagy egyéb folyadékkal teli edény közelében.
- Használat után mindig húzza ki dugót az aljzatból.
- Ha a hálózati kábel meghibásodik, a kockázatok elkerülése érdekében Philips szakszervizben vagy hivatalos szakszervizben ki kell cserélni.
- A készüléket 8 éven felüli gyermekek, illetve csökkent fizikai, érzékelési vagy szellemi képességekkel rendelkező, vagy a készülék működtetésében járatlan személyek is használhatják, amennyiben ezt felügyelet mellett teszik, illetve ismerik a készülék biztonságos működtetésének módját és az azzal járó veszélyeket. Ne engedje, hogy gyermekek játsszanak a készülékkel. Gyermekek felügyelet nélkül nem tisztíthatják a készüléket és nem végezhetnek felhasználói karbantartást rajta.
- Mielőtt csatlakoztatná a készüléket, ellenőrizze, hogy az azon feltüntetett feszültség megegyezik-e a helyi hálózati feszültséggel.
- Csak a kézikönyvben meghatározott rendeltetés szerint használja a készüléket.
- Ha a készülék csatlakoztatva van a feszültséghez, soha ne hagyja azt felügyelet nélkül.
- Ne használjon más gyártótól származó, vagy a Philips által jóvá nem hagyott tartozékot vagy alkatrészt. Ellenkező esetben a garancia érvényét veszti.
- Ne tekerje a hálózati csatlakozó kábelt a készülék köré.
- Mielőtt eltenné, várja meg, amíg a készülék lehűl.
- Nagyon figyeljen a készülék használatakor, hiszen az rendkívül forró lehet. Csak a fogantyújánál fogja meg a készüléket, mivel a többi része forró, illetve óvakodjon az érintésétől.
- A készüléket az állvánnyal együtt mindig hőálló, egyenletes, stabil felületen helyezze el. A forró hajegyenesítő lapok soha ne érjenek a felülethez vagy más gyúlékony anyaghoz.
- Kerülje el, hogy a hálózati kábel a készülék forró részeihez érjen.
- A bekapcsolt készüléket tartsa gyúlékony tárgyaktól és anyagoktól távol.
- Ne takarja le a forró készüléket semmivel (pl. törölközővel vagy ruhával).
- A készüléket csak száraz haj formázásához használja. Ne működtesse a készüléket nedves kézzel.
- Tartsa a hajegyenesítő lapokat tisztán, portól és szennyeződéstől, valamint hajformázó habtól, spray-től és zselétől mentesen. Ne használja a készüléket hajformázó készítményekkel együtt.
- A hajegyenesítő lapok védőbevonattal rendelkeznek. A bevonat az idő folyamán kophat. Ez azonban nem befolyásolja a készülék teljesítményét.
- Ha festett hajon használja a készüléket, a hajegyenesítő lapok elszíneződhetnek. Mielőtt műhajhoz vagy parókához használná, mindig kérjen tanácsot a forgalmazójuktól.
- A készüléket kizárólag Philips hivatalos szakszervizbe vigye vizsgálatra, illetve javításra. A szakszerűtlen javítás a felhasználó számára különösen veszélyes lehet.
- Az áramütés elkerülése érdekében ne helyezzen fémtárgyat a nyílásokba.

Elektromágneses mezők (EMF)

Ez a Philips készülék az elektromágneses terekre érvényes összes vonatkozó szabványnak és előírásnak megfelel.

Környezetvédelem

Ez a termék kiváló minőségű anyagok és alkatrészek felhasználásával készült, amelyek újrahasznosíthatók és újra felhasználhatók.
A termékhez kapcsolódó áthúzott kerekes kuka szimbólum azt jelenti, hogy a termékre vonatkozik a 2012/19/EU európai irányelv.
Kérjük, tájékozódjon az elektromos és elektronikus hulladékok szelektív gyűjtésének helyi rendszeréről.
Kérjük, a helyi szabályok figyelembevételével járjon el, és ne dobja az elhasznált termékét a háztartási hulladékgyűjtőbe. Az elhasznált termék megfelelő hulladékkezelése segítséget nyújt a környezettel és az emberi egészséggel kapcsolatos esetleges negatív következmények megelőzésében.

2 Bevezetés

A MoistureProtect hajegyenesítő innovatív érzékelőtechnológiával ellátott, Moisture Protect nedvességmegtartó érzékelővel rendelkezik.
Ezt a technológiát speciálisan haja természetes hidratáltságának megőrzése érdekében fejlesztették ki. Az érzékelő másodpercenként 30-szor felméri a haj állapotát és beállítja a hőmérsékletet haja természetes hidratáltságának megőrzése érdekében. Ez speciális védelmet biztosít hajának a túlmelegedés ellen, egészségesebb és csillogóbb eredményt nyújtva. Az érzékelő már be van kapcsolva, így haja a kezdetektől maximális védelmet élvez.

3 Áttekintés

1. Hajegyenesítő lapok
2. Kijelzőpanel
3. Hőfokbeállítás
4. MoistureProtect be/ki
5. Tápfeszültség be/ki
6. Zár
7. Elforgatható vezeték
8. Akasztógyűrű
9. Tárolótáska

4 A haj egyenesítése

Használat előtt:
- Samponnal mossa meg a haját, majd használjon balzsamot.
- Szárítsa meg a haját, ehhez hajkefét is használjon.

Megjegyzés: Ha először használja a készüléket, válasszon alacsony hőfokot.

1 Csatlakoztassa a dugaszt a tápcsatlakozó aljzatba.
2 Nyomja le a zárat a készülék feloldása érdekében (⑥).
3 Nyomja meg a be-/kikapcsológombot ⏻ (⑤) egy másodpercre a hajegyenesítő bekapcsolása érdekében.
↳ A Moisture Protect, nedvességmegtartó technológia LED-jei és a hőmérsékletjelző '**175**' (②) villogni kezdenek a kijelzőn.
↳ Ha a készülék be van kapcsolva, automatikusan folyamatosan ionokat bocsát ki a nyíláson, amelyek simaságot és extra ragyogást kölcsönöznek hajának.
4 A hőmérséklet-szabályozó gombok megnyomásával + vagy − válassza ki a hajának megfelelő hőfokbeállítást. A kiválasztott hőmérséklet villogni kezd a kijelzőn. Tekintse meg az alábbi **Hajtípus** táblázatot.

Hajtípus	Hőfokbeállítás
Durva szálú, göndör, vagy nehezen kiegyenesíthető haj	200 °C
Finom szálú, közepesen vastag vagy enyhén hullámos haj	175 °C
Világos, szőke, szőkített vagy festett haj	150 °C

↳ Ha a hajegyenesítő lapok felmelegedtek a kívánt hőmérsékletre, a számok abbahagyják a villogást.
5 A MoistureProtect nedvességvédő funkció kikapcsolásához tartsa nyomva a gombot (④) egy másodpercig.
6 Fésülje át a haját, majd egy 5 cm-nél nem szélesebb részen kezdje meg az egyenesítést.

Megjegyzés: Vastag szálú haj esetén tanácsos azt több tincsre osztani.
A maximális nedvességmegtartás érdekében azt ajánljuk, a mozdulathoz egy vékonyabb hajtincset válasszon.

7 Helyezze a kiválasztott fürtöt az egyenesítő lapok közé, és erősen nyomja össze a fogókat.
8 Simítsa végig a hajegyenesítőt a haj teljes hosszúságán, egy egyszerű mozdulattal (max. 5 másodperc) a hajszálak gyökerétől a végükig.
9 A haj többi részének göndörítéséhez, ismételje meg a 6-8 lépéseket.
10 A hajformázás befejezéseképp fújjon hajfényt vagy rugalmas tartást biztosító hajlakkot hajára.

Megjegyzés: A készülék automatikus kikapcsolófunkcióval van ellátva.60 perc után a készülék automatikusan kikapcsol. További lehetőségek.A készülék újraindításához nyomja meg a gombot, míg a LED-képernyő be nem kapcsol.

A használatot követően:
1 Kapcsolja ki a készüléket, és a csatlakozódugót húzza ki a fali aljzatból.
2 Helyezze a készüléket egy hőálló felületre, amíg az ki nem hűl.
3 A készüléket és a hajegyenesítő lapokat egy nedves ruhával tisztítsa.
4 Zárja össze a hajegyenesítő lapokat (⑥).
5 A készüléket száraz és portól mentes helyen tárolja. A készülék az akasztóhurokra függesztve (⑧), illetve a mellékelt tokban (⑨) egyaránt tárolható.

5 Jótállás és szerviz

Ha információra van szüksége, pl. egy tartozék cseréjével kapcsolatban, vagy valamilyen probléma merül fel a használat során, látogasson el a Philips honlapjára (www.philips.com), vagy forduljon az adott ország Philips vevőszolgálatához (a telefonszámot megtalálja a világszerte érvényes garancialevélen). Ha országában nem működik ilyen vevőszolgálat, forduljon a Philips helyi szaküzletéhez..

Қазақша

Шаш түзеткіш (

Сатып алғаныңыз құтты болсын және Philips компаниясына қош келдіңіз! Philips ұсынатын қолдауды толық пайдалану үшін өніміңізді www.philips.com/welcome торабында тіркеңіз.

1 Маңызды ақпарат

Құралды қолданар алдында осы пайдаланушы нұсқаулығын мұқият оқып шығыңыз және болашақта анықтама құралы ретінде пайдалану үшін сақтап қойыңыз.

- АБАЙЛАҢЫЗ! Бұл құралды судың жанында пайдаланбаңыз.
- Жуынатын бөлмеде пайдаланып болғаннан кейін, құралды розеткадан ажыратыңыз. Себебі, құралдың өшірілген күйінде де суға жақын орналасуы қауіпті болып есептеледі.
- АБАЙЛАҢЫЗ! Құралды ванна, душ, бассейн немесе сумен толтырылған басқа заттардың жанында қолданбаңыз.
- Қолданып болған соң құралды міндетті түрде розеткадан ажыратыңыз.
- Қуат сымы зақымданған болса, қауіпті жағдай орын алмауы үшін, оны тек Philips компаниясында, Philips мақұлдаған қызмет орталығында немесе білікті мамандар ауыстыруы керек.
- Бақылау астында болса немесе құралды қауіпсіз түрде пайдалану туралы нұсқаулар алған болса және байланысты қауіптерді түсінсе, бұл құралды 8 және одан жоғары жастағы балалар және дене, сезу немесе ақыл-ой қабілеттері кем я болмаса тәжірибесі мен білімі жоқ адамдар пайдалана алады. Балалар құралмен ойнамауы керек. Балалар тазалауды және пайдаланушының күтуін бақылаусыз орындамауы керек.
- Құралды қосар алдында, онда көрсетілген кернеу жергілікті кернеуге сәйкес келетінін тексеріңіз.
- Құралды нұсқаулықта көрсетілмеген басқа мақсаттарда пайдаланбаңыз.
- Розеткаға қосылып тұрғанда, құралды еш уақытта қадағалаусыз қалдырмаңыз.
- Басқа өндірушілер шығарған немесе Philips компаниясы нақты ұсынбаған қосалқы құралдар мен бөлшектерді пайдаланушы болмаңыз. Ондай қосалқы құралдар мен бөлшектерді пайдалансаңыз, құралдың кепілдігі өз күшін жояды.
- Тоқ сымымен құралды айналдырып орамаңыз.
- Құралды жинап қоятынның алдында, оның сәл суығанын күтіңіз.
- Құралды пайдаланғанда толық мұқият болыңыз, себебі ол қатты ыстық болады. Басқа бөліктері ыстық болатындықтан тек тұтқасынан ұстаңыз және теріге тигізуден сақ болыңыз.
- Әрқашан құрылғының тірегін ыстыққа төзімді, тұрақты, тегіс бетке қойыңыз. Ыстық қыздырғыш пластиналар бетке немесе басқа тез тұтанғыш материалға тимеуі тиіс.
- Қуат сымын құрылғының қызып кететін жерлеріне тигізбеңіз.
- Құрылғы қосулы тұрған кезде, оны тез жанып кететін заттар мен материалдардан алыс ұстаңыз.
- Құрал қызып тұрғанда, оны ешқашан ештеңемен жаппаңыз (мысалы сүлгімен немесе матамен).
- Құралды тек құрғақ шашқа қолданыңыз. Ылғал қолмен құралды пайдаланбаңыз.
- Қыздырғыш пластиналарды таза ұстаңыз және оларда шаң мен мусс, спрей және гель сияқты шаш үлгілерін жасайтын заттар қалдырмаңыз. Құрылғыны ешқашан шаш үлгілерін жасайтын заттармен бірге пайдаланбаңыз.
- Қыздырғыш пластиналардың жабыны бар. Бұл жабын уақыт өте жайлап ескіреді. Дегенмен, бұл құрылғының жұмысына әсер етпейді.
- Егер құрылғыны боялған шашқа қолдансаңыз, қыздырғыш пластиналарда дақтар қалуы мүмкін. Алдымен оны жасанды шашта пайдаланыңыз, әрқашан дистрибьютормен кеңесіңіз.
- Тексеру немесе жөндету үшін құралды тек қана Philips рұқсат еткен қызмет орталығына апарыңыз. Біліктілігі жоқ адамдардың жөндеуі пайдаланушыға өте қауіпті жағдай тудыруы мүмкін.
- Электр тогы соқпауы үшін, тесіктерге темір заттарды салмаңыз.

Электромагниттік өрістер (ЭМӨ)

Осы Philips құралы электромагниттік өрістерге қатысты барлық қолданыстағы стандарттар мен ережелерге сәйкес келеді.

Қоршаған орта

Өнім қайта өңдеуге және қайта пайдалануға болатын жоғары сапалы материалдардан және бөлшектерден жасалған.
Өнімге осы үсті сызылған дөңгелекті қоқыс себетінің белгісі жапсырылған болса, бұл — өнімге 2012/19/EU еуропалық нұсқауы қолданылады деген сөз.
Электр және электрондық бұйымдарды жергілікті жеке жинау жүйесімен танысып алыңыз.
Жергілікті ережелерді сақтап, ескірген бұйымдарды әдепкі қоқыспен қоспай, жеке лақтырыңыз. Ескірген өнімді қоқысқа дұрыс тастау қоршаған орта мен адам денсаулығына кері әсер тию мүмкіндігінің алдын алуға көмектеседі.

2 Кіріспе

MoistureProtect шаш түзеткішінде «Ылғалды қорғау сенсоры» деп аталатын инновациялық жаңа сенсор технологиясы бар.
Бұл технология шаштың табиғи гидрациясын сақтау үшін арнайы әзірленген. Сенсор шашыңызды секундына 30 рет тексереді және шашыңыздың табиғи гидрациясын сақтау үшін температураны бейімдейді. Бұл шашты қызудан қосымша қорғайды және осылайша шашыңыздың мықтылығы мен жылтырлығын сақтайды. Сенсорды зауыттан қосып жібердік, сондықтан жоғары қорғау мүмкіндігін бірден қолданатын боласыз.

3. Жалпы шолу

1. Қыздырғыш пластиналар
2. Дисплейлі панель
3. Температура параметрі
4. Ылғалды қорғау сенсорын қосу/өшіру
5. Қуатты қосу/өшіру
6. Жабатын бекітпе
7. Топсалы қосылыстың тоқ сымы
8. Ілмек
9. Сақтау үшін дорба

4 Шашыңызды түзетіңіз

Пайдаланбастан бұрын:
- Шашты шампунмен және кондиционермен жуыңыз.
- Шашыңызды тарай отырып кептіргішпен кептіріңіз.

Ескертпе: Шаш түзеткішті бірінші рет пайдаланғанда, әрқашан төменгі температура параметрін таңдаңыз.

1 Ашаны ток көзіне қосыңыз.
2 Құралдың құлпын ашу үшін жабу құлпын төмен басыңыз (⑥).
3 Шаш түзеткішті қосу үшін қуатты қосу/өшіру түймесін ⏻ (⑤) бір секунд басыңыз.
↳ Ылғалды қорғау ЖШД жанады және дисплейде температура көрсеткіші «**175**» (②) жыпылықтай бастайды.
↳ Құрал қосылған болса, бұйраларды азайтып, қосымша жылтыр бере отырып, иондар тесіктен автоматты түрде және үздіксіз шығады.
4 Шашқа лайық температураны таңдау үшін + немесе − температура түймесін басыңыз. Дисплейде таңдалған температура жыпылықтай бастайды. Төмендегі «**Шаш түрі**» кестесін қарауыңызға болады.

Шаш түрі	Температура параметрі
Қатты, бұйра, түзетуі қиын	200 °C
Жұмсақ, орташа қалыңдықты немесе жұмсақ толқынды	175 °C
Ашық түсті, сары шашты, түссіздендірілген немесе боялған	150 °C

↳ Түзету тілімшелері таңдалған температураға дейін қызғанда, сандар жыпылықтауын тоқтатады.
5 Ылғалды қорғау сенсорын өшіру/қосу үшін түймесін (④) бір секунд басып тұрыңыз.
6 Шашыңызды тарап, ені 5 сантиметрден аспайтын шаш бөлігін алыңыз.

Ескертпе: қалыңырақ шаш үшін көбірек бөліктер жасау ұсынылады.
Ылғалды барынша сақтау үшін салыстырмалы түрде азырақ шаш тұтамдарымен 1 рет жүргізіп өтуді ұсынамыз.

7 Оны түзету тілімшелерінің арасына қойып, тұтқаларды бірге мықтап басыңыз.
8 Шаш түзеткішті шаштың бойымен, түбінен бастап төмен қарай тоқтатпастан бірқалыпты жүргізіп (ең көбі 5 секунд) түбінен ұшына қарай тоқтатпастан сырғытыңыз.
9 Қалған шашты түзету үшін 6-8 қадамдарды қайталаңыз.
10 шаш үлгіңізді аяқтау үшін, жылтырақ спрей немесе иілгіштікті сақтайтын шаш спрейін шашыңыз.

Ескертпе. құрылғыда автоматты түрде өшу функциясы бар.60 минуттан кейін құрал автоматты түрде өшеді. Сіз ЖШД экраны жанғанша қуатты қосу/өшіру түймесін басып тұру арқылы құралды қайта іске қоса аласыз.

Қолданғаннан кейін:
1 Құралды өшіріп, ток көзінен суырыңыз.
2 Әбден суығанша ыстыққа төзімді бетке қойыңыз.
3 Құралды және түзету тілімшелерін дымқыл шүберекпен сүртіңіз.
4 Түзету тілімшелерін (⑥) құлыптаңыз.
5 Құралды шаңы жоқ, құрғақ және қауіпсіз жерде сақтаңыз. Оны ілмегінен (⑧) іліп қоюға да болады немесе оны берілген дорбамен (⑨) сақтаңыз.

5 Кепілдік және қызмет

Егер қосымша бөлшекті ауыстыру туралы ақпарат алу керек болса немесе сізде шешілмеген мәселе болса, Philips компаниясының www.philips.com веб-торабына кіріңіз немесе еліңіздегі Philips тұтынушылар орталығымен байланысыңыз (ол нөмірді дүние жүзі бойынша берілетін кепілдік кітапшасынан алуға болады). Егер еліңізде тұтынушыларға қолдау көрсету орталығы болмаса, онда жергілікті Philips компаниясының дилеріне барыңыз.

Тұрмыстық қажеттіліктерге арналған

Өндіруші:"Филипс Консьюмер Лайфстайл Б.В.", Туссендиепен 4, 9206 АД, Драхтен, Нидерланды.

Ресей және Кедендік Одақ территориясына импорттаушы: «Филипс» ЖШҚ, Ресей, Мәскеу қаласы, Сергей Макеев көшесі, 13-үй, тел. +7 495 961 1111

Қазақстан Республикасында сатып алынған тауарға қатысты шағымдарды қабылдайтын заңды тұлға: «Филипс Казахстан» ЖШС Манас көшесі, 32А, 503-кеңсе, 050008, Алматы қаласы, Қазақстан, тел. 8 75 11 65 0123

Юр. лицо принимающее претензии в отношении товара, приобретенного на территории Республики Казахстан: ТОО «Филипс Казахстан» ул.Манаса, 32А офис 503, 050008 Алматы, Казахстан, тел. 8 75 11 65 0123

Lietuviškai

Sveikiname įsigijus „Philips" gaminį ir sveiki atvykę! Norėdami pasinaudoti „Philips" siūloma parama, užregistruokite savo gaminį adresu www.philips.com/welcome.

1 Svarbu

Prieš pradėdami naudoti prietaisą atidžiai perskaitykite šį vartotojo vadovą ir saugokite jį, nes jo gali prireikti ateityje.

- ĮSPĖJIMAS: nenaudokite šio prietaiso netoli vandens.
- Naudodami prietaisą vonioje, iš karto po naudojimo ištraukite kištuką iš elektros lizdo. Arti esantis vanduo kelia grėsmę net ir tada, kai prietaisas yra išjungtas.
- PERSPĖJIMAS: nenaudokite prietaiso šalia vonios, dušo, kriauklės ar kitų indų, pripildytų vandens.
- Baigę naudotis, būtinai išjunkite prietaisą iš maitinimo tinklo.
- Jei pažeistas maitinimo laidas, jį turi pakeisti „Philips" darbuotojai, „Philips" įgaliotasis techninės priežiūros centras arba kiti panašios kvalifikacijos specialistai, kitaip kyla pavojus.
- Šį prietaisą gali naudoti 8 metų ir vyresni vaikai bei asmenys, kurių fiziniai, jutimo ir protiniai gebėjimai yra silpnesni, arba neturintieji patirties ir žinių su sąlyga, kad jie bus išmokyti saugiai naudotis prietaisu ir prižiūrimi siekiant užtikrinti, jog jie saugiai naudotų prietaisą, ir supažindinti su susijusiais pavojais. Vaikai negali žaisti su šiuo prietaisu. Valyti ir taisyti prietaiso vaikai be suaugusiųjų priežiūros negali.
- Prieš įjungdami prietaisą įsitikinkite, kad ant prietaiso nurodyta įtampa atitinka vietinę tinklo įtampą.
- Nenaudokite prietaiso kitiems tikslams, išskyrus aprašytus šiame vadove.
- Prijungę prietaisą prie maitinimo tinklo, nepalikite jo be priežiūros.
- Nenaudokite jokių priedų ar dalių, pagamintų kitų bendrovių arba nerekomenduojamų „Philips". Jei naudosite tokius priedus arba dalis, nebegalios jūsų garantija.
- Nevyniokite maitinimo laido apie prietaisą.
- Prieš padėdami į laikymo vietą, leiskite prietaisui atvėsti.
- Naudodami prietaisą būkite atidūs, nes jis gali būti labai įkaitęs. Laikykite rankeną, nes kitos dalys yra įkaitusios, kad išvengtumėte kontakto su oda.
- Prietaisą su stovu visada statykite ant karščiui atsparaus stabilaus plokščio paviršiaus. Įkaitusios kaitinimo plokštės niekada neturėtų liestis su paviršiumi ar kita degia medžiaga.
- Saugokite, kad maitinimo laidas nesiliestų prie karštų prietaiso dalių.
- Įjungtą prietaisą laikykite atokiai nuo degių daiktų ir medžiagų.
- Jokiu būdu neuždenkite įkaitusio prietaiso (pvz., rankšluosčiu ar audiniu).
- Prietaisą naudokite tik plaukams išdžiūvus. Nenaudokite prietaiso, jei jūsų rankos šlapios.
- Kaitinimo plokštes saugokite nuo dulkių ir šukuosenai formuoti skirtų priemonių, pvz., putų, lako ir želės. Niekada nenaudokite prietaiso kartu su šukuosenai formuoti skirtomis priemonėmis.
- Kaitinimo plokštės yra padengtos danga. Ši danga gali pamažu dėvėtis. Tačiau tai nekenkia prietaiso veikimo efektyvumui.
- Naudojant prietaisą su dažytais plaukais, kaitinimo plokštės gali išsitepti. Visada pasikonsultuokite su pardavėju prieš naudodami prietaisą su dirbtiniais plaukais.
- Prietaisą apžiūrėti ar taisyti pristatykite tik į „Philips" įgaliotąjį techninės priežiūros centrą. Prietaisą taisantys nekvalifikuoti darbuotojai gali naudotojui sukelti itin didelį pavojų.
- Kad išvengtumėte elektros smūgio, į angas nekiškite metalinių daiktų.

Elektromagnetiniai laukai (EML)

„Philips" prietaisas atitinka visus taikomus standartus ir normas dėl elektromagnetinių laukų poveikio.

Aplinka

Gaminys sukurtas ir pagamintas naudojant aukštos kokybės medžiagas ir komponentus, kuriuos galima perdirbti ir naudoti pakartotinai.
Jei matote perbrauktos šiukšlių dėžės su ratukais simbolį, pritvirtintą prie gaminio, tai reiškia, kad gaminiui galioja Europos direktyva 2012/19/EB.
Sužinokite apie vietinę atskiro surinkimo sistemą elektriniams ir elektroniniams gaminiams.
Laikykitės vietinių taisyklių ir neišmeskite senų gaminių su įprastomis buitinėmis atliekomis. Tinkamas seno gaminio išmetimas padeda išvengti galimų neigiamų padarinių aplinkai ir žmonių sveikatai.

2 Įvadas

„MoistureProtect" tiesinimo žnyplėse naudojama pažangi ir naujoviška jutiklio technologija, vadinama „Moisture Protect".
Ši technologija sukurta specialiai siekiant išsaugoti natūralią jūsų plaukų drėgmę. Jutiklis patikrina jūsų plaukus 30 kartų per sekundę ir parenka džiovinimo temperatūrą, kad būtų išsaugotas natūralus plaukų drėgnumas. Tai papildomai apsaugo plaukus nuo perkaitimo ir padeda juos išlaikyti sveikesnius ir labiau žvilgančius. Mes jau įjungėme jutiklį, todėl galite mėgautis maksimalia apsauga nuo pat pradžių.

3 Apžvalga

1. Kaitinimo plokštelės
2. Ekranas
3. Temperatūros nustatymas
4. Įjungti / išjungti „MoistureProtect"
5. Įjungti / išjungti
6. Uždarymo užraktas
7. Sukamasis laidas
8. Pakabinimo kilpa
9. Maišelis prietaisui laikyti

4 Plaukų tiesinimas

Prieš naudodami:
- Išplaukite plaukus šampūnu ir kondicionieriumi.
- Išdžiovinkite plaukus šukuodami šepečiu.

Pastaba. Pirmą kartą naudodami plaukų tiesinimo žnyples, visada pasirinkite žemiausius nustatymus.

1 Įkiškite kištuką į maitinimo lizdą.
2 Paspauskite uždarymo užraktą žemyn ir atrakinkite prietaisą (⑥).
3 Paspauskite įjungimo / išjungimo mygtuką ⏻ (⑤) vieną sekundę ir įjunkite tiesinimo žnyples.
↳ Dega drėgmės išsaugojimo LED indikatorius, o temperatūros indikatorius **175** (②) pradeda mirksėti ekrane.
↳ Kai prietaisas įjungtas, iš angos automatiškai ir nuolat išsiskiria jonai, mažinantys plaukų garbanojimąsi ir suteikiantys blizgesio.
4 Paspauskite temperatūros reguliavimo mygtuką + arba − ir nustatykite jūsų plaukams tinkamą temperatūrą. Ekrane pradeda mirksėti pasirinkta temperatūra. Žr. toliau pateikiamą **plaukų tipų** lentelę.

Plaukų tipas	Temperatūros nustatymas
Šiurkštūs, garbanoti, sunkiai ištiesinami	200 °C
Švelnūs, vidutinės tekstūros ar smulkiai banguoti	175 °C
Blyškūs, šviesūs, šviesinti ar dažyti	150 °C

↳ Tiesinimo žnyplėms įkaitus iki pasirinktos temperatūros, skaičiai nustoja mirksėti.
5 Norėdami išjungti / įjungti „MoistureProtect", paspauskite ir palaikykite mygtuką (④) vieną sekundę.
6 Sušukuokite plaukus ir atskirkite ne platesnę nei 5 cm sruogą tiesinimui.

Pastaba: jei plaukai storesni, rekomenduojama daryti daugiau sruogų.
Siekiant išlaikyti kuo daugiau drėgmės, rekomenduojame vieną kartą perbraukti per santykinai mažesnes plaukų sruogas.

7 Įdėkite ją tarp tiesinimo žnyplių ir tvirtai suspauskite rankenas.
8 Vienu judesiu plaukų tiesinimo įtaisu braukite žemyn (maks. 5 sekundes) nuo šaknų iki galiukų ir nesustokite.
9 Norėdami ištiesinti likusius plaukus, pakartokite 6–8 veiksmus.
10 Norėdami užbaigti savo šukuoseną, užpurkškite blizgiojo ar lankstaus fiksuojamojo plaukų lako.

Pastaba: aparate įdiegta automatinio išjungimo funkcija.Po 60 minučių prietaisas išsijungia automatiškai. Galite vėl įjungti prietaisą paspausdami ir palaikydami maitinimo įjungimo / išjungimo mygtuką, kol užsidegs LED ekranas.

Po naudojimo:
1 Prietaisą išjunkite ir atjunkite nuo maitinimo tinklo.
2 Padėkite jį ant karščiui atsparaus paviršiaus, kol jis atvės.
3 Prietaisą ir tiesinimo žnyples valykite drėgna šluoste.
4 Užfiksuokite tiesinimo žnyples(⑥).
5 Laikykite jį saugioje ir sausoje vietoje, kurioje nėra dulkių. Taip pat galite jį laikyti pakabinę už kabinimo kilpos (⑧) arba laikyti pridėtame maišelyje (⑨).

5 Garantija ir techninė priežiūra

Prireikus informacijos, pvz., dėl priedo pakeitimo arba jei turite problemų, apsilankykite „Philips" tinklapyje adresu www.philips.com arba kreipkitės į „Philips" klientų aptarnavimo centrą savo šalyje (jo telefono numerį rasite visame pasaulyje galiojančios garantijos lankstinuke). Jei jūsų šalyje nėra klientų aptarnavimo centro, kreipkitės į vietinį „Philips" prekybos atstovą..

Latviešu

Apsveicam ar pirkumu un laipni lūdzam Philips! Lai izmantotu visas Philips piedāvātā atbalsta priekšrocības, reģistrējiet izstrādājumu vietnē www.philips.com/welcome.

1 Svarīga informācija

Pirms ierīces izmantošanas uzmanīgi izlasiet šo lietošanas instrukciju un saglabājiet to, lai vajadzības gadījumā varētu ieskatīties tajā arī turpmāk.

- BRĪDINĀJUMS! Nelietojiet ierīci ūdens tuvumā.
- Ja lietojat ierīci vannas istabā, pēc lietošanas atvienojiet ierīci no elektrotīkla, jo ūdens tuvums ir bīstams pat tad, ja ierīce ir izslēgta.

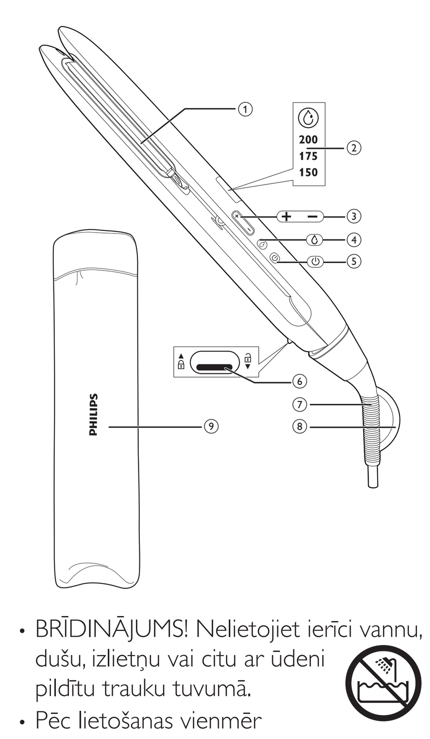

• BRĪDINĀJUMS! Nelietojiet ierīci vannu, dušu, izlietņu vai citu ar ūdeni pildītu trauku tuvumā.
• Pēc lietošanas vienmēr atvienojiet ierīci no elektrotīkla.
• Ja elektrības vads ir bojāts, tas jānomaina Philips pilnvarota tehniskās apkopes centra darbiniekiem vai līdzīgi kvalificētām personām, lai izvairītos no briesmām.
• Šo ierīci var izmantot bērni vecumā no 8 gadiem un personas ar ierobežotām fiziskajām, sensorajām vai garīgajām spējām vai bez pieredzes un zināšanām, ja tiek nodrošināta uzraudzība vai norādījumi par drošu ierīces lietošanu un panākta izpratne par iespējamo bīstamību. Bērni nedrīkst rotaļāties ar ierīci. Bērni nedrīkst tīrīt un apkopt ierīci bez uzraudzības.
• Pirms ierīces pievienošanas elektrotīklam pārliecinieties, ka uz ierīces norādītais spriegums atbilst elektrotīkla spriegumam jūsu mājā.
• Izmantojiet ierīci tikai tiem nolūkiem, kas aprakstīti šajā rokasgrāmatā.
• Nekādā gadījumā neatstājiet ierīcei bez uzraudzības, kad tā ir pievienota elektrotīklam.
• Nekad neizmantojiet citu ražotāju piederumus vai detaļas, kuras Philips nav īpaši ieteicis. Ja izmantojat šādus piederumus vai detaļas, garantija vairs nav spēkā.
• Netiniet elektrības vadu ap ierīci.
• Pirms novietojat ierīci glabāšanā, pagaidiet, līdz tā atdziest.
• Uzmanieties ierīces lietošanas laikā, jo tā var būt ļoti karsta. Satveriet ierīci tikai aiz roktura, jo citas daļas ir karstas, un izvairieties no saskares ar ādu.
• Vienmēr novietojiet ierīci ar statīvu uz karstumizturīgas, stabilas, līdzenas virsmas. Karstās taisnošanas plātnes nedrīkst saskarties ar virsmu vai citu uzliesmojošu materiālu.
• Raugieties, lai elektrības vads nenonāktu saskarē ar ierīces karstajām detaļām.
• Neļaujiet ierīcei, kad tā ir ieslēgta, nonākt saskarē ar viegli uzliesmojošiem priekšmetiem un materiāliem.
• Nekad neapsedziet ierīci ar kaut kādiem priekšmetiem (piem., dvieli vai drāniņu), kad tā ir karsta.
• Ieveidojiet tikai sausus matus. Nelietojiet ierīci ar slapjām rokām.
• Uzglabājiet taisnošanas plātnes tīras un brīvas no putekļiem un matu veidošanas izstrādājumiem, piemēram, putām, lakas un želejas. Nekad neizmantojiet ierīci apvienojumā ar matu veidošanas produktiem.
• Taisnošanas plātnēm ir pārklājums. Šis pārklājums var samazināt nodilumu laika gaitā. Tomēr tas neietekmē ierīces darbību.
• Ja ar ierīci ieveido krāsotus matus, taisnošanas plātnes var nosmērēties. Pirms lietot ierīci mākslīgiem matiem, konsultējieties ar izplatītāju.
• Vienmēr nododiet ierīci Philips pilnvarotam servisa centram, ja nepieciešama apskate vai remonts. Nekvalificētu personu veikts remonts var radīt ļoti bīstamas situācijas lietotājam.
• Neievietojiet atverēs metāla priekšmetus, lai izvairītos no elektriskās strāvas trieciena.

Elektromagnētiskie lauki (EML)

Šī Philips ierīce atbilst visiem piemērojamiem standartiem un noteikumiem, kas attiecas uz elektromagnētisko lauku iedarbību.

Vide

Šī ierīce ir konstruēta un izgatavota no augstas kvalitātes materiāliem un sastāvdaļām, ko var pārstrādāt un izmantot atkārtoti.

Ja uz produkta redzams pārsvītrotas atkritumu urnas simbols, tas nozīmē, ka uz šo produktu attiecas Eiropas direktīva 2012/19/ES.

Lūdzu, uzziniet par elektrisko un elektronisko produktu vietējo atsevišķo savākšanas sistēmu.

Lūdzu, rīkojieties atbilstoši vietējiem noteikumiem un neutilizējiet vecos produktus kopā ar parastajiem sadzīves atkritumiem. Pareiza jūsu vecā produkta utilizācija palīdz novērst potenciālo negatīvo ietekmi uz apkārtējo vidi un cilvēku veselību.

2 Ievads

MoisturePotect matu taisnotājam ir novatoriska jauna sensora tehnoloģija, kas nodēvēta par Moisture Protect sensoru.

Šī tehnoloģija ir īpaši izstrādāta, lai saglabātu matu dabisko mitrumu. Sensors veic matu diagnostiku 30 reizes sekundē un pielāgo temperatūru, lai saglabātu matu dabisko mitrumu. Tas nodrošina jūsu matiem uzlabotu aizsardzību pret pārkaršanu, un mati ir veselīgāki un mirdzošāki. Mēs jau esam aktivizējuši sensoru, tādēļ jūs jau no paša ierīces lietošanas sākuma varat izbaudīt maksimālu aizsardzību.

3 Pārskats

① Taisnošanas plātnes
② Displeja panelis
③ Temperatūras uzstādījumi
④ MoistureProtect ieslēgts/izslēgts
⑤ Ieslēgts/izslēgts
⑥ Noslēgs
⑦ Grozāms vads
⑧ Piekarināšanas cilpiņa
⑨ Glabāšanas somiņa

4 Matu taisnošana

Pirms izmantošanas:
• Izmazgājiet matus ar šampūnu un kondicionieri.
• Žāvējiet un sukājiet matus ar suku.

Piezīme: ja grasāties izmantot matu taisnotāju pirmo reizi, vienmēr izvēlieties mazāko iestatījumu.

1 Ievietojiet kontaktdakšu kontaktligzdā
2 Nospiediet uz leju bloķēšanas slēdzi, lai atbloķētu ierīci (⑥).
3 Nospiediet iesl./izsl. pogu ⏻ (⑤) uz vienu sekundi, lai ieslēgtu matu taisnotāju.
↳ Deg MoistureProtect gaismas diode un temperatūras indikators "**175**" (②) sāk mirgot displejā.
↳ Ja ierīce ir ieslēgta, joni tiek automātiski un nepārtraukti izvadīti no atveres, samazinot sprogošanos un sniedzot papildu mirdzumu.
4 Nospiediet temperatūras pogu + vai — , lai izvēlētos piemērotu temperatūras iestatījumu saviem matiem. Izvēlētā temperatūra sāk mirgot displejā. Varat skatīt **matu tipu** tabulu tālāk.

Matu tips	Temperatūras režīms
Raupji, sprogaini, grūti iztaisnojami	200°C
Smalki, vidēji vai nedaudz viļņaini	175°C
Gaiši, blondi, balināti vai krāsoti	150°C

↳ Kad iztaisnošanas plātnes ir uzsilušas līdz izvēlētajai temperatūrai, cipari vairs nemirgo.
5 Lai izslēgtu/ieslēgtu MoistureProtect, nospiediet un turiet ⓪ pogu (④) uz vienu sekundi.
6 Izķemmējiet matus un saņemiet šķipsnu, kas nav platāka par 5 cm.

Piezīme: biezākiem matiem ieteicams lielāks sadaļu skaits.

maks. mitruma saglabāšanai ieteicams veikt 1 kustību ar nelielu matu šķipsnu skaitu.

7 Ievietojiet to starp iztaisnošanas plātnēm un stingri saspiediet ierīces rokturus.
8 Neapstājoties, virziet matu taisnotāju lejup pa matiem no saknēm uz matu galiem (maks. 5 sekundes) bez apstāšanās.
9 Lai iztaisnotu visus pārējos matus, atkārtojiet 6. līdz 8. solī aprakstītās darbības.
10 Lai pabeigtu matu ieveidošanu, samitriniet ar spīduma efekta vai fiksējošu matu laku.

Piezīme. Ierīce ir aprīkota ar automātiskas izslēgšanās funkciju.Pēc 60 minūtēm ierīce automātiski izslēdzas.Varat ieslēgt ierīci, nospiežot un turot ieslēgšanas/izslēgšanas pogu, līdz iedegas LED ekrāns.

Pēc lietošanas:
1 Izslēdziet ierīci un atvienojiet to no elektrotīkla.
2 Novietojiet to uz karstumizturīgas virsmas, līdz tā atdziest.
3 Notīriet ierīci un iztaisnošanas plātnes ar mitru drānu.
4 Noslēdziet iztaisnošanas plātnes (⑥).
5 Uzglabājiet to drošā un sausā vietā, kas pasargāta no putekļiem. Varat to pakārt arī aiz cilpiņas (⑧) vai uzglabāt piegādātajā somiņā (⑨).

5 Garantija un serviss

Ja jums nepieciešama informācija, piemēram, par uzgaļa nomaiņu, vai palīdzība, apmeklējiet Philips tīmekļa vietni www.philips.com vai sazinieties ar Philips Klientu apkalpošanas centru savā valstī (tā tālruņa numurs atrodams pasaules garantijas brošūrā). Ja jūsu valstī nav klientu apkalpošanas centra, vērsieties pie vietējā Philips preču izplatītāja..

Polski

Gratulujemy zakupu i witamy wśród klientów firmy Philips! Aby w pełni skorzystać z oferowanej przez firmę Philips pomocy, zarejestruj swój produkt na stronie www.philips.com/welcome.

1 Ważne

Przed pierwszym użyciem urządzenia zapoznaj się dokładnie z niniejszą instrukcją obsługi i zachowaj ją na przyszłość.

• OSTRZEŻENIE: Nie korzystaj z urządzenia w pobliżu wody.
• Jeśli korzystasz z urządzenia w łazience, po zakończeniu stosowania wyjmij wtyczkę z gniazdka elektrycznego. Obecność wody stanowi zagrożenie nawet wtedy, gdy urządzenie jest wyłączone.
• OSTRZEŻENIE: Nie korzystaj z urządzenia w pobliżu wanny, prysznica, umywalki lub innych naczyń napełnionych wodą.
• Zawsze po zakończeniu korzystania z urządzenia wyjmij wtyczkę z gniazdka elektrycznego.
• Ze względów bezpieczeństwa wymianę uszkodzonego przewodu sieciowego należy zlecić autoryzowanemu centrum serwisowemu firmy Philips lub odpowiednio wykwalifikowanej osobie.
• Urządzenie może być używane przez dzieci w wieku powyżej 8 lat oraz osoby z ograniczonymi zdolnościami fizycznymi, sensorycznymi lub umysłowymi, a także nieposiadające wiedzy lub doświadczenia w użytkowaniu tego typu urządzeń, pod warunkiem, że będą one nadzorowane lub zostaną poinstruowane na temat korzystania z tego urządzenia w bezpieczny sposób oraz zostaną poinformowane o potencjalnych zagrożeniach. Dzieci nie mogą bawić się urządzeniem. Dzieci chcące pomóc w czyszczeniu i obsłudze urządzenia zawsze powinny to robić pod nadzorem dorosłych.
• Przed podłączeniem urządzenia upewnij się, że napięcie podane na urządzeniu jest zgodne z napięciem w domowej instalacji elektrycznej.
• Używaj urządzenia zgodnie z jego przeznaczeniem, opisanym w tej instrukcji obsługi.
• Nigdy nie pozostawiaj bez nadzoru urządzenia podłączonego do zasilania.
• Nie korzystaj z akcesoriów ani części innych producentów, ani takich, których nie zaleca w wyraźny sposób firma Philips. Wykorzystanie tego typu akcesoriów lub części spowoduje unieważnienie gwarancji.
• Nie zawijaj przewodu sieciowego wokół urządzenia.
• Przed schowaniem urządzenia odczekaj, aż ostygnie.
• Podczas korzystania z urządzenia zachowaj szczególną ostrożność — może być bardzo gorące. Chwytaj wyłącznie za uchwyt, ponieważ pozostałe części są gorące. Unikaj kontaktu ze skórą.
• Zawsze umieszczaj urządzenie na podpórce na żaroodpornej, stabilnej, płaskiej powierzchni. Rozgrzane płytki grzejne nigdy nie powinny dotykać blatu stolika ani innych łatwopalnych materiałów.
• Nie dopuść do zetknięcia się przewodu zasilającego z rozgrzanymi częściami urządzenia.
• Włączone urządzenie trzymaj z dala od łatwopalnych substancji i przedmiotów.
• Gdy urządzenie jest gorące, nigdy go nie przykrywaj (np. ręcznikiem lub odzieżą).
• Używaj urządzenia wyłącznie na suchych włosach. Nie używaj urządzenia, gdy masz mokre dłonie.
• Na bieżąco czyść płytki grzejne z kurzu oraz środków do układania włosów (np. pianki, lakieru, żelu). Nigdy nie używaj lokówki w połączeniu z takimi środkami.
• Płytki grzejne są pokryte powłoką ochroną. Powłoka ta może zużywać się z upływem czasu. Nie wpływa to na prawidłowe funkcjonowanie urządzenia.
• Jeśli urządzenie jest używane do włosów farbowanych, płytki grzejne mogą się zabarwić. Jeśli zamierzasz używać urządzenia do sztucznych włosów, najpierw dowiedz się od ich sprzedawcy, czy jest to dopuszczalne.
• Konieczność przeglądu lub naprawy urządzenia zawsze zgłaszaj do autoryzowanego centrum serwisowego firmy Philips. Naprawy przez osoby niewykwalifikowane mogą prowadzić do poważnego zagrożenia dla użytkownika urządzenia.
• Aby uniknąć porażenia prądem, nie umieszczaj metalowych przedmiotów w otworach urządzenia.

Pola elektromagnetyczne (EMF)

To urządzenie firmy Philips spełnia wszystkie normy i jest zgodne z wszystkimi przepisami dotyczącymi narażenia na działanie pól elektromagnetycznych.

Ochrona środowiska

Ten produkt został wykonany z wysokiej jakości materiałów i elementów, które nadają się do ponownego wykorzystania.

Jeśli produkt został opatrzony symbolem przekreślonego pojemnika na odpady, oznacza to, iż podlega on postanowieniom Dyrektywy Europejskiej 2012/19/WE.

Informacje na temat wydzielonych punktów składowania zużytych produktów elektrycznych i elektronicznych można uzyskać w miejscu zamieszkania.

Należy przestrzegać lokalnych przepisów i nie wyrzucać zużytych produktów elektronicznych wraz z normalnymi odpadami gospodarstwa domowego. Ścisłe przestrzeganie wytycznych w tym zakresie pomaga chronić środowisko naturalne oraz ludzkie zdrowie.

2 Wprowadzenie

Prostownica Moisture Protect jest wyposażona w wykorzystujący innowacyjną technologię czujnik Moisture Protect.

Technologia ta została opracowana z myślą o zachowaniu naturalnego nawilżenia włosów. Czujnik diagnozuje włosy 30 razy na sekundę i dobiera do nich taką temperaturę, aby zachowały naturalne nawilżenie. Zapewnia to doskonałą ochronę włosów przed przegrzaniem, dzięki czemu włosy pozostają zdrowsze i bardziej lśniące. Czujnik został już włączony, więc możesz korzystać z maksymalnej ochrony od samego początku.

3 Opis elementów urządzenia

① Płytki grzejne
② Panel wyświetlacza
③ Ustawienie temperatury
④ Włączanie/wyłączanie funkcji Moisture Protect
⑤ Włączanie/wyłączanie zasilania
⑥ Zatrzask blokujący
⑦ Obrotowe połączenie przewodu sieciowego
⑧ Uchwyt do zawieszania
⑨ Etui do przechowywania

4 Prostowanie włosów

Przed użyciem:
• Umyj włosy szamponem i nałóż na nie odżywkę.
• Wysusz włosy suszarką, korzystając ze szczotki.

Uwaga! Gdy używasz prostownicy po raz pierwszy, zawsze wybieraj niskie ustawienie temperatury.

1 Podłącz wtyczkę przewodu zasilającego do gniazdka elektrycznego.
2 Przesuń zatrzask blokujący w dół, aby odblokować urządzenie (⑥).
3 Przytrzymaj wyłącznik ⏻ (⑤) przez sekundę, aby włączyć prostownicę.
↳ Zaświeci się wskaźnik LED funkcji Moisture Protect, a wskaźnik temperatury „**175**" (②) zacznie migać na wyświetlaczu.
↳ Przy włączonym urządzeniu jony są uwalniane automatycznie i bez przerwy przez otwór wylotowy. Funkcja jonizacji pozwala zapanować nad skręcającymi się włosami i nadać im dodatkowy blask.
4 Naciśnij przycisk regulacji temperatury + lub — , aby wybrać ustawienie temperatury odpowiednie dla Twoich włosów. Wybrane ustawienie temperatury zacznie migać na wyświetlaczu. Więcej informacji można znaleźć w **tabeli charakterystyki włosów** zamieszczonej poniżej.

Rodzaj włosów	Ustawienie temperatury
Szorstkie, kręcone, trudne do wyprostowania	200°C
Cienkie, niezbyt gęste lub lekko pofalowane	175°C
Jasne, blond, rozjaśniane lub farbowane	150°C

↳ Kiedy płytki prostujące nagrzeją się do wybranej temperatury, cyfry przestaną migać.
5 Aby włączyć lub wyłączyć funkcję Moisture Protect, naciśnij przycisk ⓪ (④) i przytrzymaj go przez sekundę.
6 Za pomocą grzebienia przygotuj pasmo włosów o szerokości nie większej niż 5 cm.

Uwaga! W przypadku grubszych włosów zalecane jest podzielenie ich na więcej pasm.

W celu maksymalnego zachowania wilgoci zalecamy, aby każde pociągnięcie było wykonywane z niewielką ilością włosów.

7 Umieść je pomiędzy płytkami prostującymi i mocno ściśnij uchwyty.
8 Przesuń prostownicę wzdłuż pasma włosów jednym, płynnym ruchem (przez maks. 5 sekund) od nasady aż po końce, bez zatrzymywania.
9 Powtórz czynności od 6 do 8, aby wyprostować resztę włosów.
10 Na zakończenie spryskaj włosy sprayem nabłyszczającym lub elastycznie utrwalającym fryzurę.

Uwaga! Urządzenie jest wyposażone w funkcję automatycznego wyłączania.Po godzinie urządzenie wyłącza się automatycznie. Możesz ponownie uruchomić urządzenie, przytrzymując wyłącznik do momentu, aż włączy się ekran LED.

Po użyciu:
1 Wyłącz urządzenie i wyjmij jego wtyczkę z gniazdka elektrycznego.
2 Umieść je na odpornej na wysokie temperatury powierzchni i pozostaw do ostygnięcia.
3 Wyczyść urządzenie oraz płytki prostujące przy użyciu wilgotnej ściereczki.
4 Zablokuj płytki prostujące (⑥).
5 Przechowuj urządzenie w bezpiecznym i suchym miejscu, z dala od kurzu. Możesz też powiesić urządzenie za uchwyt do zawieszania (⑧) lub schować je w dołączonym etui (⑨).

5 Gwarancja i serwis

W razie jakichkolwiek pytań lub problemów, np. w przypadku konieczności wymiany nasadki, prosimy odwiedzić naszą stronę internetową www.philips.com lub skontaktować się z lokalnym Centrum Obsługi Klienta firmy Philips (numer telefonu znajduje się w ulotce gwarancyjnej). Jeśli w Twoim kraju nie ma Centrum Obsługi Klienta, zwróć się o pomoc do sprzedawcy produktów firmy Philips.

Română

Felicitări pentru achiziţie şi bun venit la Philips! Pentru a beneficia pe deplin de asistenţa oferită de Philips, înregistraţi-vă produsul la www.philips.com/welcome.

1 Important

Citiţi cu atenţie acest manual de utilizare înainte de a utiliza aparatul şi păstraţi-l pentru consultare ulterioară.

• AVERTISMENT: Nu utilizaţi acest aparat în apropierea apei.
• Când aparatul este utilizat în baie, scoateţi-l din priză după utilizare deoarece apa reprezintă un risc chiar şi când aparatul este oprit.
• AVERTISMENT: Nu utilizaţi acest aparat în apropierea căzilor, duşurilor, bazinelor sau altor recipiente cu apă.
• Scoateţi întotdeauna aparatul din priză după utilizare.
• În cazul în care cablul de alimentare este deteriorat, acesta trebuie înlocuit întotdeauna de Philips, de un centru de service autorizat de Philips sau de personal calificat în domeniu, pentru a evita orice accident.
• Acest aparat poate fi utilizat de către copii începând de la vârsta de 8 ani şi persoane care au capacităţi fizice, mentale sau senzoriale reduse sau sunt lipsite de experienţă şi cunoştinţe, dacă sunt supravegheate sau au fost instruite cu privire la utilizarea în condiţii de siguranţă a aparatului şi înţeleg pericolele pe care le prezintă. Copii nu trebuie să se joace cu aparatul. Curăţarea şi întreţinerea de către utilizator nu trebuie realizate de către copii nesupravegheaţi.
• Înainte de a conecta aparatul, asiguraţi-vă că tensiunea indicată pe aparat corespunde tensiunii reţelei locale.
• Nu utilizaţi aparatul pentru alt scop decât cel descris în acest manual.
• Nu lăsaţi niciodată aparatul nesupravegheat când este conectat la sursa de alimentare.
• Nu utilizaţi niciodată accesorii sau componente de la alţi producători sau nerecomandate explicit de Philips. Dacă utilizaţi aceste accesorii sau componente, garanţia se anulează.
• Nu înfăşuraţi cablul de alimentare în jurul aparatului.
• Înainte de a depozita aparatul, aşteptaţi să se răcească.
• Aveţi foarte multă grijă când utilizaţi aparatul întrucât ar putea fi extrem de fierbinte. Apucaţi doar mânerul, deoarece celelalte componente sunt fierbinţi, şi evitaţi contactul cu pielea.
• Aşezaţi întotdeauna aparatul cu suportul pe o suprafaţă plată, stabilă, termorezistentă. Plăcile de încălzire fierbinţi nu trebuie să atingă niciodată suprafaţa sau alte materiale inflamabile.
• Evitaţi intrarea în contact a cablului de alimentare cu piesele fierbinţi ale aparatului.
• Păstraţi aparatul la distanţă de obiecte şi materiale inflamabile când este pornit.
• Nu acoperiţi niciodată aparatul cu ceva (de exemplu un prosop sau un articol vestimentar) când este fierbinte.
• Utilizaţi aparatul numai pe păr uscat. Nu utilizaţi aparatul cu mâinile ude.
• Păstraţi plăcile de încălzire curate şi curăţaţi-le de praf şi produse pentru coafat precum spumă, spray sau gel. Nu utilizaţi niciodată aparatul împreună cu produse de coafat.
• Plăcile de încălzire au înveliş. Acest înveliş se poate uza lent în timp. Totuşi, acest lucru nu afectează performanţa aparatului.
• Dacă aparatul este utilizat pe păr vopsit, plăcile de încălzire se pot păta. Înainte de a-l utiliza pentru păr artificial, consultaţi întotdeauna distribuitorul.
• Pentru control sau depanare duceţi aparatul numai la un centru service autorizat de Philips. Repararea făcută de persoane necalificate poate genera situaţii periculoase pentru utilizator.
• Nu introduceţi obiecte metalice în orificii, pentru a evita electrocutarea.

Câmpuri electromagnetice (EMF)

Acest aparat Philips respectă toate standardele şi reglementările aplicabile privind expunerea la câmpuri electromagnetice.

Protecţia mediului

Produsul dvs. este proiectat şi fabricat din materiale şi componente de înaltă calitate, care pot fi reciclate şi reutilizate.

Când acest simbol în formă de pubelă tăiată însoţeşte un produs, înseamnă că produsul face obiectul Directivei Europene 2012/19/UE.

Vă rugăm să vă informaţi cu privire la sistemul de colectare separată pentru produse electrice şi electronice.

Acţionaţi conform regulamentelor locale şi nu aruncaţi produsele vechi împreună cu gunoiul menajer normal. Scoaterea din uz corectă a produselor vechi va ajuta la prevenirea consecinţelor potenţial negative asupra mediului şi a sănătăţii umane.

2 Introducere

Aparatul de îndreptat părul cu protecţie a umezelii dispune de o nouă tehnologie inovatoare cu senzor, numit Senzor de protecţie a umezelii.

Această tehnologie a fost concepută special pentru a conserva hidratarea naturală a părului dvs. Senzorul diagnostichează părul de 30 de ori pe secundă şi adaptează temperatura pentru a menţine hidratarea naturală a acestuia. Acest lucru oferă protecţie avansată părului dvs. împotriva supraîncălzirii şi, prin urmare, vă păstrează părul mai sănătos şi mai strălucitor. Am activat deja senzorul astfel încât să vă puteţi bucura de o protecţie maximă încă de la început.

3 Prezentare generală

① Plăci de încălzire
② Panou de afişare
③ Reglaj de temperatură
④ Activare/Dezactivare funcţie de protecţie a umezelii
⑤ Activare/Dezactivare
⑥ Clemă de închidere
⑦ Cablu de alimentare cu articulaţie
⑧ Agăţătoare
⑨ Husă pentru stocare

4 Îndreptarea părului

Înainte de utilizare:
• Spălaţi-vă părul cu şampon şi balsam.
• Uscaţi-vă părul cu o perie.

Notă: La prima utilizare a aparatului de îndreptat părul, selectaţi întotdeauna o setare mai mică.

1 Conectaţi ştecherul la o priză de alimentare.
2 Împingeţi în jos zăvorul de blocare pentru a debloca aparatul (⑥).
3 Apăsaţi butonul de pornire/oprire ⏻ (⑤) timp de o secundă pentru a porni aparatul de îndreptat părul.
↳ LED-ul funcţiei de protecţie a umezelii este aprins şi indicatorul de temperatură '**175**' (②) începe să lumineze intermitent pe afişaj.
↳ Atunci când aparatul este pornit, se vor genera automat şi continuu ioni din orificiu, reducând aspectul creţ şi conferind un plus de strălucire.
4 Apăsaţi butonul de temperatură + sau — pentru a selecta o setare adecvată de temperatură pentru tipul dvs. de păr. Setarea de temperatură selectată începe să lumineze intermitent pe afişaj. Puteţi consulta tabelul cu **Tipuri de păr** de mai jos.

Tip de păr	Setare de temperatură
Aspru, creţ, dificil de îndreptat	200°C
Fin, cu textură medie sau uşor ondulat	175°C
Deschis la culoare, blond, decolorat sau vopsit	150°C

↳ Când plăcile de îndreptare au atins temperatura selectată, cifrele nu mai luminează intermitent.
5 Pentru a activa/dezactiva funcţia de protecţie a umezelii, apăsaţi şi menţineţi apăsat butonul ⓪ (④) timp de o secundă.
6 Pieptănaţi-vă părul şi alegeţi o şuviţă nu mai lată de 5 cm pentru a o îndrepta.

Notă: Pentru părul cu firul gros, se sugerează crearea mai multor şuviţe.

Pentru păstrarea maximă a umezelii vă recomandăm 1 pulverizare şi relativ mai puţine şuviţe de păr.

7 Plasaţi-o între plăcile pentru îndreptare şi strângeţi mânerele ferm.
8 Glisaţi aparatul de îndreptat părul uşor pe lungimea părului cu o singură mişcare (max. 5 secunde) de la rădăcină către vârf fără să vă opriţi.
9 Pentru a îndrepta restul părului, repetaţi paşii 6 - 8.
10 Pentru finalizarea coafurii, pulverizaţi un spray de strălucire sau un fixativ cu fixare flexibilă.

Notă: Aparatul este echipat cu o funcţie de oprire automată.După 60 de minute, aparatul se opreşte automat. Puteţi reporni aparatul apăsând şi menţinând apăsat butonul de pornire/oprire până când ecranul cu LED se aprinde.

După utilizare:
1 Opriţi aparatul şi scoateţi ştecherul din priză.
2 Aşezaţi-l pe o suprafaţă termorezistentă până la răcire.
3 Curăţaţi aparatul şi plăcile pentru îndreptare cu o cârpă umedă.
4 Blocaţi plăcile de îndreptare (⑥).
5 Depozitaţi-l într-un loc sigur şi uscat, fără praf. De asemenea, îl puteţi suspenda de la agăţătoare (⑧) sau îl puteţi depozita în husa furnizată (⑨).

5 Garanţie şi service

Dacă aveţi nevoie de informaţii, de ex. despre înlocuirea unui accesoriu, sau întâmpinaţi probleme, vizitaţi site-ul Web Philips la adresa www.philips.com sau contactaţi centrul local de asistenţă pentru clienţi Philips (numărul de telefon îl puteţi găsi în certificatul de garanţie universal). Dacă în ţara dvs. nu există niciun centru de asistenţă pentru clienţi, contactaţi distribuitorul Philips local..

Русский

Выпрямитель

Поздравляем с покупкой и приветствуем вас в клубе Philips! Чтобы воспользоваться всеми преимуществами поддержки Philips, зарегистрируйте устройство на веб-сайте www.philips.com/welcome.

1 Внимание

Перед использованием прибора внимательно ознакомьтесь с руководством пользователя и сохраните его для дальнейшего использования в качестве справочного материала.

• ВНИМАНИЕ! Не используйте прибор вблизи воды.
• Выньте вилку шнура питания прибора из розетки электросети после использования прибора в ванной комнате. Близость воды представляет риск, даже если прибор выключен.
• ВНИМАНИЕ! Не используйте прибор в ванной, душе, бассейне или других помещениях с повышенной влажностью.
• После завершения работы отключите прибор от розетки электросети.
• В случае повреждения сетевого шнура его необходимо заменить. Чтобы обеспечить безопасную эксплуатацию прибора, заменяйте шнур только в авторизованном сервисном центре Philips или в сервисном центре с персоналом аналогичной квалификации.
• Дети старше 8 лет и лица с ограниченными возможностями сенсорной системы или ограниченными умственными или физическими способностями, а также лица с недостаточным опытом и знаниями могут пользоваться этим прибором под присмотром или после получения инструкций о безопасном использовании прибора и потенциальных опасностях. Не позволяйте детям играть с прибором. Дети могут осуществлять очистку и уход за прибором только под присмотром взрослых.
• Перед подключением прибора убедитесь, что указанное на нем напряжение соответствует напряжению местной электросети.
• Не используйте устройство для целей, отличных от описанных в данном руководстве.
• Не оставляйте включенный в сеть прибор без присмотра.
• Запрещается пользоваться какими-либо аксессуарами или деталями других производителей, не имеющих специальной рекомендации Philips. При использовании таких аксессуаров и деталей гарантийные обязательства теряют силу.
• Не обматывайте сетевой шнур вокруг прибора.
• Прежде чем убрать прибор, дайте ему остыть.
• Соблюдайте осторожность при использовании прибора, так как он может сильно нагреваться. Держите прибор только за ручку, так как остальные части очень горячие. Избегайте контакта с кожей.
• Всегда размещайте прибор с подставкой на термостойкой, устойчивой, плоской поверхности. Горячие нагревательные пластины не должны соприкасаться с поверхностью или другими воспламеняющимися материалами.
• Не допускайте контакта сетевого шнура с горячими частями прибора.
• Держите включенный прибор в стороне от легковоспламеняющихся объектов и материалов.
• Запрещается покрывать неостывший прибор (например, полотенцем или одеждой).
• Пользуйтесь прибором для укладки только сухих волос. Запрещается брать прибор мокрыми руками.
• Нагревательные пластины следует содержать в чистоте. Очищайте их от пыли и средств для укладки: муссов, спреев и гелей. Запрещается использовать прибор вместе со средствами для укладки.
• Нагревательные пластины имеют специальное покрытие. Со временем это покрытие может стираться. Это не влияет на работу прибора.
• При использовании прибора на окрашенных волосах на нагревательных пластинах могут появиться пятна. Прежде чем использовать прибор на искусственных волосах, проконсультируйтесь со специалистами в месте приобретения волос.
• Для проверки или ремонта прибора следует обращаться только в авторизованный сервисный центр Philips. Ремонт, произведенный неквалифицированным лицом, может привести к особо опасным для пользователя ситуациям.
• Во избежание поражения электрическим током не вставляйте металлические предметы в отверстия.

Электромагнитные поля (ЭМП)

Этот прибор Philips соответствует всем применимым стандартам и нормам по воздействию электромагнитных полей.

Защита окружающей среды

Данное изделие изготовлено из высококачественных материалов и компонентов, которые подлежат повторной переработке и вторичному использованию.

Если изделие маркировано значком с изображением перечеркнутого мусорного бака, это означает, что изделие соответствует требованиям директивы 2012/19/ЕС.

Узнайте о правилах местного законодательства по раздельной утилизации электротехнических и электронных изделий.

Действуйте в соответствии с местным законодательством и не выбрасывайте отслужившие изделия вместе с бытовым мусором. Правильная утилизация отслужившего оборудования поможет предотвратить возможное вредное воздействие на окружающую среду и здоровье человека.

2 Введение

Выпрямитель для волос MoistureProtect оснащен инновационным сенсорным датчиком Moisture Protect.

Эта технология была специально разработана для поддержания естественного уровня увлажненности волос. Датчик проверяет состояние волос 30 раз в секунду и подбирает оптимальную температуру укладки, предотвращая пересушивание. Это обеспечивает улучшенную защиту волос от перегрева, делая волосы более здоровыми и красивыми. Сенсор уже включен, поэтому вы можете наслаждаться максимальной степенью защиты.

3 Описание

① Нагревательные пластины
② Индикаторная панель
③ Настройка температуры
④ Включение/выключение датчика MoistureProtect
⑤ Включение/отключение питания
⑥ Защелка
⑦ Шнур на шарнире
⑧ Петелька для подвешивания
⑨ Чехол для хранения

4 Выпрямление волос

Перед использованием
• Вымойте волосы шампунем и нанесите кондиционер.
• Высушите волосы феном, используя щетку.

Примечание. При первом использовании выпрямителя выбирайте низкий температурный режим.

1 Включите штепсель в розетку.
2 Нажмите на фиксатор (⑥), чтобы разблокировать прибор.
3 Удерживайте кнопку включения/отключения ⏻ (⑤) в течение 1 секунды, чтобы включить выпрямитель для волос.
↳ Загорится светодиодный индикатор Moisture Protect, и на дисплее начнет мигать индикация температуры **175** (②)
↳ Пока прибор включен, через отверстие ионизатора автоматически и непрерывно генерируются ионы, что придает волосам дополнительный блеск и уменьшает спутывание.
4 С помощью кнопки нагрева + или — выберите температурный режим, наиболее подходящий вашему типу волос. На дисплее начнет мигать индикация выбранного температурного режима. **Информацию о типах волос см. в таблице ниже.**

Тип волос	Настройки температуры
Жесткие, вьющиеся или трудновыпрямляемые волосы	200 °C
Тонкие, нормальные или волнистые волосы	175 °C
Светлые, обесцвеченные или окрашенные волосы	150 °C

↳ Когда выпрямляющие пластины нагреются до выбранной температуры, цифры перестанут мигать.
5 Чтобы выключить/включить датчик MoistureProtect, нажмите и удерживайте кнопку ⓪ (④) в течение одной секунды.
6 Расчешите волосы и отделите прядь волос шириной не более 5 см для выпрямления.

Примечание. Если волосы густые, разделите их на большее число прядей.

Для максимальной защиты волос от пересушивания проводите прибором по пряди один раз (прядь не должна быть слишком толстой).

7 Поместите прядь волос между выпрямляющими пластинами и крепко сожмите рукоятки.
8 Плавно перемещайте прибор по всей длине волос (в течение максимум 5 секунд) от корней до кончиков без остановки.
9 Повторите шаги с 6 по 8, чтобы выпрямить остальные волосы.
10 По окончании укладки воспользуйтесь спреем для блеска или спреем для гибкой фиксации.

Примечание. Прибор оснащен функцией автоматического отключения.По истечении 60 минут прибор автоматически отключается. Вы можете снова включить прибор, удерживая кнопку включения/выключения, пока не загорится светодиодный дисплей.

После использования:
1 Выключите прибор и выньте штепсель из розетки.
2 Поместите его на термостойкую поверхность до полного остывания.
3 Очистите прибор и выпрямляющие пластины влажной тканью.
4 Заблокируйте выпрямляющие пластины (⑥).
5 Храните прибор в безопасном и сухом месте, защищенном от пыли. Вы также можете подвесить прибор за специальную петлю (⑧) или хранить его в чехле (⑨) (входит в комплект).

5 Гарантия и обслуживание

При возникновении проблемы, при необходимости получения сервисного обслуживания или информации (например, если нужно заменить насадку) зайдите на веб-сайт компании Philips www.philips.com или обратитесь в центр поддержки потребителей в вашей стране (номер телефона центра указан на гарантийном талоне). Если в вашей стране нет центра поддержки потребителей Philips, обратитесь по месту приобретения изделия.

Для бытовых нужд

Изготовитель: "Филипс Консьюмер Лайфстайл Б.В.», Туссендиепен 4, 9206 АД, Драхтен, Нидерланды.

Импортер на территорию России и Таможенного Союза: ООО «Филипс», Россия, Москва, ул. Сергея Макеева, 13, тел. +7 495 961 1111

Импортер на территорию России и Таможенного Союза принимает претензии потребителей в случаях, предусмотренных Законом РФ «О защите прав потребителей» 07.02.1992 N 2300-1», в отношении товара, приобретенного на территории Российской Федерации

Model: HP8372
Input rating: 110-240V~ 50-60 Hz 36 W
Class II appliance

Slovensky

Blahoželáme vám ku kúpe a vitame vás medzi používateľmi produktov spoločnosti Philips. Ak chcete využiť všetky výhody zákazníckej podpory spoločnosti Philips, zaregistrujte svoj výrobok na lokalite www.philips.com/welcome.

1 Dôležité

Pred použitím zariadenia si pozorne prečítajte tento návod na použitie a ponechajte si ho pre prípad potreby v budúcnosti.

• VAROVANIE: Nepoužívajte zariadenie v blízkosti vody.
• Ak zariadenie používate v kúpeľni, hneď po použití ho odpojte zo siete, pretože voda v jeho blízkosti predstavuje nebezpečenstvo, aj keď je zariadenie vypnuté.
• VAROVANIE: Toto zariadenie nepoužívajte v blízkosti vaní, spŕch, umývadiel ani iných nádob obsahujúcich vodu.
• Po použití vždy odpojte zariadenie zo siete.
• Poškodený sieťový kábel smie vymeniť jedine personál spoločnosti Philips, servisného strediska autorizovaného spoločnosťou Philips alebo osoba s podobnou kvalifikáciou, aby nedošlo k nebezpečnej situácii.
• Toto zariadenie môžu používať deti staršie ako 8 rokov a osoby, ktoré majú obmedzené telesné, zmyslové alebo mentálne schopnosti alebo nemajú dostatok skúseností a znalostí, pokiaľ sú pod dozorom alebo im bolo vysvetlené bezpečné používanie tohto zariadenia a za predpokladu, že rozumejú príslušným rizikám. Deti sa nesmú hrať s týmto zariadením. Deti by bez dozoru nesmú čistiť ani udržiavať toto zariadenie.
• Pred pripojením zariadenia sa presvedčte, či napätie udávané na zariadení zodpovedá napätiu v miestnej elektrickej sieti.
• Zariadenie nepoužívajte na žiaden iný účel ako je účel opísaný v tomto návode.
• Keď je zariadenia pripojené k elektrickej sieti, nikdy ho nenechávajte bez dozoru.
• Nikdy nepoužívajte príslušenstvo ani súčiastky od iných výrobcov ani príslušenstvo, ktoré spoločnosť Philips výslovne neodporučila. Ak takéto príslušenstvo alebo súčiastky použijete, záruka stráca platnosť.
• Sieťový kábel nenavíjajte okolo zariadenia.
• Predtým, ako zariadenie odložíte, nechajte ho vychladnúť.
• Pri používaní zariadenia buďte mimoriadne opatrní, pretože môže byť veľmi horúce. Zariadenie držte len za rukoväť, pretože ostatné časti sú horúce. Zabráňte kontaktu s pokožkou.
• Zariadenie vždy položte stojanom na stabilný a rovný povrch odolný voči vysokej teplote. Horúce ohrevné platne sa nesmú dotýkať povrchu ani iného horľavého materiálu.
• Dávajte pozor, aby sa sieťový kábel nedotýkal horúcich častí zariadenia.
• Zapnuté zariadenie sa nesmie dostať do blízkosti horľavých predmetov a materiálu.
• Zapnuté zariadenie nikdy ničím neprikrývajte (napr. uterákom alebo oblečením).
• Zariadenie používajte len na úpravu suchých vlasov. Zariadenie nepoužívajte, ak máte mokré ruky.
• Ohrevné platne udržiavajte čisté, chráňte pred prachom a znečistením prípravkami na tvarovanie účesu, ako napríklad penovým tužidlom, lakom alebo gélom. Zariadenie nikdy nepoužívajte v kombinácii s prostriedkami na úpravu účesov.
• Ohrevné platne majú povrchovú vrstvu. Povrchovú vrstva sa môže časom postupne opotrebovať. Toto však nemá vplyv na činnosť ani výkon zariadenia.
• Ak sa zariadenie používa na úpravu farbených vlasov, ohrevné platne sa môžu znečistiť. Pred použitím na umelých vlasoch sa vždy poraďte s predajcom daných vlasov.
• Zariadenie vždy vráťte do servisného strediska autorizovaného spoločnosťou Philips, kde ho skontrolujú, prípadne opravia. Oprava nekvalifikovanou osobou môže pre používateľa predstavovať veľké nebezpečenstvo.
• Do otvorov nezasúvajte kovové predmety, aby nedošlo k zásahu elektrickým prúdom.

Elektromagnetické polia (EMF)

Tento spotrebič značky Philips vyhovuje všetkým príslušným normám a smerniciam týkajúcim sa vystavenia elektromagnetickým poliam.

Životné prostredie

Váš produkt bol navrhnutý a vyrobený pomocou vysokokvalitných materiálov a komponentov, ktoré sa dajú recyklovať a znova využiť.

Keď je na produkte vyznačený symbol prečiarknutého koša s kolieskami, znamená to, že sa na daný produkt vzťahuje Európska smernica 2012/19/EÚ.

Informujte sa o lokálnom systéme separovaného zberu pre elektrické a elektronické zariadenia.

Postupujte podľa miestnych predpisov a nevyhadzujte vaše staré produkty do bežného komunálneho odpadu. The correct disposal of your old product will help prevent potential negative consequences for the environment and human health.

2 Úvod

Žehlička na vlasy MoistureProtect je vybavená novou inovatívnou technológiou snímania s názvom snímač Moisture Protect.

Táto technológia bola vyvinutá špeciálne s cieľom zachovať prirodzenú hydratáciu vlasov. Snímač 30-krát za sekundu kontroluje stav vašich vlasov a prispôsobuje im teplotu tak, aby si uchovali svoju prirodzenú hydratáciu. Vaše vlasy sú tak lepšie chránené pred prehriatím a ostávajú zdravšie a lesklejšie. Snímač je už zapnutý, preto sa môžete spoľahnúť na maximálnu ochranu vlasov od úplného začiatku.

3 Prehľad

① Ohrevné platne
② Zobrazovací panel
③ Nastavenie teploty
④ Zapnutie/vypnutie funkcie MoistureProtect
⑤ Zapnuté/vypnuté
⑥ Zatvárací zámok
⑦ Otočný kábel
⑧ Závesná slučka
⑨ Puzdro na odkladanie

4 Vyrovnávanie vlasov

Pred použitím:
• Vlasy si umyte pomocou šampónu a kondicionéru.
• Vlasy usušte pomocou sušiča a kefy.

Poznámka: Keď vlasovú žehličku používate prvýkrát, vždy zvoľte nízke nastavenie.

1 Pripojte zástrčku do sieťovej zásuvky.
2 Posunutím zatváracieho zámku odomknite zariadenie (⑥).
3 Zapnite žehličku na vlasy tak, že na sekundu stlačíte tlačidlo vypínača ⏻ (⑤).
↳ Rozsvieti sa kontrolka LED funkcie Moisture Protect a na displeji začne blikať ukazovateľ teploty „**175**" (②).
↳ Keď je zariadenie zapnuté, nepretržite automaticky uvoľňuje ióny cez výstupný otvor, čím znižuje strapatenie vlasov a dodáva im ešte viac lesku.
4 Stlačením tlačidla nastavenia teploty + alebo — vyberte nastavenie teploty vhodné pre vaše vlasy. Na displeji začne blikať zvolená teplota. Pozrite si nasledujúcu tabuľku s **typmi** vlasov.

Typ vlasov	Nastavenie teploty
Hrubé, kučeravé, náročné vyrovnávanie	200 °C
Jemné, s miernou textúrou alebo jemne zvlnené	175 °C
Bledé, blond, odfarbené alebo farbené	150 °C

↳ Keď vyrovnávacie platne dosiahnu požadovanú teplotu, číslice prestanú blikať.
5 Ak chcete funkciu MoistureProtect vypnúť, stlačte tlačidlo ⓪ (④) a na sekundu ho podržte.
6 Rozčešte si vlasy a oddeľte prameň široký maximálne 5 cm, ktorý budete vyrovnávať.

Poznámka: Pri hustejších vlasoch odporúčame vytvoriť viac prameňov.

Na max. uchovanie vlhkosti odporúčame 1 ťah s relatívne menším množstvom prameňov vlasov.

7 Umiestnite ho medzi vyrovnávacie platne a rukoväte stlačte pevne k sebe.
8 Posúvajte vlasovú žehličku smerom nadol po celej dĺžke vlasov jedným ťahom (max. 5 sekúnd) od korienkov až po končeky, bez zastavenia.
9 Ak chcete vyrovnať aj zvyšok vlasov, opakujte kroky 6 až 8.
10 Úpravu účesu dokončite jemným nanesením spreja na zvýšenie lesku alebo laku na vlasy s pružnou fixáciou.

Poznámka: Zariadenie je vybavené funkciou automatického vypnutia. Po 60 minútach sa zariadenie automaticky vypne. Zariadenie môžete opäť zapnúť stlačením a podržaním tlačidla vypínača, až kým sa nerozsvieti obrazovka LED.

Po použití:
1 Vypnite zariadenie a odpojte ho zo siete.
2 Umiestnite ho na teplovzdorný podklad a počkajte, kým vychladne.
3 Zariadenie a vyrovnávacie platne očistite navlhčenou tkaninou.
4 Zamknite vyrovnávacie platne (⑥).
5 Zariadenie skladujte na bezpečnom, suchom a bezprašnom mieste. Môžete ho tiež zavesiť za očko na zavesenie (⑧) alebo ho odložiť do dodaného puzdra (⑨).

5 Záruka a servis

Ak potrebujete informácie, napr. o výmene nástavca, alebo ak sa vyskytne problém, navštívte webovú stránku spoločnosti Philips na adrese www.philips.com alebo kontaktujte Stredisko starostlivosti o zákazníkov spoločnosti Philips vo Vašej krajine (telefónne číslo tohto strediska nájdete v medzinárodnom záručnom liste). Ak sa vo vašej krajine toto stredisko nenachádza, obráťte sa na miestneho predajcu výrobkov značky Philips.

Slovenščina

Čestitamo vam za nakup in dobrodošli pri Philipsu! Da bi izkoristili vse prednosti Philipsove podpore, izdelek registrirajte na strani www.philips.com/welcome.

1 Pomembno

Pred uporabo aparata natančno preberite ta uporabniški priročnik in ga shranite za poznejšo uporabo.

• OPOZORILO: Aparata ne uporabljajte v bližini vode.
• Ko aparat uporabljate v kopalnici, ga po uporabi vedno izključite iz omrežja, ker neposredna bližina vode predstavlja nevarnost, četudi je aparat izklopljen.
• OPOZORILO: Aparata ne uporabljajte v bližini kadi, tušev, umivalnikov ali drugih posod z vodo.
• Po uporabi aparat vedno izklopite iz omrežne vtičnice.
• Poškodovani omrežni kabel sme zamenjati le podjetje Philips, Philipsov pooblaščeni servis ali ustrezno usposobljeno osebje.
• Ta aparat lahko uporabljajo otroci od 8. leta starosti naprej in osebe z zmanjšanimi fizičnimi ali psihičnimi sposobnostmi ali s pomanjkljivimi izkušnjami in znanjem, če so prejele navodila glede varne uporabe aparata ali jih pri uporabi nadzoruje odgovorna oseba, ki jih opozori na morebitne nevarnosti. Otroci naj se ne igrajo z aparatom. Otroci aparata ne smejo čistiti in vzdrževati brez nadzora.
• Preden aparat priključite, preverite, ali na aparatu označena napetost ustreza napetosti lokalnega električnega omrežja.
• Aparat uporabljajte izključno v namene, ki so opisani v tem priročniku.
• Ko je aparat priključen na napajanje, ga ne puščajte brez nadzora.
• Ne uporabljajte nastavkov ali delov drugih proizvajalcev, ki jih Philips izrecno ne priporoča. Uporaba takšnih nastavkov razveljavi garancijo.
• Omrežnega kabla ne navijajte okoli aparata.
• Preden aparat shranite, počakajte, da se ohladi.
• Pri uporabi aparata bodite zelo pozorni, ker je lahko izjemno vroč. Primite samo ročaj, ker so drugi deli vroči, in se izogibajte stiku s kožo.
• Aparat s stojalom vedno položite na stabilno ravno površino, odporno proti vročini. Vroče grelne plošče se ne smejo nikoli dotakniti površine ali drugega vnetljivega materiala.
• Preprečite stik omrežnega kabla z vročimi deli aparata.
• Vklopljenega aparata ne približujte vnetljivim predmetom in materialom.
• Vročega aparata ne pokrivajte (npr. z brisačo ali obleko).
• Aparat uporabljajte le na suhih laseh. Aparata ne uporabljajte z mokrimi rokami.
• Grelne plošče morajo biti čiste in brez prahu, umazanije in sredstev za oblikovanje, kot so žele, pršilo in gel. Aparata ne uporabljajte v kombinaciji s sredstvi za oblikovanje.
• Grelne plošče imajo prevleko. Prevleka se sčasoma lahko obrabi. Vendar to ne vpliva na delovanje aparata.
• Če aparat uporabljate na barvanih laseh, se grelne plošče lahko umažejo. Preden ga uporabite na umetnih laseh, se posvetujte z njihovim distributerjem.
• Za pregled ali popravilo aparata se obrnite na Philipsov pooblaščeni servis. Popravilo s strani neusposobljenih oseb je lahko za uporabnika izredno nevarno.
• V reže ne vstavljajte kovinskih predmetov, da ne povzročite električnega šoka.

Elektromagnetna polja (EMF)

Ta Philipsov aparat ustreza vsem veljavnim standardom in predpisom glede izpostavljenosti elektromagnetnim poljem.

Okolje

Ta izdelek je narejen iz visokokakovostnih materialov in sestavnih delov, ki jih je mogoče reciklirati in uporabiti znova.

Če je izdelek opremljen s simbolom prečrtanega smetnjaka na kolesih, to pomeni, da je pri ravnanju s tem izdelkom treba upoštevati evropsko direktivo 2012/19/ES.

Pozanimajte se o sistemu zbiranja in ločevanja za odpadne električne in elektronske izdelke na svojem območju.

Upoštevajte lokalne predpise in ne odlagajte starih izdelkov z običajnimi gospodinjskimi odpadki. S pravilnim odlaganjem starih izdelkov pripomorete k preprečevanju morebitnih negativnih vplivov na okolje in človeško zdravje.

2 Uvod

Ravnalnik MoistureProtect vsebuje inovativno tehnologijo senzorja, ki ji pravimo senzor za zaščito vlažnosti.

Ta tehnologija je bila zasnovana za to, da ohranja naravno hidracijo las. Senzor 30-krat na sekundo preveri stanje las in temperaturo prilagaja tako, da ohranja naravno hidracijo las. To zagotavlja napredno zaščito las pred pregrevanjem, kar jih ohranja bolj zdrave in sijoče. Senzor je že vklopljen, zato je od vsega začetka zagotovljena najvišja zaščita.

3 Pregled

① Grelne plošče
② Zaslonska plošča
③ Nastavitev temperature
④ Vklop/izklop senzorja MoistureProtect
⑤ Vklop/izklop napajanja
⑥ Zaklep
⑦ Vrtljiv kabel
⑧ Obešalna zanka
⑨ Torbica za shranjevanje

4 Ravnanje las

Pred uporabo:
• Lase operite s šamponom in balzamom.
• Lase posušite in jih hkrati krtačite.

Opomba: pri prvi uporabi ravnalnika izberite nizko nastavitev.

1 Vtikač priključite na omrežno vtičnico.
2 Zaklep pritisnite navzdol, da odklenete aparat (⑥).
3 Za sekundo pridržite gumb za vklop/izklop ⏻ (⑤), da vklopite ravnalnik.
↳ Na zaslonu sveti LED-indikator senzorja za zaščito vlažnosti in utripa indikator temperature »**175**« (②).
↳ Če je aparat vklopljen, se samodejno neprekinjeno sproščajo ioni za dodaten lesk in gladke lase.
4 Pritisnite gumb za nastavitev temperature + ali — izberite ustrezno temperaturo za vaše lase. Na zaslonu začne utripati izbrana temperatura. Lahko si pomagate tudi s spodnjo tabelo **vrst las**.

Vrsta las	Nastavitev temperature
Grobi, kodrasti lasje in lasje, ki jih je težko ravnati	200 °C
Tanki, srednje teksturirani ali mehko valoviti lasje	175 °C
Svetli, pobeljeni ali pobarvani lasje	150 °C

↳ Ko se ravnalni plošči segrejeta na izbrano temperaturo, prikaz neha utripati.
5 Če funkcijo MoistureProtect želite vklopiti/izklopiti, za sekundo pridržite gumb ⓪ (④).
6 Počešite lase in vzemite pramen za ravnanje, ki ni širši od 5 cm.

Opomba: če imate debelejše lase, ustvarite več delov.

Za najboljše ohranjanje vlage priporočamo 1 potezo z manj prameni las.

7 Namestite ga med ravnalni plošči in pritisnite ročaja trdno skupaj.
8 V eni potezi (največ 5 sekund) potegnite ravnalnik po celi dolžini las, od korenin do konic.
9 Za ravnanje preostalih las ponavljajte korake od 6 do 8.
10 Pričesko dopolnite z razpršilom za sijaj las ali utrjevalcem za prožno pričesko.

Opomba: naprava je opremljena s funkcijo samodejnega izklopa.Po 60 minutah se aparat samodejno izklopi. Lahko ponovno vklopite aparat tako, da pridržite gumb za vklop/izklop, dokler LED-zaslon ne zasveti.

Po uporabi:
1 Aparat izklopite in izključite.
2 Položite ga na površino, ki je odporna na vročino, da se ohladi.
3 Aparat in ravnalni plošči očistite z vlažno krpo.
4 Zaklenite ravnalni plošči (⑥).
5 Aparat hranite na varnem in suhem mestu, kjer ni prahu. Shranite ga lahko tudi tako, da ga obesite za obešalno zanko (⑧) ali shranite v priloženo torbico (⑨).

5 Garancija in servis

Za informacije na primer o zamenjavi nastavka ali v primeru težav obiščite Philipsovo spletno stran na naslovu www.philips.com oziroma se obrnite na Philipsov center za pomoč uporabnikom v svoji državi (telefonsko številko lahko najdete na mednarodnem garancijskem listu). Če v vaši državi takšnega centra ni, se obrnite na lokalnega Philipsovega prodajalca..

Srpski

Čestitamo na kupovini i dobro došli u Philips! Da biste na najbolji način iskoristili podršku koju nudi kompanija Philips, registrujte proizvod na www.philips.com/welcome.

1 Važno

Pre upotrebe aparata pažljivo pročitajte ovo uputstvo i sačuvajte ga za buduću upotrebu.

• UPOZORENJE: Nemojte da koristite ovaj aparat u blizini vode.
• Ako koristite aparat u kupatilu, isključite ga iz struje nakon upotrebe jer blizina vode predstavlja rizik, čak i kad je aparat isključen.
• UPOZORENJE: Nemojte da koristite ovaj aparat u blizini kade, tuš kabine, umivaonika i posuda sa vodom.
• Aparat nakon upotrebe uvek isključite iz struje.
• Ako je kabl za napajanje oštećen, uvek mora da ga zameni kompanija Philips, ovlašćeni Philips servisni centar ili na sličan način kvalifikovane osobe kako bi se izbegao rizik.
• Ovaj aparat mogu da koriste deca starija od 8 godina i osobe sa smanjenim fizičkim, senzornim ili mentalnim sposobnostima, ili nedostatkom iskustva i znanja, pod uslovom da su pod nadzorom ili da su dobile uputstva za bezbednu upotrebu aparata i da razumeju moguće opasnosti. Deca ne bi trebalo da se igraju aparatom. Deca ne bi trebalo da čiste aparat niti da ga održavaju bez nadzora.
• Pre nego što povežete aparat uverite se da oznaka voltaže na aparatu odgovara voltaži u lokalnoj mreži.
• Aparat koristite isključivo u svrhu opisanu u ovim uputstvima.
• Kada je aparat povezan na napajanje, nikada ga nemojte ostavljati bez nadzora.
• Nikada nemojte da koristite dodatke niti delove drugih proizvođača koje kompanija Philips nije izričito preporučila. U slučaju upotrebe takvih dodataka ili delova, garancija prestaje da važi.
• Nemojte da namotavate kabl za napajanje oko aparata.
• Pre odlaganja sačekajte da se aparat ohladi.
• Budite veoma pažljivi prilikom upotrebe aparata jer može biti veoma vruć. Aparat držite samo za dršku jer su drugi delovi vrući te izbegavajte kontakt sa kožom.
• Aparat sa postoljem uvek postavite na vatrostalnu, stabilnu i ravnu površinu. Vruće grejne ploče nikada ne bi trebalo da dodiruju površine niti druge zapaljive materijale.
• Izbegavajte dodir kabla za napajanje sa vrelim delovima aparata.
• Držite aparat dalje od zapaljivih predmeta i materijala kada je uključen.
• Nikada nemojte pokrivati aparat (npr. peškirom ili odećom) kada je vruć.
• Upotrebljavajte aparat samo kada je kosa suva. Nemojte da rukujete aparatom dok su vam ruke mokre.
• Pazite da grejne ploče uvek budu čiste i bez tragova prašine i proizvoda za oblikovanje kose, poput pene, spreja ili gela. Nikada nemojte da koristite aparat u kombinaciji sa proizvodima za oblikovanje kose.
• Grejne ploče imaju oblogu. Taj premaz se tokom vremena može polako istrošiti. Međutim, to ne utiče na performanse aparata.
• Ako aparat koristite na ofarbanoj kosi, grejne ploče mogu da se oboje. Pre upotrebe na veštačkoj kosi uvek se obratite distributeru veštačke kose.
• U slučaju provere ili popravke aparat uvek vratite u ovlašćeni Philips servisni centar. Popravka od strane nekvalifikovanih osoba može da izazove izuzetno opasne situacije po korisnika.
• Da biste izbegli strujni udar, nemojte da stavljate metalne predmete u otvore.

Elektromagnetna polja (EMF)

Ovaj Philips aparat usklađen je sa svim primenjivim standardima i propisima u vezi sa elektromagnetnim poljima.

Zaštita okoline

Proizvod je dizajniran i proizveden uz upotrebu materijala i komponenti visokog kvaliteta koji se mogu reciklirati i ponovo upotrebiti.

Simbol precrtane kante za otpatke sa točkovima na proizvodu znači da je taj proizvod obuhvaćen Evropskom direktivom 2012/19/EU.

Informišite se o lokalnom sistemu za odvojeno prikupljanje električnih i elektronskih proizvoda.

Postupajte u skladu sa lokalnim propisima i nemojte da odlažete stare proizvode sa uobičajenim otpadom iz domaćinstva. Pravilnim odlaganjem starog proizvoda doprinosite sprečavanju potencijalno negativnih posledica po životnu sredinu i zdravlje ljudi.

2 Uvod

MoistureProtect presa za kosu koristi inovativnu novu senzorsku tehnologiju u obliku Moisture Protect senzora.

Ova tehnologija namenski je dizajnirana za očuvanje prirodne hidratantnosti kose. Senzor proverava stanje kose 30 puta u sekundi i prilagođava temperaturu radi očuvanja prirodne hidratantnosti kose. Time se postiže napredna zaštita kose od pregrevanja, što znači da će vam kosa biti zdravija i sjajnija. Senzor smo već uključili da biste mogli da uživate u maksimalnoj zaštiti od samog početka.

3 Pregled

① Grejne ploče
② Ekran
③ Postavke temperature
④ Uključivanje/isključivanje funkcije MoistureProtect
⑤ Uključivanje/isključivanje napajanja
⑥ Brava za zatvaranje
⑦ Obrtni kabl
⑧ Petlja za vešanje
⑨ Torbica za odlaganje

4 Ispravljanje kose

Pre upotrebe:
• Operite kosu šamponom i balzamom.
• Osušite kosu fenom uz upotrebu četke.

Napomena: Obavezno izaberite nisku temperaturu pri prvoj upotrebi prese za kosu.

1 Utikač aparata priključite u utičnicu.
2 Gurnite bravu za zatvaranje nadole da biste otključali aparat (⑥).
3 Pritisnite dugme za uključivanje/isključivanje ⏻ (⑤) i zadržite ga jednu sekundu da biste uključili presu za kosu.
↳ Uključiće se Moisture Protect LED indikator, a indikator temperature „**175**" (②) počeće da treperi na ekranu.
↳ Ako je aparat uključen, joni se automatski i neprestano generišu i emituju kroz izlaz za jone radi sprečavanja kovrdžanja i stvaranja dodatnog sjaja.
4 Pritiskajte dugme za temperaturu + ili — da biste izabrali odgovarajuću postavku temperature za svoj tip kose. Izabrana postavka temperature će početi da treperi na ekranu. Možete da pogledate tabelu **Tip kose** u nastavku.

Tip kose	Postavka temperature
Gruba, kovrdžava, teško se ravna	200 °C
Tanka, kosa srednje teksture ili blago talasasta	175 °C
Svetla, plava, izbeljena ili ofarbana	150 °C

↳ Kada se ploče za ispravljanje zagreju na izabranu temperaturu, cifre će prestati da trepere.
5 Da biste isključili/uključili funkciju MoistureProtect, pritisnite dugme ⓪ (④) i zadržite ga jednu sekundu.
6 Očešljajte kosu i izdvojite pramen koji nije širi od 5 cm za ispravljanje.

Napomena: Ako imate gušću kosu, preporučuje se da je podelite na više pramenova.

Za maksimalno čuvanje vlage preporučujemo 1 potez uz relativno manje pramenove.

7 Postavite ga između ploča za ispravljanje i čvrsto stegnite dršku.
8 Klizite presom za kosu celom dužinom pramena bez zaustavljanja (maks. 5 sekundi) od korena do vrha tako da se kosa ne pregreje.
9 Da biste ispravili ostatak kose ponavljajte korake od 6 do 8.
10 Da biste završili sa oblikovanjem kose, naprskajte je pomoću spreja za sjaj ili spreja za fleksibilno učvršćivanje.

Napomena: aparat je opremljen funkcijom automatskog isključivanja. Nakon 60 minuta aparat će se automatski isključiti. Možete da ponovo pokrenete aparat tako što ćete pritisnuti dugme za uključivanje/isključivanje i zadržati ga dok se LED ekran ne uključi.

Nakon upotrebe:
1 Isključite aparat i izvucite kabl iz struje.
2 Postavite ga na površinu koja je otporna na toplotu dok se ne ohladi.
3 Očistite aparat i ploče za ravnanje vlažnom krpom.
4 Zaključajte ploče za ispravljanje (⑥).
5 Odložite aparat na suvo i bezbedno mesto, bez prašine. Za odlaganje takođe možete da upotrebite petlju za kačenje (⑧) ili možete da ga odložite u priloženu torbicu (⑨).

5 Garancija i servis

Ukoliko su vam potrebne informacije, npr. o zameni dodatka, ili imate problem, posetite Web lokaciju kompanije Philips na adresi www.philips.com ili se obratite centru za korisničku podršku kompanije Philips u svojoj zemlji (broj telefona ćete pronaći u međunarodnom garantnom listu). Ako u vašoj zemlji ne postoji centar za korisničku podršku, obratite se lokalnom distributeru Philips proizvoda..

Українська

Вітаємо Вас із покупкою та ласкаво просимо до клубу Philips! Щоб у повній мірі скористатися підтримкою, яку пропонує компанія Philips, зареєструйте свій виріб на веб-сайті www.philips.com/welcome.

1 Важливо

Перед тим як використовувати пристрій, уважно прочитайте цей посібник користувача і зберігайте його для майбутньої довідки.

• ПОПЕРЕДЖЕННЯ. Не використовуйте цей пристрій біля води.
• У разі використання пристрою у ванній кімнаті витягуйте шнур із розетки після використання, оскільки перебування пристрою біля води становить ризик, навіть якщо пристрій вимкнено.
• ПОПЕРЕДЖЕННЯ: Не використовуйте його біля ванн, душів, басейнів або інших посудин із водою.
• Після використання завжди від'єднуйте пристрій від мережі.
• Якщо шнур живлення пошкоджений, для уникнення небезпеки його необхідно замінити, звернувшись до компанії Philips, уповноваженого сервісного центру або фахівців із належною кваліфікацією.
• Цим пристроєм можуть користуватися діти віком від 8 років або більше чи особи із послабленими фізичними відчуттями або розумовими здібностями, чи без належного досвіду та знань, за умови, що користування відбувається під наглядом, їм було проведено інструктаж щодо безпечного користування пристроєм та їх було повідомлено про можливі ризики. Не дозволяйте дітям бавитися пристроєм. Не дозволяйте дітям виконувати чищення та догляд без нагляду дорослих.
• Перед тим як під'єднувати пристрій до електромережі, перевірте, чи збігається напруга, вказана на ньому, із напругою у мережі.
• Не використовуйте пристрій для інших цілей, не описаних у цьому посібнику.
• Ніколи не залишайте під'єднаний пристрій без нагляду.
• Не використовуйте приладдя чи деталі інших виробників, за винятком тих, які рекомендує компанія Philips. Використання такого приладдя чи деталей призведе до втрати гарантії.
• Не накручуйте шнур живлення на пристрій.
• Перед тим як відкласти пристрій на зберігання, дайте йому охолонути.
• Будьте дуже уважними під час використання пристрою, оскільки він може сильно нагрітися. Тримайте пристрій лише за ручку та уникайте контакту зі шкірою, оскільки інші частини є гарячі.
• Завжди кладіть пристрій на підставку на жаростійкій, рівній та стійкій поверхні. Не торкайтеся гарячими нагрівальними пластинами поверхні чи інших займистих матеріалів.
• Запобігайте контакту шнура живлення із гарячими частинами пристрою.
• Тримайте увімкнений пристрій подалі від вогненебезпечних об'єктів та матеріалів.
• Ніколи не накривайте гарячий пристрій (наприклад, рушником чи одягом).
• Використовуйте пристрій лише на сухому волоссі. Не користуйтеся пристроєм, якщо у Вас мокрі руки.
• Слідкуйте, щоб нагрівальні пластини були чистими від пилу та засобів моделювання зачіски: пінки, лаку та гелю для волосся. Ніколи не користуйтеся пристроєм у поєднанні з засобами моделювання.
• Нагрівальні пластини мають покриття. Із часом це покриття може зноситися. Однак, це не впливає на роботу пристрою.
• Якщо пристрій використовується для вкладання фарбованого волосся, на нагрівальних пластинах можуть з'явитися плями. Перед тим як використовувати пристрій для вкладання штучного волосся, спершу завжди консультуйтеся з дистриб'ютором такого волосся.
• Перевірку та ремонт пристрою слід проводити виключно у сервісному центрі, уповноваженому Philips. Ремонт, виконаний особами без спеціальної кваліфікації, може спричинити дуже небезпечну ситуацію для користувача.
• Не вставляйте металеві предмети в отвори, оскільки це може призвести до ураження електричним струмом.

Електромагнітні поля (ЕМП)

Цей пристрій Philips відповідає усім чинним стандартам та правовим нормам, що стосуються впливу електромагнітних полів.

Навколишнє середовище

Виріб виготовлено з високоякісних матеріалів і компонентів, які можна переробити і використовувати повторно.

Якщо виріб містить символ перекресленого кошика на колесах, це означає, що він відповідає вимогам Директиви ЄС 2012/19/EU.

Дізнайтеся про місцеву систему розділеного збору електричних та електронних пристроїв.

Дійте згідно місцевих законів і не утилізуйте старі пристрої разом із звичайними побутовими відходами. Належна утилізація старого пристрою допоможе запобігти негативному впливу на навколишнє середовище та здоров'я людей.

2 Вступ

Щипці для розпрямлення волосся MoistureProtect оснащено новою інноваційною сенсорною технологією – сенсором збереження вологи.

Цю технологію спеціально розроблено для підтримання природного зволоження волосся. Сенсор перевіряє волосся 30 разів на секунду та адаптує температуру для підтримання природного зволоження. Це забезпечує додатковий захист волосся від перегрівання, а отже зберігає його здоровим та блискучим. Сенсор увімкнено, тож можна скористатися максимальним захистом від самого початку.

3 Огляд

① Нагрівальні пластини
② Індикаторна панель
③ Налаштування температури
④ Увімкнення/вимкнення MoistureProtect
⑤ Увімкнення/вимкнення
⑥ Замок блокування
⑦ Гнучкий шнур
⑧ Петля для підвішування
⑨ Футляр для зберігання

4 Випрямлення волосся

Перед використанням
• Помийте волосся шампунем і сполосніть кондиціонером.
• Висушіть волосся, розчісуючи його щіткою.

Примітка. Під час першого використання щипців для розпрямлення волосся завжди вибирайте низьку температуру.

1 Вставте вилку у розетку.
2 Натисніть на замок блокування, щоб розблокувати пристрій (⑥).
3 Натисніть та утримуйте кнопку увімкнення/вимкнення ⏻ (⑤) протягом однієї секунди, щоб увімкнути щипці для розпрямлення волосся.
↳ Світиться світлодіод Moisture Protect, а на дисплеї починає блимати індикатор температури «**175**» (②).
↳ Якщо пристрій увімкнено, іони автоматично та постійно розподіляються з отвору подачі для зменшення скуйовдження і надання додаткового блиску.
4 За допомогою кнопки температури + або — виберіть налаштування температури, яке підійде для Вашого типу волосся. Вибрана температура почне блимати на дисплеї. Можна подивитися у таблицю «**Тип волосся**» внизу.

Тип волосся	Температура
грубе, кучеряве волосся, а також волосся, яке важко розпрямити	200 °C
тонке, середньої текстури чи хвилясте волосся	175 °C
слабке, біляве, висвітлене чи пофарбоване волосся	150 °C

↳ Коли розпрямлюючі пластини нагріються до вибраної температури, цифри перестануть блимати.
5 Щоб вимкнути/увімкнути MoistureProtect, натисніть та утримуйте кнопку ⓪ (④) протягом однієї секунди.
6 Розчешіть волосся і візьміть пасмо шириною не більше 5 см для розпрямлення.

Примітка. Товстіше волосся радимо поділити на більше пасом.

Для максимального збереження вологи рекомендуємо для здійснення одного руху брати відносно тонше пасмо волосся.

7 Покладіть його між розпрямлюючими пластинами і щільно стисніть ручки пристрою одна до одної.
8 Одним рухом пересуньте щипці по всій довжині волосся від коренів до кінчиків (макс. 5 секунд), не зупиняючись.
9 Для випрямлення решти волосся повторіть кроки 6-8.
10 На завершення вкладання зачіски розпиліть на волосся блиск або легкий лак для волосся.

Примітка. Пристрій обладнано функцією автоматичного вимкнення.Пристрій автоматично вимикається через 60 хвилин. Пристрій можна знову увімкнути, натиснувши й утримуючи кнопку увімкнення/вимкнення, поки не засвітиться світлодіодний екран.

Після використання:
1 Вимкніть пристрій і від'єднайте його від мережі.
2 Поставте пристрій на жаростійку поверхню і дайте йому охолонути.
3 Почистіть пристрій і розпрямлюючі пластини вологою ганчіркою.
4 Заблокуйте розпрямлюючі пластини (⑥).
5 Зберігайте пристрій у безпечному, сухому та незапиленому місці. Пристрій можна також підвісити на гачок за петлю (⑧) або зберігати у футлярі з комплекту (⑨).

5 Гарантія та обслуговування

Якщо Вам необхідна інформація (наприклад, як замінити насадку) або у Вас виникла проблема, відвідайте веб-сторінку компанії Philips www.philips.com, або зверніться до Центру обслуговування клієнтів компанії Philips у Вашій країні (телефон можна знайти на гарантійному талоні). Якщо у Вашій країні немає Центру обслуговування клієнтів, зверніться до місцевого дилера Philips..

Компанія Philips встановлює строк служби на даний виріб – не менше 3 років

Служба підтримки споживачів

тел.: 0-800-500-697

(дзвінки зі стаціонарних телефонів на території України безкоштовні)

для більш детальної інформації завітайте на www.philips.ua