Always there to help you

Register your product and get support at
www.philips.com/welcome

Question? Contact Philips

HD4734
HD4749
Мультиварка
Мультипісіргіш

EN User manual
KK Пайдалануғы нұсқаулығы
RU Руководство пользователя
UK Посібник користувача

PHILIPS

Specifications are subject to change without notice
© 2015 Koninklijke Philips N.V.
All rights reserved.
HD4734_HD4749_UM_v1.0

1

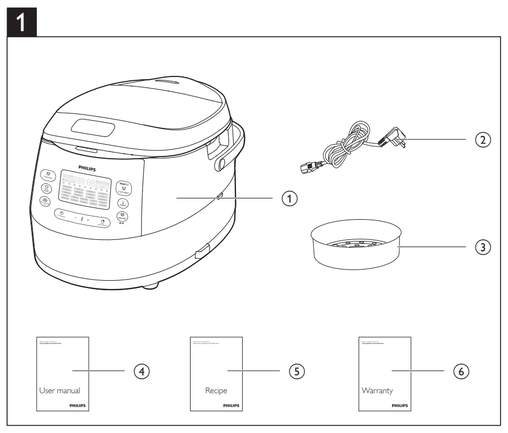

2

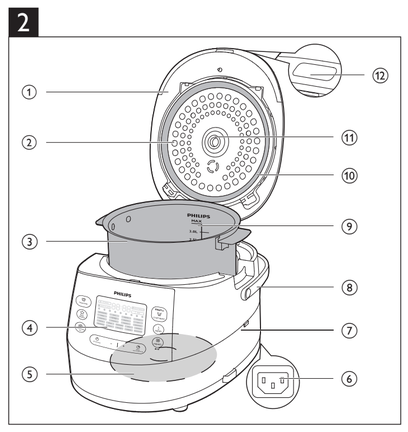

3

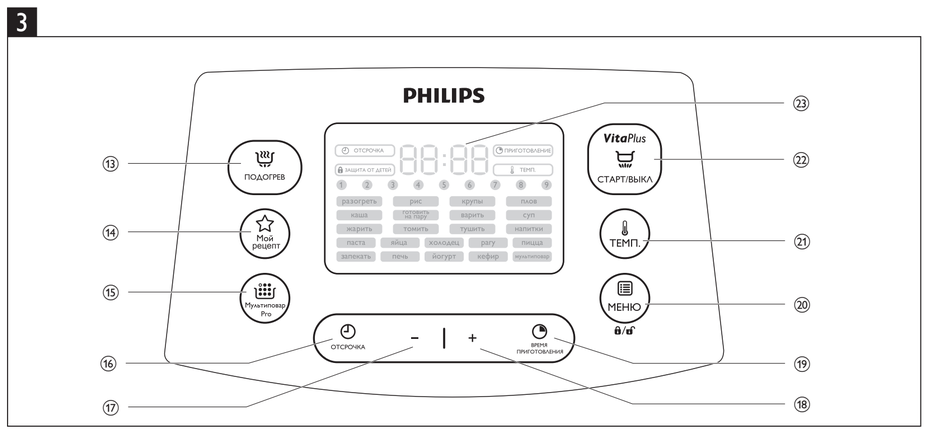

English

1 Your multicooker

Congratulations on your purchase, and welcome to Philips!
To fully benefit from the support that Philips offers, register your product at www.philips.com/welcome.

2 What's in the box (fig. 1)

① Multicooker main unit	④ User manual
② Power cord	⑤ Recipe booklet
③ Steam basket	⑥ Warranty card

3 Overview

Product overview (fig. 2)

① Top lid	⑦ Main unit
② Detachable inner lid	⑧ Cooker handle
③ Inner pot	⑨ Water level indications
④ Control panel	⑩ Sealing ring
⑤ Heating element	⑪ Detachable steam vent cap
⑥ Power socket	⑫ Lid release button

Controls overview (fig. 3)

⑬ Keep-warm button	⑲ Cooking time button
⑭ My Recipe button	⑳ Menu/Child lock button
⑮ Multicook Pro button	㉑ Temperature button
⑯ Preset time button	㉒ Start/Off button
⑰ Decrease button	㉓ Display screen
⑱ Increase button	

Menus overview

Menus	Default cooking time	Cooking time regulating range
Reheat (разогреть)	25 min	5-60 min
Rice (рис)	30-40 min	/
Grain (крупы)	30-40 min	/
Pilaf (плов)	35 min	/
Porridge (каша)	10 min	5 min - 2 hr
Steam (готовить на пару)	20 min	5 min - 2 hr
Boil (варить)	20 min	5 min - 2 hr
Soup (суп)	1 hr	20 min-4 hr
Fry (жарить)	15 min	5-60 min
Slow cook (томить)	5 hr	1-15 hr
Stew (тушить)	1 hr	20 min - 10 hr
Drinks (напитки)	10 min	5-40 min
Pasta (паста)	4 min	1-15 min
Egg (яйца)	4 min	1-15 min
Jelly meat (холодец)	6 hr	4-10 hr
Ragout (pary)	2 hr	20 min - 10 hr
Pizza (пицца)	35 min	10-60 min
Roast (запекать)	1 hr	/
Bake (печь)	45 min	20 min - 2 hr
Yogurt (йогурт)	8 hr	6-12 hr
Sour milk (кефир)	8 hr	6-12 hr
Manual (мультиповар)	2 hr	5 min - 10 hr
Multicook Pro (Мультиповар Pro)	5 min	5 min - 15 hr

Menus	Preset time	Default cooking temperature	Temperature regulating range
Reheat (разогреть)	/	85°C	/
Rice (рис)	1-24 hr	130-140°C	/
Grain (крупы)	1-24 hr	130-140°C	/
Pilaf (плов)	1-24 hr	130-140°C	/
Porridge (каша)	1-24 hr	90-100°C	/
Steam (готовить на пару)	1-24 hr	100°C	/
Boil (варить)	1-24 hr	100°C	/
Soup (суп)	1-24 hr	90-100°C	/
Fry (жарить)	/	145-160°C	/
Slow cook (томить)	1-24 hr	80°C	/
Stew (тушить)	1-24 hr	95°C	/
Drinks (напитки)	1-24 hr	100°C	/
Pasta (паста)	/	100°C	/
Egg (яйца)	/	100°C	/
Jelly meat (холодец)	1-24 hr	90-100°C	/
Ragout (pary)	1-24 hr	90°C	/
Pizza (пицца)	/	130°C	/
Roast (запекать)	1-24 hr	120-130°C	/
Bake (печь)	/	130°C	40-160°C
Yogurt (йогурт)	1-24 hr	40±3°C	/
Sour milk (кефир)	1-24 hr	40±3°C	/
Manual (мультиповар)	1-24 hr	100°C	30-160°C
Multicook Pro (Мультиповар Pro)	1-24 hr	100°C	30-160°C

Note

- The cooking time for rice (**рис**), grain (**крупы**), and pilaf (**плов**) is determined by the multicooker in accordance to the quantity of ingredients put in the inner pot.
- You can adjust the cooking temperature for bake (**печь**), manual (**мультиповар**) and multicook Pro (**Мультиповар Pro**). For bake, the temperature is available from 40°C to 160°C for manual and multicook Pro, the temperature is available from 30°C to 160°C.
- After the cooking process has started, you can touch the Start/Off button (**СТАРТ/ВЫКЛ**) to deactivate the current cooking process, and the multicooker will switch to the standby mode.

4 Using the multicooker (fig. 4)

Note

- For all menus, do not exceed the **MAX** indication on the inside of the inner pot when putting food, liquid or ingredients in it, otherwise the food may overflow during cooking (fig. ①).
- The cooking time does not display straight from the beginning for rice (**рис**), grain (**крупы**) and pilaf (**плов**). [- -] displays on the screen during most of the cooking time as the multicooker needs to detect the water/liquid and ingredient volume in the initial preparation stage. When the multicooker detects the actual cooking time needed, the remaining cooking time displays on the screen. For porridge (**каша**), steam (**готовить на пару**), boil (**варить**), jelly meat (**холодец**) and beverage (**напитки**), [- -] displays on the screen before the water/liquid is brought to boil. When the water/liquid starts boiling, the set cooking time displays on the screen.
- Refer to the recipe booklet for more details on cooking with each menu.

Tip

- To select a certain menu, touch "menu" (**МЕНЮ**) repeatedly. You can also touch "menu" (**МЕНЮ**) once, and then touch increase (**+**) or decrease (**-**) to do so.

Before first use

1 Take out all the accessories from the inner pot, and remove the packaging material of the inner pot.
2 Clean all parts of the multicooker thoroughly before using it for the first time (see chapter 'Cleaning and Maintenance').

Note

- Make sure all parts are completely dry before you start using the multicooker.

Reheating (разогреть)

1 Loosen the food and evenly distribute it in the inner pot.
2 Pour some water onto the food to prevent it from becoming too dry. The quantity of the water depends on the amount of food.
3 Wipe the outside of the inner pot dry (fig. ④), and then put it in the multicooker (fig. ⑤).
4 Close the lid of the multicooker (fig. ⑥), and put the plug in the power socket (fig. ⑦).
5 Touch menu (**МЕНЮ**) to select "reheat" (**разогреть**) (fig. ⑧).
↳ To choose a different cooking time, refer to chapter "Setting up the cooking time".
6 Touch and hold "start" (**СТАРТ/ВЫКЛ**) for 3 seconds to confirm and start cooking (fig. ⑨).
7 When the cooking is finished, the appliance beeps and turns into warm keeping automatically.

Cooking rice (рис) and grain (крупы)

Note

- If the voltage is unstable at the area you live, it is possible that food in the multicooker overflows.
- After the cooking is finished, stir the rice/grain and loosen it immediately to release excessive moisture for fluffy rice/grain.
- Depending on the cooking conditions, the bottom portion of the rice/grain may become slightly browned.

1 Rinse rice, put the washed rice in the inner pot, and fill in water (fig. ②).

Note

- For details about the ratio of rice/grain and water, refer to the recipe booklet.

2 Press the lid release button to open the lid (fig. ③).
3 Wipe the outside of the inner pot dry (fig. ④), and then put it in the multicooker (fig. ⑤).

Note

- Make sure that the inner pot is in proper contact with the heating element.
- Make sure that the outside of the inner pot is clean and dry, and that there is no foreign residue on the heating element.

4 Close the lid of the multicooker (fig. ⑥), and put the plug in the power socket (fig. ⑦).
5 Touch "menu" (**МЕНЮ**) to select "rice" (**рис**) (fig. ⑩) or "grain" (**крупы**) (fig. ⑪).
6 Touch and hold "start" (**СТАРТ/ВЫКЛ**) for 3 seconds to confirm and start cooking (fig. ⑨).
7 When the cooking is finished, the appliance beeps and turns into warm keeping automatically.

Making pilaf (плов)

1 Put the ingredients for the pilaf into the inner pot.
2 Wipe the outside of the inner pot dry (fig. ④), and then put it in the multicooker (fig. ⑤).
3 Close the lid of the multicooker (fig. ⑥), and put the plug in the power socket (fig. ⑦).
4 Touch "menu" (**МЕНЮ**) to select "pilaf" (**плов**) (fig. ⑫).
5 Touch and hold "start" (**СТАРТ/ВЫКЛ**) for 3 seconds to confirm and start cooking (fig. ⑨).
6 When the cooking is finished, the appliance beeps and turns into warm keeping automatically.

Cooking porridge (каша)

1 Put ingredients for the porridge into the inner pot and stir a little bit.
2 Wipe the outside of the inner pot dry (fig. ④), and then put it in the multicooker (fig. ⑤).
3 Close the lid of the multicooker (fig. ⑥), and put the plug in the power socket (fig. ⑦).
4 Touch "menu" (**МЕНЮ**) to select "porridge" (**каша**) (fig. ⑬).
↳ To choose a different cooking time, refer to chapter "Setting up the cooking time".
5 Touch and hold "start" (**СТАРТ/ВЫКЛ**) for 3 seconds to confirm and start cooking (fig. ⑨).
6 When the cooking is finished, the appliance beeps and turns into warm keeping automatically.

Note

- [- -] displays on the screen before the water/liquid is brought to boil. When the water/liquid starts boiling, the set cooking time displays on the screen.
- For details about the ratio of ingredients and liquid, refer to the recipe booklet.

Steaming (готовить на пару)

1 Pour some water into the inner pot.

Note

- To steam vegetable, use 0.2L to 1L water depending on the types and amount of vegetable; to steam meat, use 0.5L to 2L water depending on the size and amount of meat.

2 Put the steam basket in the inner pot, put the food in a bowl, and then put the bowl on the steam basket.
↳ Make sure that not all the steaming holes on the steam basket are covered by the ingredients, so that hot steam could flow up from under the steam basket.
3 Wipe the outside of the inner pot dry (fig. ④), and then put it in the multicooker (fig. ⑤).
4 Close the lid of the multicooker (fig. ⑥), and put the plug in the power socket (fig. ⑦).
5 Touch "menu" (**МЕНЮ**) to select "steaming" (**готовить на пару**) (fig. ⑭).
↳ To choose a different cooking time, refer to chapter "Setting up the cooking time".
6 Touch and hold "start" (**СТАРТ/ВЫКЛ**) for 3 seconds to confirm and start cooking (fig. ⑨).
7 When the cooking is finished, the appliance beeps and turns into warm keeping automatically.

Note

- When steaming food, do not immerse the steam basket in water.
- [- -] displays on the screen before the water/liquid is brought to boil. When the water/liquid starts boiling, the set cooking time displays on the screen.
- After the steaming is finished, use a kitchen glove or a cloth to remove the bowl and steam basket, as they could be very hot.

Boiling (варить)

1 Fill the inner pot with some water.
2 Wipe the outside of the inner pot dry (fig. ④), and then put it in the multicooker (fig. ⑤).
3 Close the lid of the multicooker (fig. ⑥), and put the plug in the power socket (fig. ⑦).
4 Touch "menu" (**МЕНЮ**) to select "boil" (**варить**) (fig. ⑮).
↳ To choose a different cooking time, refer to chapter "Setting up the cooking time".
5 Touch and hold "start" (**СТАРТ/ВЫКЛ**) for 3 seconds to confirm and start cooking (fig. ⑨).
6 When the water is brought to boil, the multicooker beeps 5 times as a reminder for you to open the lid and put the food in the inner pot.

Note

- [- -] displays on the screen before the water/liquid is brought to boil. When the water/liquid starts boiling, the set cooking time displays on the screen.

7 When the cooking is finished, the appliance beeps and turns into standby automatically.

Making soup (Суп)

1 Put ingredients and water/liquid for the soup into the inner pot.
2 Wipe the outside of the inner pot dry (fig. ④), and then put it in the multicooker (fig. ⑤).
3 Close the lid of the multicooker (fig. ⑥), and put the plug in the power socket (fig. ⑦).
4 Touch "menu" (**МЕНЮ**) to select "soup" (**Суп**) (fig. ⑯).
↳ To choose a different cooking time, refer to chapter "Setting up the cooking time".
5 Touch and hold "start" (**СТАРТ/ВЫКЛ**) for 3 seconds to confirm and start cooking (fig. ⑨).
6 When the cooking is finished, the appliance beeps and turns into warm keeping automatically.

Frying (жарить)

1 Wipe the outside of the inner pot dry (fig. ④), and then put it in the multicooker (fig. ⑤).
2 Put the plug in the power socket (fig. ⑦).
3 Pour some cooking oil into the inner pot.
4 Touch "menu" (**МЕНЮ**) to select "fry" (**жарить**) (fig. ⑰).
5 Touch and hold "start" (**СТАРТ/ВЫКЛ**) for 3 seconds to confirm and start cooking (fig. ⑨).
Let the cooking oil heat up for 5 minutes, and then put the ingredients and seasonings into the inner pot.
7 Keep the lid open and stir the ingredients constantly with a spatula.
8 When the cooking is finished, the appliance beeps and turns into standby automatically.

Simmering (Томить)

1 Clean the inner pot thoroughly and wipe the inside of the pot dry with a soft cloth.
2 Wipe the outside of the inner pot dry (fig. ④), and then put it in the multicooker (fig. ⑤).
3 Put the plug in the power socket (fig. ⑦).
4 Touch "menu" (**МЕНЮ**) to select "simmer" (**Томить**) (fig. ⑱).
↳ To choose a different cooking time, refer to chapter "Setting up the cooking time".
5 Touch and hold "start" (**СТАРТ/ВЫКЛ**) for 3 seconds to confirm and start cooking (fig. ⑨).
6 When the cooking is finished, the appliance beeps and turns into warm keeping automatically.

Making stew (тушить) or ragout (pary)

1 Put the ingredients for the stew or ragout in the inner pot.
2 Wipe the outside of the inner pot dry (fig. ④), and then put it in the multicooker (fig. ⑤).
3 Close the lid of the multicooker (fig. ⑥), and put the plug in the power socket (fig. ⑦).
4 Touch "menu" (**МЕНЮ**) to select "stew" (**тушить**) (fig. ⑲) or "ragout" (**pary**) (fig. ⑳).
↳ To choose a different cooking time, refer to chapter "Setting up the cooking time".
5 Touch and hold "start" (**СТАРТ/ВЫКЛ**) for 3 seconds to confirm and start cooking (fig. ⑨).
6 When the cooking is finished, the appliance beeps and turns into warm keeping automatically.

Making beverage (напитки)

1 Put the ingredients for the beverage in the inner pot.
2 Wipe the outside of the inner pot dry (fig. ④), and then put it in the multicooker (fig. ⑤).
3 Close the lid of the multicooker (fig. ⑥), and put the plug in the power socket (fig. ⑦).
4 Touch "menu" (**МЕНЮ**) to select "beverage" (**напитки**) (fig. ㉑).
↳ To choose a different cooking time, refer to chapter "Setting up the cooking time".
5 Touch and hold "start" (**СТАРТ/ВЫКЛ**) for 3 seconds to confirm and start cooking (fig. ⑨).
6 When the cooking is finished, the appliance beeps and turns into warm keeping automatically.

Note

- [- -] displays on the screen before the water/liquid is brought to boil. When the water/liquid starts boiling, the set cooking time displays on the screen.

Boiling pasta (паста)

1 Fill the inner pot with some water.
2 Wipe the outside of the inner pot dry (fig. ④), and then put it in the multicooker (fig. ⑤).
3 Close the lid of the multicooker (fig. ⑥), and put the plug in the power socket (fig. ⑦).
4 Touch "menu" (**МЕНЮ**) to select "pasta" (**паста**) (fig. ㉒).
↳ To choose a different cooking time, refer to chapter "Setting up the cooking time".
5 Touch and hold "start" (**СТАРТ/ВЫКЛ**) for 3 seconds to confirm and start cooking (fig. ⑨).
6 When the water is brought to boil, the multicooker beeps 5 times as a reminder for you to open the lid and put the pasta in the inner pot.

Note

- [- -] displays on the screen before the water is brought to boil. When the water starts boiling, the set cooking time displays on the screen.
- If the multicooker is left idle for 1 minute after the multicooker beeps, the multicooker turns into standby mode.

7 After the pasta is put in the inner pot, touch "menu" (**МЕНЮ**) to resume the cooking process.
8 Keep the lid open and constantly stir the pasta with a spatula.

Tip

- You can also close the lid after the pasta is put in the inner pot for a soft and tender taste of the pasta.

9 When the cooking is finished, the appliance beeps and turns into standby automatically.

Boiling egg (яйца)

1 Fill the inner pot with some water.
2 Wipe the outside of the inner pot dry (fig. ④), and then put it in the multicooker (fig. ⑤).
3 Close the lid of the multicooker (fig. ⑥), and put the plug in the power socket (fig. ⑦).
4 Touch "menu" (**МЕНЮ**) to select "egg" (**яйца**) (fig. ㉓).
↳ To choose a different cooking time, refer to chapter "Setting up the cooking time".
5 Touch and hold "start" (**СТАРТ/ВЫКЛ**) for 3 seconds to confirm and start cooking (fig. ⑨).
6 When the water is brought to boil, the multicooker beeps 5 times as a reminder for you to open the lid and put the eggs in the inner pot.

Note

- [- -] displays on the screen before the water is brought to boil. When the water starts boiling, the set cooking time displays on the screen.
- The default cooking time for boiling egg is 4 minutes, and "04:00" displays on the screen.
- If the multicooker is left idle for 5 minute after the multicooker beeps, the multicooker turns into standby mode.

7 After the eggs are put in the inner pot, close the lid and touch "menu" (**МЕНЮ**) to resume the cooking process.
8 When the cooking is finished, the appliance beeps and turns into standby automatically.

Making jelly meat (холодец)

1 Put the ingredients for the jelly meat in the inner pot.
2 Wipe the outside of the inner pot dry (fig. ④), and then put it in the multicooker (fig. ⑤).
3 Close the lid of the multicooker (fig. ⑥), and put the plug in the power socket (fig. ⑦).
4 Touch "menu" (**МЕНЮ**) to select "jelly meat" (**холодец**) (fig. ㉔).
↳ To choose a different cooking time, refer to chapter "Setting up the cooking time".
5 Touch and hold "start" (**СТАРТ/ВЫКЛ**) for 3 seconds to confirm and start cooking (fig. ⑨).
6 When the cooking is finished, the appliance beeps and turns into warm keeping automatically.

Note

- [- -] displays on the screen before the water/liquid is brought to boil. When the water/liquid starts boiling, the set cooking time displays on the screen.

Making pizza (пицца)

1 Put the ingredients for the pizza in the inner pot.
2 Wipe the outside of the inner pot dry (fig. ④), and then put it in the multicooker (fig. ⑤).
3 Close the lid of the multicooker (fig. ⑥), and put the plug in the power socket (fig. ⑦).
4 Touch "menu" (**МЕНЮ**) to select "pizza" (**пицца**) (fig. ㉕).
↳ To choose a different cooking time, refer to chapter "Setting up the cooking time".
5 Touch and hold "start" (**СТАРТ/ВЫКЛ**) for 3 seconds to confirm and start cooking (fig. ⑨).
6 When the cooking is finished, the appliance beeps and turns into warm keeping automatically.

Note

- If you cook with frozen pizza, you can adjust the cooking time according to your own preference. The pizza gets browner as the cooking time increases.

Roasting (запекать)

1 Put ingredients into the inner pot.
2 Wipe the outside of the inner pot dry (fig. ④), and then put it in the multicooker (fig. ⑤).
3 Close the lid of the multicooker (fig. ⑥), and put the plug in the power socket (fig. ⑦).
4 Touch "menu" (**МЕНЮ**) to select "roast" (**запекать**) (fig. ㉖).
5 Touch and hold "start" (**СТАРТ/ВЫКЛ**) for 3 seconds to confirm and start cooking (fig. ⑨).
6 There are 2 stages of roasting. When the first stage (about 35 minutes) is over, the multicooker beeps 5 times every 30 seconds as a reminder for you to open the lid, and turn the food over in the inner pot.
↳ [- -] flashes on the screen.
7 Touch "menu" (**МЕНЮ**) to start the second stage.
↳ If menu (**МЕНЮ**) is not touched within 5 minutes after the first stage is over, the multicooker will turn into warm keeping.
8 When the cooking is finished, the appliance beeps and turns into standby automatically.

Baking (печь)

1 Put the ingredients to bake in the inner pot.
2 Wipe the outside of the inner pot dry (fig. ④), and then put it in the multicooker (fig. ⑤).
3 Close the lid of the multicooker (fig. ⑥), and put the plug in the power socket (fig. ⑦).

Note

- When baking cake or bread, keep the lid closed during cooking. Baking cake at 130°C and by 45 minutes usually delivers best cooking result.
- If you bake other food with a temperature above 140°C, keep the lid open.

4 Touch "menu" (**МЕНЮ**) to select "bake" (**печь**) (fig. ㉗).
↳ To choose a different baking temperature, refer to chapter "Setting up the cooking temperature".
↳ To choose a different cooking time, refer to chapter "Setting up the cooking time".
5 Touch and hold "start" (**СТАРТ/ВЫКЛ**) for 3 seconds to confirm and start cooking (fig. ⑨).
6 When the cooking is finished, the appliance beeps and turns into warm keeping automatically.

Note

- If the baking temperature is set below 80°C, when the cooking is finished, the appliance turns into standby automatically.
- When removing the inner pot from the multicooker after cooking, use a kitchen glove or a cloth, as the inner pot could be very hot.

Making yogurt (йогурт) or sour milk (кефир)

1 Mix the ingredients for the yogurt or sour milk well and put them in the inner pot.
2 Wipe the outside of the inner pot dry (fig. ④), and then put it in the multicooker (fig. ⑤).
3 Close the lid of the multicooker (fig. ⑥), and put the plug in the power socket (fig. ⑦).
4 Touch "menu" (**МЕНЮ**) to select "yogurt" (**йогурт**) (fig. ㉘) or "sour milk" (**кефир**) (fig. ㉙).
↳ To choose a different cooking time, refer to chapter "Setting up the cooking time".
5 Touch and hold "start" (**СТАРТ/ВЫКЛ**) for 3 seconds to confirm and start cooking (fig. ⑨).
6 When the cooking is finished, the appliance beeps and turns into standby automatically.

Manual (мультиповар)

You may use the manual mode to cook food with more control over the cooking time and temperature.
1 Put ingredients into the inner pot.
2 Wipe the outside of the inner pot dry (fig. ④), and then put it in the multicooker (fig. ⑤).
3 Close the lid of the multicooker (fig. ⑥), and put the plug in the power socket (fig. ⑦).
4 Touch "menu" (**МЕНЮ**) to select "manual" (**мультиповар**) (fig. ㉚).
↳ To choose a different baking temperature, refer to chapter "Setting up the cooking temperature".
↳ To choose a different cooking time, refer to chapter "Setting up the cooking time".
5 Touch and hold "start" (**СТАРТ/ВЫКЛ**) for 3 seconds to confirm and start cooking (fig. ⑨).
6 When the cooking is finished, the appliance beeps and turns into warm keeping automatically.

Multicook Pro (Мультиповар Pro)

With the multicook Pro function, you can set up to 9 stages of cooking with different time and temperature.
For example, you can set the first stage for 5 minutes at 160°C, the second stage for 10 minutes at 100°C and the last stage for 20 minutes at 80°C.
1 When the multicooker is at standby mode, touch "multicook Pro" (**Мультиповар Pro**). (fig. ㉛)
↳ "1" lights up on the screen.
2 Refer to chapter "Setting up the cooking time" and select the cooking time for stage 1.
3 Refer to chapter "Setting up the cooking temperature" and select the cooking temperature for stage 1.
4 Touch "multicook Pro" (**Мультиповар Pro**) again and move to stage 2. (fig. ㉜)
↳ "2" lights up on the screen.
5 Set the cooking time and temperature for stage 2.
6 Repeat the above steps until you have set all the stages you need, and then touch and hold "start" (**СТАРТ/ВЫКЛ**) for 3 seconds to confirm and start cooking (fig. ⑨).

My Recipe (Мой рецепт)

1 After multicook Pro is finished, if you would like to save the cooking stages you have set, within 10 minutes after the cooking is finished, touch and hold "My Recipe" (**Мой рецепт**) for 3 seconds. (fig. ㉝)
↳ "F1" displays on the screen for 3 seconds.
2 Touch "increase" (+) or "decrease" (-) to select F1, F2, F3, F4 or F5.
3 Touch and hold "My Recipe" (**Мой рецепт**) for 3 seconds again to save the cooking stages to the designated slot.

Note

- You can save up to 5 multicook Pro menus in "My Recipe" (**Мой рецепт**), and they are saved as F1, F2, F3, F4 and F5.
- When the multicooker is at standby mode, touch and hold "My Recipe" (**Мой рецепт**) for 3 seconds, and then touch "increase" (**+**) or "decrease" (**-**) to choose the menu you need.
- If you would like to replace one of the current My Recipe menus with a new setting, select the menu you no longer need, and save the new setting to it.
- The total cooking time for all the cooking stages you have set has a maximum limitation of 24 hours.

Warm keeping

The multicooker provides you with easy control over the keep-warm mode.

- After you have touched "menu" (**МЕНЮ**) to select the cooking function, if you touch and hold "start" (**СТАРТ/ВЫКЛ**) for 3 seconds directly, the keep-warm indicator will light up. After the cooking is finished, the multicooker will switch to keep-warm mode directly.
- After you have touched "menu" (**МЕНЮ**) to select the cooking function, if you touch "keep-warm" (**ПОДОГРЕВ**) first, and then touch and hold "start" (**СТАРТ/ВЫКЛ**) for 3 seconds , the keep-warm indicator will be off. After the cooking is finished, the multicooker will be in standby mode.

Note

- After the appliance turns into warm keeping, it remains at warm keeping for 12 hours, after that it beeps and cease the warm keeping process.
- At standby mode, you can touch "keep-warm" (**ПОДОГРЕВ**) to switch to warm keeping. The accumulated warm keeping time displays on the screen. The appliance remains at warm keeping for 24 hours, after that it beeps and cease the warm keeping process.
- In keep-warm mode, you can touch "keep-warm" (**ПОДОГРЕВ**) to switch to standby..

Setting up the cooking time

You can adjust the cooking time for some menus. Refer to chapter "Menus overview" and see which menus have the time regulation as well as the regulating range.
1 Select the cooking menu you need.
2 Touch "cooking time" (**ВРЕМЯ ПРИГОТОВЛЕНИЯ**) (fig. ㉞).
↳ The hour unit starts flashing on the display.
3 Touch "increase" or "decrease" (-) to set the hour unit (fig. ㉟).
4 After the hour unit is set, touch "cooking time" (**ВРЕМЯ ПРИГОТОВЛЕНИЯ**) again (fig. ㊱).
↳ The minute unit starts flashing on the display.
5 Touch "increase" or "decrease" (-) to set the minute unit (fig. ㊲).
6 Touch and hold "start" (**СТАРТ/ВЫКЛ**) for 3 seconds to confirm and start cooking (fig. ⑨).

Note

- If the multicooker is left idle for 15 seconds after "cooking time" (**ВРЕМЯ ПРИГОТОВЛЕНИЯ**) is touched, it will turn to standby mode.
- For menus with a maximum cooking time of no more than 1 hour, the first time you touch "cooking time" (**ВРЕМЯ ПРИГОТОВЛЕНИЯ**), the minute unit starts flashing on the display.

Setting up the cooking temperature

You can adjust the cooking temperature for some menus. Refer to chapter "Menus overview" and see which menus have the temperature regulation as well as the regulating range.
1 Select the cooking menu you need.
2 Touch "temperature" (**ТЕМП.**) (fig. ㊱).
↳ The default cooking temperature displays on the screen.
3 Touch "increase" or "decrease" (-) to set the cooking temperature (fig. ㊲).
4 Touch and hold "start" (**СТАРТ/ВЫКЛ**) for 3 seconds to confirm and start cooking (fig. ⑨).

Note

- Instead of touching "increase" or "decrease" (-) to set the cooking temperature, you can also touch "temperature" (**ТЕМП.**) repeatedly to adjust the cooking temperature.

Setting up the child lock

To protect children from using the multicooker or to avoid any misoperation, you can activate the child lock during a cooking process.
- Touch and hold "menu" (**МЕНЮ**) for 3 seconds to activate the child lock (fig. ㊳).
↳ "Child lock" (**ЗАЩИТА ОТ ДЕТЕЙ**) lights up on the display.
- To unlock, touch and hold "menu" (**МЕНЮ**) for 3 seconds again (fig. ㊴).
↳ "Child lock" (**ЗАЩИТА ОТ ДЕТЕЙ**) goes off.

5 Cleaning and Maintenance

Note

- Unplug the multicooker and wait until it has cooled down sufficiently before cleaning.

Interior

Inside of the top lid and the main body; the heating element:
- Wipe with a wrung out cloth.
- Make sure to remove all the food residues stuck to the multicooker.

Exterior

Surface of the top lid and outside of the main body:
- Wipe with a cloth damped with soap water.
- Only use soft and dry cloth to wipe the control panel.
- Make sure to remove all the food residues around the control panel.

Accessories

Inner pot, steam basket, and detachable steam vent cap:
- Soak in hot water and clean with sponge.

6 Recycling

This symbol means that this product shall not be disposed of with normal household waste (2012/19/EU). Follow your country's rules for the separate collection of electrical and electronic products. Correct disposal helps prevent negative consequences for the environment and human health.

7 Guarantee and service

If you need service or information, or if you have a problem, visit the Philips website at www.philips.com or contact the Philips Customer Care Center in your country. You can find its phone number in the worldwide guarantee leaflet. If there is no Customer Care Center in your country, go to your local Philips dealer.

8 Specifications

Model Number	HD4734, HD4749
Rated voltage	220V-240V~
Rated power output	890W-1070W
Rated capacity	5.0L

9 Troubleshooting

If you encounter problems when using this multicooker, check the following points before requesting service. If you cannot solve the problem, contact the Philips Consumer Care Center in your country.

Problem	Solution
The light on the button does not go on.	There is a connection problem. Check if the power cord is connected to the multicooker properly and if the plug is inserted firmly into the power outlet.
	The light is defective. Take the appliance to your Philips dealer or a service center authorized by Philips.
The display does not function.	The multicooker is not connected to the power supply. If there is no power supply, the power failure backup function does not work and the display does not function.
The ingredients are not cooked.	You did not touch and hold "start" (**СТАРТ / ВЫКЛ**) for 3 seconds.
	Make sure that there is no foreign residue on the heating element and the outside of the inner pot before switching the multicooker on.
	The heating element is damaged, or the inner pot is deformed. Take the multicooker to your Philips dealer or a service center authorized by Philips.
The rice is too dry and not well cooked.	Add more water to the rice, and cook for a bit longer.
The rice is scorched.	You have not rinsed the rice properly. Rinse the rice until the water runs clear.
The multicooker does not turn into warm keeping automatically.	You might have touched "keep-warm" (**ПОДОГРЕВ**) before starting the cooking process. In this case the multicooker will be in standby mode after the cooking is finished.
	The temperature control is defective. Take the appliance to your Philips dealer or a service center authorized by Philips.
Water spills out of the multicooker during cooking.	Make sure that the ingredients you put in the inner pot do not exceed the MAX indication.

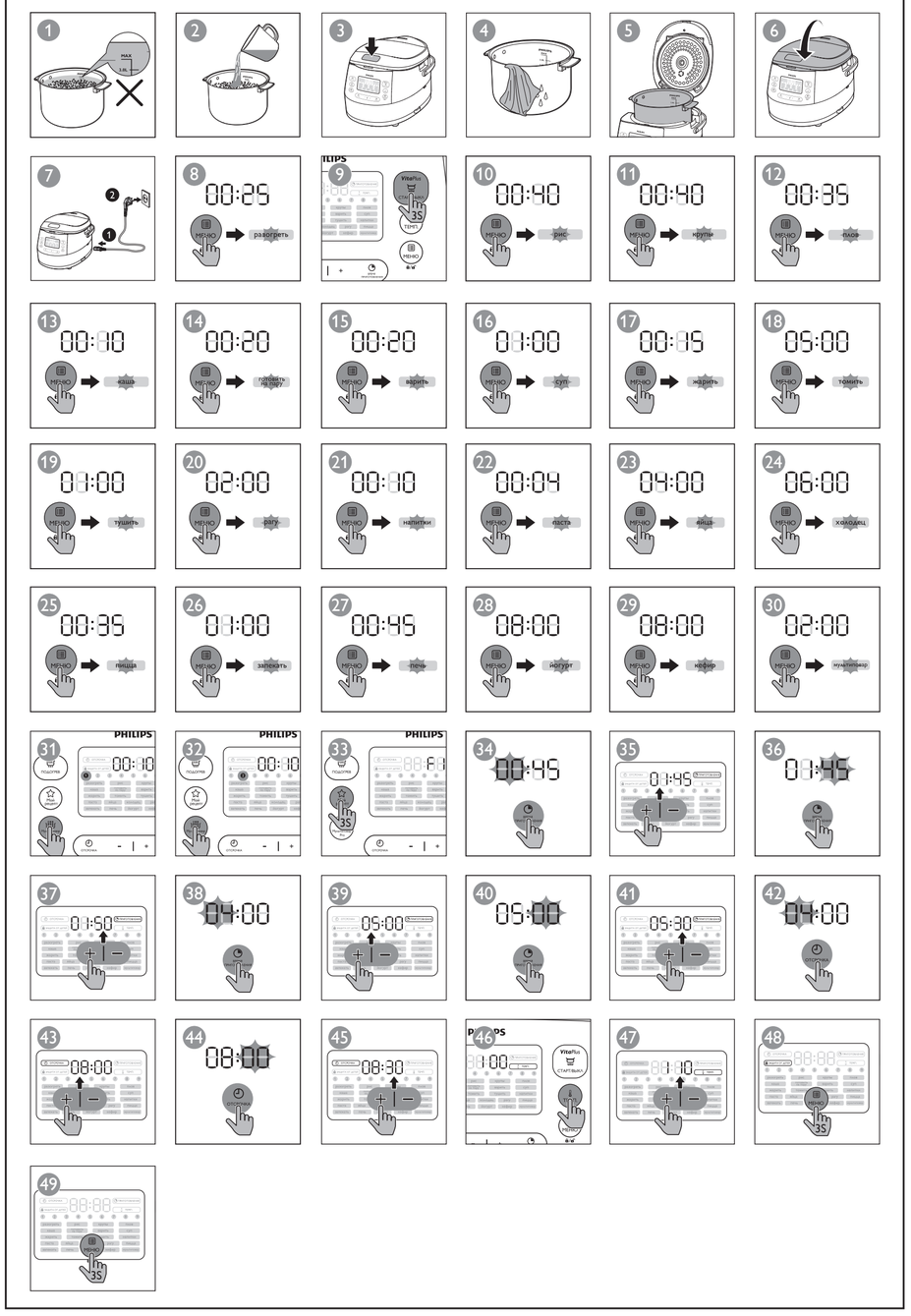

Problem	Solution
I cannot get to the desired cooking function.	Touch "menu" (**МЕНЮ**) repeatedly to select the desired function.
Dishes smell bad after cooking	Clean the inner pot with some washing detergent and warm water.
	After cooking, make sure the steam vent cap, inner lid and inner pot is cleaned thoroughly.
Error message (E1, E2, E3, or E4) appears on the display.	There has been a power failure during cooking. Take the appliance to your Philips dealer or a service center authorized by Philips.

Қазақша

1 Көп функциялы тағам пісіргішіңіз

Сатып алғаныңыз құтты болсын және Philips компаниясына қош келдіңіз!
Philips ұсынатын қолдауды толық пайдалану үшін, өнімді www.philips.com/welcome торабында тіркеңіз.

2 Қорап ішіндегі заттар (1-сурет)

① Көп функциялы тағам пісіргіштің негізгі бөлігі	④ Пайдалануғы нұсқаулығы
② Ток сымы	⑤ Рецепт кітапшасы
③ Бу себеті	⑥ Кепілдік картасы

3 Жалпы шолу

Өнімге жалпы шолу (2 -сурет)

① Жоғарғы қақпақ	⑦ Негізгі бөлік
② Алынатын ішкі қақпақ	⑧ Тағам пісіргіштің тұтқасы
③ Ішкі ыдысы	⑨ Су деңгейінің көрсеткіштері
④ Басқару панелі	⑩ Мөрлейтін сақина
⑤ Қыздыру элементі	⑪ Алынатын бу шығатын тесіктің қақпағы
⑥ Қуат розеткасы	⑫ Қақпақты шешу түймесі

Басқару құралдарына шолу (3-сурет)

⑬ Жылы сақтау түймесі	⑲ Пісіру уақыты түймесі
⑭ Менің рецептім түймесі	⑳ Мәзір/Балалардан құлыптау түймесі
⑮ Көп функциялы тағам пісіргіш Pro түймесі	㉑ Температура түймесі
⑯ Уақытты алдын ала орнату түймесі	㉒ Бастау/Өшіру түймесі
⑰ Азайту түймесі	㉓ Дисплей экраны
⑱ Көбейту түймесі	

Мәзірлерге шолу

Мәзірлер	Әдепкі пісіру уақыты	Пісіру уақытын реттеу ауқымы
Жылыту (разогреть)	25 мин.	5-60 мин.
Күріш (рис)	30-40 мин.	/
Жарма (крупы)	30-40 мин.	/
Палау (плов)	35 мин.	/
Ботқа (каша)	10 мин.	5 мин. - 2 сағ.
Буға пісіру (готовить на пару)	20 мин.	5 мин. - 2 сағ.
Қайнату (варить)	20 мин.	5 мин. - 2 сағ.
Көже (суп)	1 сағ.	20 мин.-4 сағ.
Қуыру (жарить)	15 мин	5-60 мин.
Демдеп пісіру (томить)	5 сағ.	1-15 сағ.
Бұқтыру (тушить)	1 сағ.	20 мин. - 10 сағ.
Сусындар (напитки)	10 мин.	5-40 мин.
Паста (паста)	4 мин	1-15 мин.
Жұмыртқа (яйца)	4 мин	1-15 мин.
Іркілдек (холодец)	6 сағ.	4-10 сағ.
Рагу (рагу)	2 сағ.	20 мин. - 10 сағ.
Пицца (пицца)	35 мин.	10-60 мин.
Қақтап пісіру (запекать)	1 сағ.	/
Пеш ішінде пісіру (печь)	45 мин.	20 мин. - 2 сағ.
Йогурт (йогурт)	8 сағ.	6-12 сағ.
Айран (кефир)	8 сағ.	6-12 сағ.
Қолмен (мультиповар)	2 сағ.	5 мин. - 10 сағ.
Көп функциялы аспаз Pro (Мультиповар Pro)	5 мин.	5 мин - 15 сағ

Мәзірлер	Алдын ала орнату уақыты	Әдепкі пісіру температурасы	Температураны реттеу ауқымы
Жылыту (разогреть)	/	85°C	/
Күріш (рис)	1-24 сағ.	130-140°C	/
Жарма (крупы)	1-24 сағ.	130-140°C	/
Палау (плов)	1-24 сағ.	130-140°C	/
Ботқа (каша)

1 Кажетті пісіру мәзірін таңдаңыз.
2 «Ұзақтығы алдын ала орнату» (**ОТСРОЧКА**) түймесін басыңыз (42 -сур.).
↳ Сағат көрсеткіші дисплейде жыпылықтайды.
3 Сағат көрсеткішін орнату үшін "көбейту" немесе "азайту" (+) түймелерін басыңыз (43 -сур.).
4 Сағат көрсеткіші орнатылғаннан кейін "ұзақтығы алдын ала орнату" (**ОТСРОЧКА**) түймесін қайтадан басыңыз (44 -сур.).
↳ Минут көрсеткіші дисплейде жыпылықтайды.
5 Минут көрсеткішін орнату үшін "көбейту" (+) немесе "азайту" (-) түймелерін басыңыз (45 -сур.).
6 Растап, пісіруді бастау үшін «бастау» (**СТАРТ/ВЫКЛ**) түймесін 3 секунд басып тұрыңыз (9 -сур.).

Есте сақтаңыз

- Егер тағам пісіріш "ұзақтығы алдын ала орнату" (**ОТСРОЧКА**) басылғаннан кейін 15 секунд бойы ешбір әрекет жасалмаса, ол кут режиміне ауысады.
- Алдын ала орнатылған уақыт өткен кезде, пісіру аяқталады. Мысалы, сіз таңертең сағат 10:00-де алдын ала орнатылған уақытты 8 сағат деп көрсеткенсіз, пісіру 8 сағаттан кейін, кешкі сағат 18:00-де аяқталады.

Пісіру температурасын орнату

Кейбір мәзірлер үшін пісіру температурасын бейімдеуге болады. "Мәзірге шолу" тарауын қарап, қандай мәзірлердің температурасын реттеуге болатынын және реттеу ауқымын қараңыз.
1 Кажетті пісіру мәзірін таңдаңыз.
2 "Температура" (**ТЕМП.**) түймесін басыңыз (46 -сур.).
↳ Әдепкі пісіру температурасы экранда көрінеді.
3 Пісіру температурасын орнату үшін "көбейту" немесе "азайту" (+) түймелерін басыңыз (47 -сур.).
4 Растап, пісіруді бастау үшін «бастау» (**СТАРТ/ВЫКЛ**) түймесін 3 секунд басып тұрыңыз (9 -сур.).

Есте сақтаңыз

- Пісіру температурасын орнату үшін "көбейту" немесе "азайту" (-) түймелерін басудың орнына "температура" (**ТЕМП.**) түймесін қайта-қайта басып, пісіру температурасын орнатуға болады.

Балалардан қорғау құлпын орнату

Балаларды тағам пісіргіштің пайдаланудан қорғау немесе кез келген кате әрекетті болдырмау үшін пісіру кезінде балалардан қорғау құлпын қосқа болады.
- Балалардан қорғау құлпын іске қосу үшін «мәзір» (**МЕНЮ**) түймесін 3 секунд басып тұрыңыз (48 -сур.).
↳ «Балалардан қорғау құлпы» (**ЗАЩИТА ОТ ДЕТЕЙ**) дисплейде жанады.
- Құлыпты ағыту үшін «мәзір» (**МЕНЮ**) түймесін 3 секунд басып тұрыңыз (49 -сур.).
↳ «Балалардан қорғау құлпы» (**ЗАЩИТА ОТ ДЕТЕЙ**) сөнеді.

5 Тазалау және техникалық қызмет көрсету

Есте сақтаңыз

- Кез функциялы тағам пісіргішті тоқтан ажыратып, тазалау үшін әбден суығанша күтіңіз.

Іші

Үстіңгі қақпақтың іші және негізгі корпус; қыздыру элементі:
- Сығылған шүберектен сүртіңіз.
- Кез функциялы тағам пісіргіше жабысқан барлық тағам қалдықтарын міндетті түрде кетіріңіз.

Сырты

Үстіңгі қақпақтың беті және негізгі корпустың сырты:
- Сабынды сумен ылғалдандырылған шүберектен сүртіңіз.
- Баскару панелін сүрту үшін тек жұмсақ және құрғақ шүберекті пайдаланыңыз.
- Баскару панелінің айналасындағы барлық тағам қалдықтарын міндетті түрде кетіріңіз.

Қосалқы құралдар

Ішкі ыдыс, бу себеті және бу шығатын алмалы қақпақ:
- Ыстық суға малып, губкамен тазаланыз.

6 Қайта өңдеу

Бұл таңба осы өнімді қалыптық тұрмыстық қалдықпен тастауға болмайтынын білдіреді (2012/19/ЕU). Электр және электрондық өнімдердің қалдықтарын бөлек жинауды қамтамасыз ететін ерекшелерін сақтаңыз. Қоқыска дұрыс тастау қоршаған ортаға және адам денсаулығына тиетін зиянды әсерлердің алдын алуға көмектеседі.

7 Кепілдік және қызмет көрсету

Қызмет немесе ақпарат қажет болса, я болмаса мәселе болса, www.philips.com Philips веб-торабына кіріңіз немесе елініздегі Philips тұтынушыларды қолдау орталығына хабарласыңыз. Оның телефон нөмірін дүние жүзілік кепілдік парақшасында табуға болады. Егер елінізде тұтынушыларға қолдау көрсету орталығы болмаса, онда жергілікті Philips компаниясының дилеріне барыңыз.

8 Техникалық деректер

Үлгі нөмірі	HD4734, HD4749
Нақты кернеулік	220V-240В~
Номиналды қуат шығысы	890-1070 Вт
Номиналды сыйымдылық	5,0 Л

9 Ақауларды жою

Осы кеп функцияны тағам пісіргіштің пайдалану кезінде проблемалар туындаса, қызмет көрсетуді сұрамастан бұрын келесі нәрселерді тексеріңіз. Проблема шешілмесе, елініздегі Philips тұтынушыларды қолдау орталығына хабарласыңыз.

Ақаулық	Шешімі
Түймелері шам жанбайды.	Қосылу мәселесі бар. Қуат сымының кеп функцияны тағам пісіргішке дұрыстап қосылғанын және ашаның қуат розеткасына мықтап тығылғанын тексеріңіз.
	Жарық сынық. Құрылғыны Philips дилеріне немесе Philips рұқсат етken қызмет көрсету орталығына апарыңыз.
Дисплей жұмыс істемейді.	Кеп функцияны тағам пісіргіш қуат көзіне қосылмаған. Қуат көзі жоқ, қуат ақауы кезінде сақтау функциясы жұмыс істемейді және дисплей жұмыс істемейді.
Тағамның құрамдас бөліктері піспейді.	"Қосу" (**СТАРТ / ВЫКЛ**) түймесін 3 секунд бойы басып тұрмағансыз.
	Кеп функцияны тағам пісіргішті қосластан бұрын, ысыту элементінде және ішкі ыдыстың сыртында ешқандай бөтен қалдықтың болмауын тексеріңіз.
	Ысыту элементі зақымдаған немесе ішкі ыдыс бұзылған. Кеп функцияны тағам пісіргішті Philips дилеріне немесе Philips рұқсат етken қызмет көрсету орталығына апарыңыз.
Күріш тым құрғақ және дұрыс піспеген.	Күріште көбірек су құйыңыз және ұзақтау пісіріңіз.
Күріш күйіп кетken.	Күріште дұрыстап жуғансыз. Күрішті су тазарғанша шайыңыз.
Кеп функцияны тағам пісіргіш жылы күйінде ұстау режіміне автоматты түрде ауыспайды.	Пісіруді бастардан бұрын "жылы күйінде ұстау" (**ПОДОГРЕВ**) түймесін басқан болуыңыз мүмкін. Бұл жағдайда кеп функцияны тағам пісіргіш пісіру аяқталғаннан кейін кут режиміне болады.
	Температура бақылауы сынық. Құрылғыны Philips дилеріне немесе Philips рұқсат етken қызмет көрсету орталығына апарыңыз.
Пісіру кезінде кеп функцияны тағам пісіргішті тағам пісіргіштен су ағады.	Ішкі кастрюле салынған құрамдас бөліктердің MAX көрсеткішінен аспайтынына көз жеткізіңіз.
Кажетті пісіру функциясына ете алмайсың.	Қалаған функцияны таңдау үшін "мазір" (**МЕНЮ**) түймесін қайтадан басыңыз.
Пісіргеннен кейін ыдыстан жаман ис шығады.	Ішкі ыдысты біраз жуу тазартқышымен және жылы сумен тазалаңыз.
	Пісіруден кейін, бу шығатын қақпақты, ішкі қақпақты және ішкі ыдысты міндетті түрде мұқият тазалаңыз.
Дисплейде кате хабары (E1, E2, E3 немесе E4) пайда болады.	Пісіру кезінде қуат ақауы орын алған. Құрылғыны Philips дилеріне немесе Philips рұқсат етken қызмет көрсету орталығына апарыңыз.

Русский

1 Мультиварка

Поздравляем с покупкой и приветствуем вас в клубе Philips! Чтобы воспользоваться всеми преимуществами поддержки Philips, зарегистрируйте устройство на веб-сайте www.philips.com/welcome.

2 Комплект поставки (рис. 1)

1 Мультиварка (основное устройство)	4 Руководство пользователя
2 Шнур питания	5 Книга рецептов
3 Чаша для приготовления на пару	6 Гарантийный талон

3 Описание

Описание изделия (рис. 2)

1 Верхняя крышка	7 Основное устройство
2 Съемная внутренняя крышка	8 Ручка мультиварки
3 Внутренняя чаша	9 Мерная шкала
4 Панель управления	10 Уплотнительное кольцо
5 Нагревательный элемент	11 Съемная крышка отверстия выхода пара
6 Разъем кабеля питания	12 Кнопка открывания крышки

Описание панели управления (рис. 3)

13 Кнопка режима поддержания температуры	19 Кнопка выбора времени приготовления
14 Кнопка "Мой рецепт"	20 Кнопка меню/блокировки от детей
15 Кнопка "Мультиварка Pro"	21 Кнопка выбора температуры
16 Кнопка отсрочки старта	22 Кнопка включения/выключения
17 Кнопка уменьшения значения	23 Дисплей
18 Кнопка увеличения значения	

Обзор программ

Меню	Время приготовления по умолчанию	Диапазон времени приготовления
Разогреть	25 мин	5—60 мин
Рис	30—40 мин	/
Крупы	30—40 мин	/
Плов	35 мин	/
Каша	10 мин	5 мин — 2 ч
Готовить на пару	20 мин	5 мин — 2 ч
Варить	20 мин	5 мин — 2 ч
Суп	1 ч	20 мин — 4 ч
Жарить	15 мин	5—60 мин
Томить	5 ч	1—15 ч
Тушить	1 ч	20 мин — 10 ч
Напитки	10 мин	5—40 мин
Паста	4 мин	1—15 мин
Яйца	4 мин	1—15 мин
Холодец	6 ч	4—10 ч
Рагу	2 ч	20 мин — 10 ч
Пицца	35 мин	10—60 мин
Запекать	1 ч	/
Печь	45 мин	20 мин — 2 ч
Йогурт	8 ч	6—12 ч
Кефир	8 ч	6—12 ч
Ручной Мультиповар	2 ч	5 мин — 10 ч
Режим "Мультиповар Pro"	5 мин	5 мин — 15 ч

Меню	Время отсрочки старта	Температура приготовления, установленная по умолчанию	Диапазон регулировки температур
Разогреть	/	85 °C	/
Рис	1—24 ч	130—140 °C	/
Крупы	1—24 ч	130—140 °C	/
Плов	1—24 ч	130—140 °C	/
Каша	1—24 ч	90—100 °C	/
Готовить на пару	1—24 ч	100 °C	/
Варить	1—24 ч	100 °C	/
Суп	1—24 ч	90—100 °C	/
Жарить	/	145—160 °C	/
Томить	1—24 ч	80 °C	/
Тушить	1—24 ч	95 °C	/
Напитки	1—24 ч	100 °C	/
Паста	/	100 °C	/
Яйца	/	100 °C	/
Холодец	1—24 ч	90—100 °C	/
Рагу	1—24 ч	90 °C	/
Пицца	/	130 °C	/
Запекать	1—24 ч	120–130 °C	/
Печь	/	130 °C	40–160 °C
Йогурт	1—24 ч	40±3 °C	/
Кефир	1—24 ч	40±3 °C	/
Ручной Мультиповар	1—24 ч	100 °C	30–160 °C
Режим "Мультиповар Pro"	1—24 ч	100 °C	30–160 °C

Примечание

- Время приготовления в программах **Рис**, **Крупы** и **Плов** определяется мультиваркой автоматически в зависимости от количества ингредиентов во внутренней чаше.
- Вы можете регулировать температуру приготовления в программах **Печь**, **Мультиповар** и **функции Мультиповар Pro**. Для программы выпекания можно выбрать температуру в диапазоне от 40 °C до 160 °C, для программы "Мультиповар" и функции "Мультиповар Pro" — от 30 °C до 160 °C.
- После запуска процесса приготовления для отключения программы кнопкой кнопки **СТАРТ/ВЫКЛ**. Мультиварка перейдет в режим ожидания.

Примечание

- Во избежание переполнения внутренней чаши в процессе приготовления во всех программах не превышайте отметку **MAX**, помещая ингредиенты и жидкость в чашу мультиварки (рис. 1).
- В программах **Рис**, **Крупы** и **Плов** время приготовления отображается не сразу после запуска мультиварки. На начальном этапе приготовления мультиварка определяет количество ингредиентов и жидкости, а потому большую часть времени приготовления на дисплее отображаются бегущие полоски [- - -]. Когда мультиварка определит необходимое время приготовления, на дисплее начнется обратный отсчет. В программах **Каша**, **Готовить на пару**, **Варить**, **Холодец** и **Напитки** индикация [- - -] отображается на экране до закипания воды/жидкости. Когда вода/жидкость закипит, на дисплее начнется обратный отсчет установленного времени приготовления.
- Более подробную информацию о каждой программе приготовления см. в книге рецептов в комплекте.

Совет

- Для выбора программы повторно касайтесь кнопки **МЕНЮ**. Вы также можете коснуться кнопки **МЕНЮ** один раз, а затем повторно касайтесь кнопки **+** или **-**.

Перед первым использованием

1 Выньте все аксессуары из внутренней чаши и снимите упаковочный материал.
2 Тщательно очистите все детали мультиварки перед первым использованием (см. главу "Очистка и уход").

Примечание

- Перед использованием мультиварки убедитесь, что все части абсолютно сухие.

Программа "Разогреть"

1 Помещайте блюдо и равномерно распределите его во внутренней чаше.
2 Для того чтобы блюдо не получилось сухим, добавьте немного воды. Количество воды зависит от нужного объема порции.
3 Насухо вытрите внешнюю поверхность чаши (рис. 4) и поместите чашу в мультиварку (рис. 5).
4 Закройте крышку мультиварки (рис. 6) и подключите сетевую вилку к розетке (рис. 7).
5 Касаясь кнопки **МЕНЮ**, выберите программу **Разогреть** (рис. 8).
↳ Чтобы задать другое время приготовления, обратитесь к информации в главе "Настройка времени приготовления".
6 Коснитесь кнопки **СТАРТ/ВЫКЛ** и удерживайте ее в течение 3 секунд, чтобы подтвердить выбор и начать приготовление (рис. 9).
7 По завершении приготовления прибор подаст сигнал и автоматически перейдет в режим поддержания температуры.

Программы "Рис" и "Крупы"

Примечание

- Если в вашем регионе наблюдаются перепады напряжения в сети, чаша мультиварки может переполниться.
- По окончании приготовления сразу же перемешайте крупу, чтобы разрыхлить ее и выгрыть лишнюю жидкость. Это позволит получить более рассыпчатую консистенцию.
- В зависимости от условий приготовления нижний слой крупы может стать золотистым.

1 Промойте крупу, поместите ее во внутреннюю чашу и налейте воду (рис. 2).

Примечание

- Подробную информацию о соотношении количества крупы и воды см. в книге рецептов в комплекте.

2 Откройте крышку, нажав соответствующую кнопку (рис. 3).
3 Насухо вытрите внешнюю поверхность чаши (рис. 4) и поместите чашу в мультиварку (рис. 5).

Примечание

- Убедитесь, что внутренняя чаша касается нагревательного элемента должным образом.
- Убедитесь, что внешняя поверхность внутренней чаши является сухой и чистой, а на нагревательном элементе отсутствуют загрязнения.

4 Закройте крышку мультиварки (рис. 6) и подключите сетевую вилку к розетке (рис. 7).
5 Касаясь кнопки **МЕНЮ**, выберите программу **Рис** (рис. 10) или **Крупы** (рис. 11).
6 Коснитесь кнопки **СТАРТ/ВЫКЛ** и удерживайте ее в течение 3 секунд, чтобы подтвердить выбор и начать приготовление (рис. 9).
7 По завершении приготовления прибор подаст сигнал и автоматически перейдет в режим поддержания температуры.

Программа "Плов"

1 Поместите во внутреннюю чашу все ингредиенты для приготовления плова.
2 Насухо вытрите внешнюю поверхность чаши (рис. 4) и поместите чашу в мультиварку (рис. 5).
3 Закройте крышку мультиварки (рис. 6) и подключите сетевую вилку к розетке (рис. 7).
4 Касаясь кнопки **МЕНЮ**, выберите программу **Плов** (рис. 12).
5 Коснитесь кнопки **СТАРТ/ВЫКЛ** и удерживайте ее в течение 3 секунд, чтобы подтвердить выбор и начать приготовление (рис. 9).
6 По завершении приготовления прибор подаст сигнал и автоматически перейдет в режим поддержания температуры.

Программа "Каша"

1 Поместите ингредиенты для каши во внутреннюю чашу и перемешайте их.
2 Насухо вытрите внешнюю поверхность чаши (рис. 4) и поместите чашу в мультиварку (рис. 5).
3 Закройте крышку мультиварки (рис. 6) и подключите сетевую вилку к розетке (рис. 7).
4 Касаясь кнопки **МЕНЮ**, выберите программу **Каша** (рис. 13).
↳ Чтобы задать другое время приготовления, обратитесь к информации в главе "Настройка времени приготовления".
5 Коснитесь кнопки **СТАРТ/ВЫКЛ** и удерживайте ее в течение 3 секунд, чтобы подтвердить выбор и начать приготовление (рис. 9).
6 По завершении приготовления прибор подаст сигнал и автоматически перейдет в режим поддержания температуры.

Примечание

- [- - -] отображается на дисплее до закипания воды/жидкости. Когда вода/жидкость закипит, на дисплее начнется обратный отсчет установленного времени приготовления.
- Подробную информацию о соотношении количества ингредиентов и воды см. в книге рецептов.

Программа "Готовить на пару"

1 Налейте воду во внутреннюю чашу.

Примечание

- Чтобы приготовить овощи на пару, налейте 0,2—1 л воды в зависимости от вида и количества овощей. Чтобы приготовить мясо на пару, налейте 0,5—2 л воды в зависимости от размера порций и количества мяса.

2 Положите необходимые ингредиенты в чашу для приготовления на пару и поместите ее во внутреннюю чашу мультиварки.
↳ Убедитесь, что не все отверстия для пара в чаше для приготовления на пару закрыты ингредиентами, чтобы пар свободно проходил эти отверстия.
3 Насухо вытрите внешнюю поверхность чаши (рис. 4) и поместите чашу в мультиварку (рис. 5).
4 Закройте крышку мультиварки (рис. 6) и подключите сетевую вилку к розетке (рис. 7).
5 Касаясь кнопки **МЕНЮ**, выберите программу **Готовить на пару** (рис. 14).
↳ Чтобы задать другое время приготовления, обратитесь к информации в главе "Настройка времени приготовления".
6 Коснитесь кнопки **СТАРТ/ВЫКЛ** и удерживайте ее в течение 3 секунд, чтобы подтвердить выбор и начать приготовление (рис. 9).
7 По завершении приготовления прибор подаст сигнал и автоматически перейдет в режим поддержания температуры.

Примечание

- При приготовлении на пару не погружайте пластиковую чашу в воду.
- [- - -] отображается на дисплее до закипания воды/жидкости. Когда вода/жидкость закипит, на дисплее начнется обратный отсчет установленного времени приготовления.
- После окончания приготовления на пару используйте кухонную рукавицу или полотенце для извлечения чаши мультиварки и чаши для приготовления на пару, так как они могут быть очень горячими.

Программа "Варить"

1 Налейте воду во внутреннюю чашу.
2 Насухо вытрите внешнюю поверхность чаши (рис. 4) и поместите чашу в мультиварку (рис. 5).
3 Закройте крышку мультиварки (рис. 6) и подключите сетевую вилку к розетке (рис. 7).
4 Касаясь кнопки **МЕНЮ**, выберите программу **Варить** (рис. 15).
↳ Чтобы задать другое время приготовления, обратитесь к информации в главе "Настройка времени приготовления".
5 Коснитесь кнопки **СТАРТ/ВЫКЛ** и удерживайте ее в течение 3 секунд, чтобы подтвердить выбор и начать приготовление (рис. 9).
6 По завершении приготовления прибор подаст сигнал и автоматически перейдет в режим поддержания температуры.

Примечание

- [- - -] отображается на дисплее до закипания воды/жидкости. Когда вода/жидкость закипит, на дисплее начнется обратный отсчет установленного времени приготовления.

7 По завершении приготовления прибор подаст сигнал и автоматически перейдет в режим ожидания.

Программа "Суп"

1 Поместите ингредиенты и налейте воду/жидкость во внутреннюю чашу для приготовления супа.
2 Насухо вытрите внешнюю поверхность чаши (рис. 4) и поместите чашу в мультиварку (рис. 5).
3 Закройте крышку мультиварки (рис. 6) и подключите сетевую вилку к розетке (рис. 7).
4 Касаясь кнопки **МЕНЮ**, выберите программу **Суп** (рис. 16).
↳ Чтобы задать другое время приготовления, обратитесь к информации в главе "Настройка времени приготовления".
5 Коснитесь кнопки **СТАРТ/ВЫКЛ** и удерживайте ее в течение 3 секунд, чтобы подтвердить выбор и начать приготовление (рис. 9).
6 По завершении приготовления прибор подаст сигнал и автоматически перейдет в режим поддержания температуры.

Программа "Жарить"

1 Насухо вытрите внешнюю поверхность чаши (рис. 4) и поместите чашу в мультиварку (рис. 5).
2 Подключите сетевую вилку к электророзетке (рис. 7).
3 Налейте небольшое количество масла во внутреннюю чашу.
4 Касаясь кнопки **МЕНЮ**, выберите программу **Жарить** (рис. 17).
5 Коснитесь кнопки **СТАРТ/ВЫКЛ** и удерживайте ее в течение 3 секунд, чтобы подтвердить выбор и начать приготовление (рис. 9).
6 Подождите 5 минут, пока масло для приготовления разогреется, а затем поместите ингредиенты и приправы в чашу мультиварки.
7 Не закрывайте крышку и постоянно помешивайте ингредиенты лопаткой.
8 По завершении приготовления прибор подаст сигнал и автоматически перейдет в режим ожидания.

Программа "Томить"

1 Тщательно очистите внутреннюю чашу мультиварки и насухо вытрите ее внутреннюю поверхность мягкой тканью.
2 Насухо вытрите внешнюю поверхность чаши (рис. 4) и поместите чашу в мультиварку (рис. 5).
3 Подключите сетевую вилку к электророзетке (рис. 7).
4 Касаясь кнопки **МЕНЮ**, выберите программу **Томить** (рис. 18).
↳ Чтобы задать другое время приготовления, обратитесь к информации в главе "Настройка времени приготовления".
5 Коснитесь кнопки **СТАРТ/ВЫКЛ** и удерживайте ее в течение 3 секунд, чтобы подтвердить выбор и начать приготовление (рис. 9).
6 По завершении приготовления прибор подаст сигнал и автоматически перейдет в режим поддержания температуры.

Примечание

- [- - -] отображается на дисплее до закипания воды/жидкости. Когда вода/жидкость закипит, на дисплее начнется обратный отсчет установленного времени приготовления.

Программы "Тушить" и "Рагу"

1 Поместите во внутреннюю чашу ингредиенты для тушения или приготовления рагу.
2 Насухо вытрите внешнюю поверхность чаши (рис. 4) и поместите чашу в мультиварку (рис. 5).
3 Закройте крышку мультиварки (рис. 6) и подключите сетевую вилку к розетке (рис. 7).
4 Касаясь кнопки **МЕНЮ**, выберите программу **Тушить** (рис. 19) или **Рагу** (рис. 20).
↳ Чтобы задать другое время приготовления, обратитесь к информации в главе "Настройка времени приготовления".
5 Коснитесь кнопки **СТАРТ/ВЫКЛ** и удерживайте ее в течение 3 секунд, чтобы подтвердить выбор и начать приготовление (рис. 9).
6 По завершении приготовления прибор подаст сигнал и автоматически перейдет в режим поддержания температуры.

Программа "Напитки"

1 Поместите во внутреннюю чашу ингредиенты для приготовления напитка.
2 Насухо вытрите внешнюю поверхность чаши (рис. 4) и поместите чашу в мультиварку (рис. 5).
3 Закройте крышку мультиварки (рис. 6) и подключите сетевую вилку к розетке (рис. 7).
4 Касаясь кнопки **МЕНЮ**, выберите программу **Напитки** (рис. 21).
↳ Чтобы задать другое время приготовления, обратитесь к информации в главе "Настройка времени приготовления".
5 Коснитесь кнопки СТАРТ/ВЫКЛ и удерживайте ее в течение 3 секунд, чтобы подтвердить выбор и начать приготовление (рис. 9).
6 По завершении приготовления прибор подаст сигнал и автоматически перейдет в режим поддержания температуры.

Примечание

- [- - -] отображается на дисплее до закипания воды/жидкости. Когда вода/жидкость закипит, на дисплее начнется обратный отсчет установленного времени приготовления.

Программа "Паста"

1 Налейте воду во внутреннюю чашу.
2 Насухо вытрите внешнюю поверхность чаши (рис. 4) и поместите чашу в мультиварку (рис. 5).
3 Закройте крышку мультиварки (рис. 6) и подключите сетевую вилку к розетке (рис. 7).
4 Касаясь кнопки **МЕНЮ**, выберите программу **Паста** (рис. 22).
↳ Чтобы задать другое время приготовления, обратитесь к информации в главе "Настройка времени приготовления".
5 Коснитесь кнопки **СТАРТ/ВЫКЛ** и удерживайте ее в течение 3 секунд, чтобы подтвердить выбор и начать приготовление (рис. 9).
6 По завершении приготовления прибор подаст сигнал и автоматически перейдет в режим поддержания температуры.

Примечание

- [- - -] отображается на дисплее до закипания воды/жидкости. Когда вода/жидкость закипит, на дисплее начнется обратный отсчет установленного времени приготовления.
- Если в течение 1 минуты после подачи сигнала не будет совершена ни одна операция, мультиварка перейдет в режим ожидания.

7 Поместив макароны во внутреннюю чашу, коснитесь кнопки **МЕНЮ**, чтобы продолжить процесс приготовления.
8 Не закрывайте крышку и постоянно помешивайте макароны лопаткой.

Совет

- Вы также можете закрыть крышку после помещения макарон во внутреннюю чашу, чтобы она стала мягкой.

9 По завершении приготовления прибор подаст сигнал и автоматически перейдет в режим ожидания.

Программа "Яйца"

1 Налейте воду во внутреннюю чашу.
2 Насухо вытрите внешнюю поверхность чаши (рис. 4) и поместите чашу в мультиварку (рис. 5).
3 Закройте крышку мультиварки (рис. 6) и подключите сетевую вилку к розетке (рис. 7).
4 Касаясь кнопки **МЕНЮ**, выберите программу **Яйца** (рис. 23).
↳ Чтобы задать другое время приготовления, обратитесь к информации в главе "Настройка времени приготовления".
5 Коснитесь кнопки **СТАРТ/ВЫКЛ** и удерживайте ее в течение 3 секунд, чтобы подтвердить выбор и начать приготовление (рис. 9).
6 Когда вода закипит, мультиварка подаст 5 сигналов, напомнив о том, что необходимо открыть крышку и поместить яйца во внутреннюю чашу.

Примечание

- [- - -] отображается на дисплее до закипания воды. Когда вода закипит, на дисплее начнется обратный отсчет установленного времени приготовления.
- Время варки яиц по умолчанию — 4 минуты, и на дисплее отображается индикация "04:00".
- Если в течение 5 минут после подачи сигнала не будет совершена ни одна операция, мультиварка перейдет в режим ожидания.

7 Поместив яйца во внутреннюю чашу, закройте крышку и нажмите кнопку **МЕНЮ**, чтобы продолжить процесс приготовления.
8 По завершении приготовления прибор подаст сигнал и автоматически перейдет в режим ожидания.

Программа "Печь"

1 Положите ингредиенты для выпечки во внутреннюю чашу.
2 Насухо вытрите внешнюю поверхность чаши (рис. 4) и поместите чашу в мультиварку (рис. 5).
3 Закройте крышку мультиварки (рис. 6) и подключите сетевую вилку к розетке (рис. 7).

Примечание

- При выпекании пирогов или хлеба крышка должна быть закрыта. Оптимальной для выпечки считается температура 130 °C и время приготовления 45 минут.
- Если ингредиенты выпекаются при температуре выше 140 °C, не закрывайте крышку.

4 Касаясь кнопки **МЕНЮ**, выберите программу **Печь** (рис. 27).
↳ Чтобы задать другую температуру выпекания, обратитесь к информации в главе "Настройка температуры приготовления".
↳ Чтобы задать другое время приготовления, обратитесь к информации в главе "Настройка времени приготовления".
5 Коснитесь кнопки **СТАРТ/ВЫКЛ** и удерживайте ее в течение 3 секунд, чтобы подтвердить выбор и начать приготовление (рис. 9).
6 По завершении приготовления прибор подаст сигнал и автоматически перейдет в режим поддержания температуры.

Примечание

- Если выбранная температура выпекания ниже 80 °C, после окончания приготовления прибор автоматически перейдет в режим ожидания.
- Извлекая внутреннюю чашу из мультиварки после приготовления, используйте кухонную рукавицу или полотенце, так как чашу сильно нагревается.

Программы "Йогурт" и "Кефир"

1 Смешайте ингредиенты, необходимые для приготовления йогурта или кефира, и поместите их во внутреннюю чашу.
2 Насухо вытрите внешнюю поверхность чаши (рис. 4) и поместите чашу в мультиварку (рис. 5).
3 Закройте крышку мультиварки (рис. 6) и подключите сетевую вилку к розетке (рис. 7).
4 Касаясь кнопки **МЕНЮ**, выберите программу **Йогурт** (рис. 28) или **Кефир** (рис. 29).
↳ Чтобы задать другое время приготовления, обратитесь к информации в главе "Настройка времени приготовления".
5 Коснитесь кнопки **СТАРТ/ВЫКЛ** и удерживайте ее в течение 3 секунд, чтобы подтвердить выбор и начать приготовление (рис. 9).
6 По завершении приготовления прибор подаст сигнал и автоматически перейдет в режим ожидания.

Программа "Мультиповар"

Данная программа позволит вам готовить блюда с индивидуальными настройками времени и температуры.
1 Поместите ингредиенты во внутреннюю чашу.
2 Насухо вытрите внешнюю поверхность чаши (рис. 4) и поместите чашу в мультиварку (рис. 5).
3 Закройте крышку мультиварки (рис. 6) и подключите сетевую вилку к розетке (рис. 7).
4 Касаясь кнопки **МЕНЮ**, выберите программу **Мультиповар** (рис. 30).
↳ Чтобы установить нужную температуру приготовления, обратитесь к информации в главе "Настройка температуры приготовления".
↳ Чтобы установить нужное время приготовления, обратитесь к информации в главе "Настройка времени приготовления".
5 Коснитесь кнопки **СТАРТ/ВЫКЛ** и удерживайте ее в течение 3 секунд, чтобы подтвердить выбор и начать приготовление (рис. 9).
6 По завершении приготовления прибор подаст сигнал и автоматически перейдет в режим поддержания температуры.

Примечание

- Если выбранная температура выпекания ниже 80 °C, мультиварка автоматически перейдет в режим ожидания после завершения процесса приготовления.
- Если выбранная температура выше 140 °C, верхняя крышка должна быть открыта при приготовлении.

Функция "Мультиповар Pro"

Функция "Мультиповар Pro" позволяет настраивать до 9 этапов приготовления с установкой различных параметров времени и температуры.

Например, для первого этапа можно выбрать настройки 5 минут и 160 °C, для второго этапа — 10 минут и 100 °C, а для последнего этапа — 20 минут и 80 °C.
1 В режиме ожидания мультиварки коснитесь кнопки **Мультиповар Pro**. (рис. 31).
↳ На дисплее появится индикация "1".
2 См. главу "Настройка времени приготовления", чтобы выбрать время для этапа 1.
3 См. главу "Настройка температуры приготовления", чтобы выбрать температуру для этапа 1.
4 Снова коснитесь кнопки **Мультиповар Pro** и переходите к этапу 2. (рис. 32).
↳ На дисплее появится индикация "2".
5 Настройте время и температуру приготовления для этапа 2.
6 Повторяйте описанные выше шаги, пока не будут настроены параметры для всех этапов, а затем коснитесь кнопки СТАРТ/ВЫКЛ и удерживайте ее в течение 3 секунд, чтобы подтвердить выбор и начать приготовление (рис. 9).

Функция "Мой рецепт"

1 Если после окончания приготовления блюда с помощью функции "Мультиповар Pro" вы хотите сохранить заданные параметры приготовления, в течение 10 минут после завершения приготовления коснитесь кнопки **Мой рецепт** и удерживайте ее в течение 3 секунд. (рис. 33)
↳ На дисплее отобразится индикация "F1".
2 Касайтесь кнопок увеличения (+) или уменьшения (-) значения, чтобы выбрать F1, F2, F3, F4 или F5.
3 Коснитесь кнопки **Мой рецепт** и удерживайте ее в течение 3 секунд, чтобы сохранить параметры приготовления в выбранной позиции.

Примечание

- Вы можете сохранить до 5 настроек "Мультиповар Pro" в функции **Мой рецепт** — они будут сохранены под названиями F1, F2, F3, F4 и F5.
- В режиме ожидания коснитесь кнопки **Мой рецепт** и удерживайте ее в течение 3 секунд, а затем касайтесь кнопок увеличения (+) или уменьшения (-) значения, чтобы выбрать нужную настройку.
- Если вы хотите заменить один из текущих рецептов функции "Мой рецепт", выберите нужную настройку и сохраните новые параметры.
- Общее время приготовления для всех заданных этапов должно составлять не более 24 часов.

Поддержание температуры

В мультиварке предусмотрена функция удобного управления режимом поддержания температуры.
- Если после выбора нужной программы приготовления с помощью кнопки **МЕНЮ** вы коснетесь кнопки **СТАРТ/ВЫКЛ** и удержите ее в течение 3 секунд, в течение всего процесса приготовления будет гореть индикатор режима поддержания температуры (**ПОДОГРЕВ**). После окончания приготовления мультиварка перейдет в режим поддержания температуры.
- Если после выбора нужной программы приготовления с помощью кнопки **МЕНЮ** вы сначала коснетесь кнопки **ПОДОГРЕВ**, затем коснетесь кнопки **СТАРТ/ВЫКЛ** и удержите ее в течение 3 секунд, индикатор режима поддержания температуры (**ПОДОГРЕВ**) погаснет. По окончании приготовления мультиварка перейдет в режим ожидания.

Примечание

- Прибор может находиться в режиме поддержания температуры в течение 12 часов, после чего он подаст сигнал и выйдет из этого режима.
- В режиме ожидания коснитесь кнопки **ПОДОГРЕВ**, чтобы перейти в режим поддержания температуры. Общее время поддержания температуры отображается на дисплее. Прибор может находиться в режиме поддержания температуры в течение 24 часов, после чего он подаст сигнал и выйдет из этого режима.
- В режиме подогрева коснитесь кнопки **ПОДОГРЕВ**, чтобы перейти в режим ожидания.

Настройка времени приготовления

Вы можете изменить время приготовления для некоторых программ. См. главу "Обзор программ", чтобы узнать, в каких программах и в пределах какого диапазона можно регулировать время.
1 Выберите нужную программу приготовления.
2 Коснитесь кнопки **ВРЕМЯ ПРИГОТОВЛЕНИЯ** (рис. 34).
↳ На дисплее начнет мигать значение часа.
3 Касайтесь кнопок увеличения (+) или уменьшения (-) значения, чтобы задать количество часов (рис. 35).
4 Задав количество часов, снова коснитесь кнопки **ВРЕМЯ ПРИГОТОВЛЕНИЯ** (рис. 36).
↳ На дисплее начнет мигать значение минут.
5 Касайтесь кнопок увеличения (+) или уменьшения (-) значения, чтобы задать количество минут (рис. 37).
6 Коснитесь кнопки **СТАРТ/ВЫКЛ** и удерживайте ее в течение 3 секунд, чтобы подтвердить выбор и начать приготовление (рис. 9).

Примечание

- "Если после касания кнопки **ВРЕМЯ ПРИГОТОВЛЕНИЯ** вы не коснетесь ни одной другой кнопки, мультиварка перейдет в режим ожидания.
- Для программ, в которых максимальное время приготовления составляет 1 час, при первом касании кнопки **ВРЕМЯ ПРИГОТОВЛЕНИЯ** на дисплее сразу начнет мигать индикация минут.

Настройка времени приготовления для программы "Яйца"

Вы можете настроить время приготовления для программы "Яйца" с точностью до 30 секунд.
1 Вы