SUPRA

Руководство по эксплуатации

УВЛАЖНИТЕЛЬ ВОЗДУХА HDS-205

СОДЕРЖАНИЕ

Меры предосторожности и безопасности....3
Устройство прибора....4
Принцип действия и порядок работы....5
Техническое обслуживание и чистка прибора....7
Возможные неисправности и способы их устранения....8
Комплектация....9
Безопасная утилизация....9
Технические характеристики....9
Информация о сертификации....10

Благодарим Вас за приобретение увлажнителя воздуха SUPRA. Перед началом эксплуатации, пожалуйста, внимательно изучите настоящее Руководство. Оно содержит важные указания по безопасности, эксплуатации увлажнителя и по уходу за ним. Позаботьтесь о сохранности настоящего «Руководства по эксплуатации» и, если увлажнитель перейдет к другому хозяину, передайте его вместе с прибором. Рекомендуется сохранять оригинальную упаковку, т.к. она может пригодиться для удобной транспортировки прибора.

МЕРЫ ПРЕДОСТОРОЖНОСТИ И БЕЗОПАСНОСТИ

- Прибор предназначен исключительно для использования в быту и должен быть использован только по назначению.
- Извлеките прибор из упаковки и убедитесь в его целостности и отсутствии повреждений. Уберите упаковочные материалы (пластиковые пакеты и скрепки) подальше от детей.
- Перед первым включением прибора в сеть электропитания убедитесь, что напряжение и частота электросети соответствует указанным на маркировке изделия. Подключайте прибор к розетке с заземлением. Подключайте прибор только к источнику переменного тока.
- Не используйте слаботочные удлинители и многовыводные штекеры для подключения увлажнителя.
- Запрещается устанавливать прибор непосредственно под розеткой – струя пара может вызвать повреждение электропроводки.
- Перед подключением прибора к сети убедитесь, что он находится в выключенном состоянии.
- Любое ошибочное включение лишает вас права на гарантийное обслуживание.
- Запрещается подвергать прибор воздействию дождя, влаги, прямых солнечных лучей и др. атмосферных явлений.
- Запрещается эксплуатировать прибор на улице.
- Запрещается использовать прибор в помещениях с повышенной влажностью (в ванной, в душе, рядом с бассейном и т.п.).
- Запрещается погружать прибор в воду или другие жидкости, а также разбрызгивать на него воду или другие жидкости, это может привести к поражению электрическим током. Если это произошло, не беритесь за прибор, немедленно отключите его от электросети и обратитесь в сервисный центр для проверки.
- Для дополнительной защиты целесообразно установить устройство защитного отключения (УЗО) в линию питания увлажнителя. Обратитесь за советом к квалифицированному специалисту.
- Прибор следует размещать на ровной и устойчивой поверхности.
- При использовании прибора устанавливайте его на расстоянии не менее 2 м от других электрических приборов.
- Если прибор не используется, следует отключить его от электросети.
- Следите, чтобы шнур питания не соприкасался с горячими или острыми предметами.
- Запрещается перегибать и портить шнур питания.
- Запрещается использовать прибор, если шнур питания поврежден. Для его ремонта или замены следует обратиться в авторизованный сервисный центр.
- При отключении прибора от электросети не тяните за шнур или сам прибор, беритесь за вилку.
- После использования никогда не обматывайте шнур электропитания вокруг прибора, так как со временем это может привести к излому шнура. Всегда гладко расправляйте шнур питания на время хранения.
- Не оставляйте работающий прибор без присмотра. Храните прибор в недоступном для детей месте.
- Включайте увлажнитель только при наличии воды в резервуаре. Не наливайте в резервуар и не используйте для мытья воду выше 40°С во избежание деформации корпуса.
- При работе увлажнитель должен находиться на достаточном расстоянии от мебели и других предметов во избежание их повреждения.
- Не ставьте прибор на пол или рядом с источниками тепла, т.к. в этом случае влага может попадать на поверхность пола до того, как испарится, что может привести к повреждению поверхности.
- Не следует ставить прибор на пол, где об него можно споткнуться.
- Не пользуйтесь прибором в полностью закрытых помещениях, так как в них происходит чрезмерное насыщение воздуха водой, которое влечет за собой образование конденсата на стенах и мебели.

- Не опускайте пальцы внутрь распылителя во время работы прибора, т.к. в результате высокочастотного излучения он сильно нагревается.
- По необходимости проводите чистку и дезинфекцию прибора.
- Отключайте прибор от сети во время чистки или заполнения резервуара для воды.
- Резервуар увлажнителя следует наполнять только чистой, свежей и прохладной водой. Если вы не уверены в качестве вашей водопроводной воды, используйте дистиллированную воду.
- Запрещается добавлять в воду эфирные масла, кондиционеры для воды и другие ароматизаторы, кроме рекомендованных производителем – это может вызвать повреждения прибора.
- Не допускайте замерзания воды в резервуаре.
- Несоблюдение мер предосторожности и безопасности может привести к порче прибора, ожогам, травмам, поражению электрическим током, короткому замыканию или пожару.
- В случае возникновения неисправностей следует обращаться в авторизованные сервисные центры. Неквалифицированный ремонт снимает прибор с гарантийного обслуживания.
- Если прибор падал или подвергался ударам, не подключайте его к электросети, обратитесь за проверкой в сервисный центр.
- Для ремонта прибора могут быть использованы только оригинальные запасные части.
- Производитель не несет ответственности за какие-либо повреждения, возникшие вследствие неправильного использования прибора или несоблюдения мер предосторожности и безопасности.

УСТРОЙСТВО ПРИБОРА

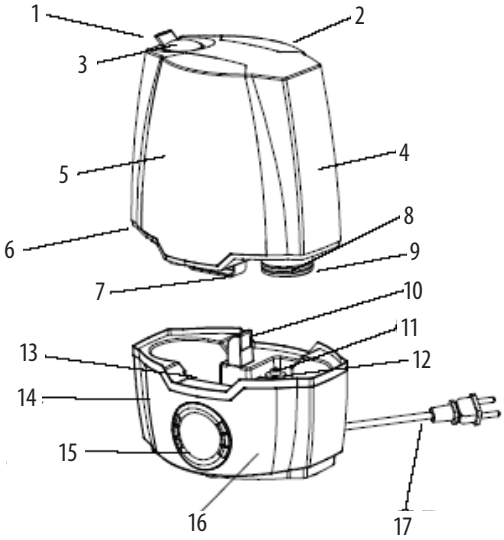

1. Распределитель влажного воздуха
2. Ручка
3. Отверстие выхода влажного воздуха
4. Резервуар для воды
5. Передняя панель резервуара
6. Крышка резервуара
7. Ручка для переноски резервуара
8. Фильтр с клапаном слива воды
9. Отверстие для залива воды
10. Отверстие для выхода воздуха
11. Фиксатор поплавка
12. Поплавок
13. Щетка для очистки прибора
14. Основание прибора
15. LED-дисплей
16. Передняя панель основания
17. Шнур и вилка электропитания

ПРИНЦИП ДЕЙСТВИЯ И ПОРЯДОК РАБОТЫ

Принцип действия ультразвукового увлажнителя воздуха

Это наиболее совершенный и популярный тип увлажнителей. Они имеют небольшие габариты, малую потребляемую мощность и высокую производительность. В ультразвуковых увлажнителях используется свойство пьезоэлектриков преобразовывать электрические колебания в механические. Неслышные ультразвуковые колебания, излучаемые в резервуар с водой специальным высокочастотным пьезоизлучателем, значительно увеличивают давление водяного пара над жидкостью, что способствует ее быстрому и бесшумному испарению без нагрева. На погруженный в воду пьезоизлучатель подается высокочастотное (ультразвуковой частоты) напряжение, преобразуемое в механическую вибрацию. В водяном слое образуются чередующиеся между собой волны повышенного и пониженного давления. В областях пониженного давления происходит вскипание жидкости при обычной комнатной температуре (кавитация) с выбросом в воздух мелкодисперсных частиц. Поток воздуха, создаваемый вентилятором, подает водяную взвесь в помещение, где она переходит в парообразное состояние.

Идеальный уровень относительной влажности при различных условиях:

Влажность, при которой человек чувствует себя наиболее комфортно летом	60-75% RH
--//-- зимой	55-70% RH
Зимние сады, горшечные растения	55-75% RH
Мебель, паркет и музыкальные инструменты	50-60% RH
Библиотеки, художественные галереи и музеи	40-60% RH
Компьютеры и телекоммуникационные устройства	45-60% RH

ПОРЯДОК РАБОТЫ

1. Перед первым включением прибора выдержите его около получаса при комнатной температуре.
2. Снимите резервуар для воды (4) с основания прибора (14), взяв резервуар за ручку (2).
3. Переверните резервуар и отверните фильтр с клапаном (8) в соответствии со стрелками LOOSEN (Открыть) и FASTEN (Закрыть).
4. Заполните резервуар холодной чистой водой (не выше +40°C). Предпочтительно использовать дистиллированную или очищенную воду, т.к. жесткая (неочищенная) вода может стать причиной появления белого налета на мебели или других рядом стоящих предметах, а также на внутренней поверхности самого резервуара.
5. Заверните фильтр с клапаном (8). Плотно установите резервуар на основании прибора.
6. Установите распылитель пара (1) на отверстие для выхода пара (3).
6. Включите прибор в сеть, подключив вилку шнура электропитания (17) к розетке. ЗАПРЕЩАЕТСЯ ВКЛЮЧАТЬ ПРИБОР, ЕСЛИ РЕЗЕРВУАР ДЛЯ ВОДЫ ПУСТ. LED-дисплей (15) включится на 1–2 секунды, а затем погаснет. Прибор будет находиться в режиме ожидания и готов к использованию.
8. Кнопка включения/выключения ON/OFF. Нажмите кнопку ON, тогда на прибор будет подано питание, загорится дисплей (15), прибор начнет работу на низком уровне увлажнения. Чтобы выключить прибор, нажмите OFF, и он полностью прекратит работу, а дисплей погаснет.

Функция предварительной настройки PRESET

С помощью этой функции Вы можете задать время, через которое увлажнитель должен включиться самостоятельно. Для этого, когда прибор находится в режиме ожидания (кнопка включения в положении OFF, но прибор подключен к сети питания), нажмите кнопку PRESET. На LCD-дисплее отобразятся цифры отсчета. Последовательно нажимая кнопку PRESET, установите желаемый интервал времени (в пределах от 1 ч до 24 ч), через который прибор должен заработать (включиться). По истечении заданного периода времени прибор начнет работать в режиме 95% относительной влажности воздуха (HUMIDISTAT) и ионизации.

Функция регулировки уровня пара MIST

Повторным нажатием кнопки MIST можно выбрать 4 уровня выделения пара:

1. низкий (L) 17–19 Вт,
2. средний (M) 19–23 Вт,
3. интенсивный (S) 23–27 Вт,
4. максимальный (H) 27–30 Вт.

Установка таймера TIMER

Для установки таймера нажмите кнопку TIMER. Последовательно нажимая кнопку TIMER, установите желаемый интервал времени работы увлажнителя (от 1 ч до 24 ч). Если вы установите 0, то тем самым отключите функцию таймера. Таймер начнет работать через 3 секунды после установки времени. На дисплее по очереди в течение 5 секунд будет отображаться оставшееся время таймера и установленный уровень влажности (если он был установлен).

Автоматический контроль уровня относительной влажности в помещении HUMIDISTAT

Последовательно нажимая кнопку HUMIDISTAT, можно установить желаемый уровень относительной влажности от 40% RH до 95% RH, который будет поддерживаться прибором в помещении автоматически. Если вы установите 0, то тем самым отключите данную функцию. Если уровень влажности в помещении выше установленного в приборе, то выделение пара приостановится, при этом вентилятор продолжит работу еще в течение 5 минут. Выделение пара возобновится, когда уровень влажности в помещении станет ниже установленного на 2% RH.

Функция ионизации воздуха

Данный прибор оснащен ионизатором воздуха, который обеспечивает образование в воздухе помещения легких отрицательных аэроионов кислорода. Они служат для: оздоровления и профилактики различных болезней, снижения утомляемости, повышения иммунитета; очистки воздуха от аэрозольных загрязнений, аллергенов и микроорганизмов. Для включения ионизатора воздуха нажмите кнопку ANION. При этом на дисплее (15) загорится индикатор. Для выключения ионизатора воздуха нажмите данную кнопку повторно. Прибор может одновременно увлажнять и ионизировать воздух.

Автоотключение при отсутствии воды

Когда количество воды в резервуаре будет меньше необходимого для нормальной работы прибора, на дисплее (15) загорится индикатор WATERLESS. Затем прибор отключится. При этом настройки уровня влажности, интенсивности пара и таймера не сохранятся.

Фильтр для воды

Прибор оснащен керамическим фильтром для удаления примесей и дезинфекции водопроводной воды. Применение фильтра позволяет смягчать жёсткую воду, а также устранять неприятные запахи.

ТЕХНИЧЕСКОЕ ОБСЛУЖИВАНИЕ И ЧИСТКА ПРИБОРА

Техническое обслуживание

– пользуйтесь очищенной мягкой водой;

– заливайте в резервуар холодную воду (не выше 40°С);

– перед установкой ёмкости на корпус увлажнителя тщательно вытирайте её сухой тканью;

– меняйте застоявшуюся воду на свежую;

– перед тем, как убрать прибор на хранение, тщательно вытирайте все комплектующие части, полностью высушите бак.

Чистка прибора:

– перед чисткой отключите прибор от сети;

– не применяйте растворители и абразивные чистящие средства;

– желательно производить чистку после каждого использования:

– для очистки ёмкости изнутри добавьте в воду несколько капель лимонной кислоты или уксуса;

– после чистки промойте ёмкость теплой водой и вытрите насухо;

– ультразвуковой излучатель и отверстие для выхода воздуха очищайте при помощи щеточки.

ПРИМЕЧАНИЕ:

Производите чистку прибора не реже одного раза в неделю

Восстановление работоспособности смягчителя воды

Поместите смягчитель в насыщенный раствор соли.

(Для получения насыщенного раствора соли добавляйте соль в воду, пока соль перестанет растворяться).

Выдержите смягчитель в растворе примерно 24 часа, затем вымойте в чистой воде.

ВОЗМОЖНЫЕ НЕИСПРАВНОСТИ И СПОСОБЫ ИХ УСТРАНЕНИЯ

Неисправность	Причина	Методы устранения
LED дисплей не работает.	Прибор не включен в сеть.	Включите прибор в сеть.
	Не нажата кнопка включения ON.	Нажмите кнопку включения ON.
LED дисплей работает, но не выходит воздух и не происходит выделение пара.	Нет воды в водном резервуаре.	Наполните резервуар водой.
	Слишком много воды скопилось в водосборнике основания.	Вылейте воду из водосборника и установите резервуар для воды снова, при этом проверьте, чтобы крышка была плотно закрыта.
LED дисплей работает, выходит воздух, но не происходит выделение пара.	Выделение пара установлено на минимальном уровне.	Скорректируйте выделение пара с помощью кнопки MIST.
LED дисплей работает, есть вода в резервуаре, но при этом горит индикатор WATERLESS	Поплавок заблокирован	Освободите поплавок
Пары воды имеют неприятный запах.	Такой запах иногда характерен для новых приборов.	Откройте резервуар для воды, подержите его на открытом воздухе в течение 12 часов.
	В резервуар залита грязная вода или вода застоялась.	Промойте резервуар и наполните его чистой водой.
Интенсивность выделение пара слишком маленькая.	В воде образовалось слишком много накипи.	Очистите преобразователь.
	В резервуар залита грязная вода или вода застоялась.	Промойте резервуар и наполните его чистой водой.
	Вода слишком холодная.	Долейте немного теплой воды.
Ненормальный шум при работе прибора.	В водном бачке слишком мало воды.	Долейте воды в бачок.
	Прибор стоит на неровной поверхности.	Переставьте прибор на ровную поверхность.
Пар выходит вокруг распылителя пара.	Между распылителем пара и резервуаром для воды есть щели.	Снимите распылитель пара, а затем закрепите его еще раз на резервуар для воды.
Вода не сливается в водосборник основания.	Засорился фильтр.	Промойте фильтр водопроводной водой.
На дисплее непрерывно отображается значение относительной влажности 30% RH или 99% RH	Короткое замыкание или обрыв датчика влажности воздуха	Замените датчик влажности воздуха
На дисплее мигает значение относительной влажности 30% RH.	Это свидетельствует о том, что уровень влажности в помещении менее 30%.	Оставьте прибор работать.
На дисплее отображается «Sd».	Плохой контакт датчика влажности воздуха.	
	Установите датчик заново.	
	Короткое замыкание или обрыв термосопротивления в датчике влажности воздуха	Замените датчик влажности воздуха

КОМПЛЕКТАЦИЯ

Прибор — 1 шт.

Чистящая щетка — 1 шт.

Руководство по эксплуатации — 1 шт.

БЕЗОПАСНАЯ УТИЛИЗАЦИЯ

Ваше устройство спроектировано и изготовлено из высококачественных материалов и компонентов, которые можно утилизировать и использовать повторно.

Если товар имеет символ с зачеркнутым мусорным ящиком на колесах, это означает, что товар соответствует Европейской директиве 2002/96/EC.

Ознакомьтесь с местной системой раздельного сбора электрических и электронных товаров. Соблюдайте местные правила.

Утилизируйте старые устройства отдельно от бытовых отходов. Правильная утилизация вашего товара позволит предотвратить возможные отрицательные последствия для окружающей среды и человеческого здоровья.

ТЕХНИЧЕСКИЕ ХАРАКТЕРИСТИКИ

Тип увлажнителя: Ультразвуковой

Напряжение питания: 220 - 240В

Частота тока: 50 Гц

Максимальная потребляемая мощность: 30Вт

Уровень шума: не более 35дБ

Расход воды: до 350 +/- 20% мл/ч

Объем резервуара для воды: 5 л

Рабочая температура: от +15°С до +50°С

Вес нетто: 1,7 кг

Вес брутто: 2,0 кг

Габаритные размеры прибора: 240x330x160мм

ИНФОРМАЦИЯ О СЕРТИФИКАЦИИ

EAC

Соответствует техническим регламентам:

ТР ТС 004/2011 «О безопасности низковольтного оборудования»;

ТР ТС 020/2011 «Электромагнитная совместимость технических средств».

Сведения о сертификации:

№ ТС RU C-CN.АИ30.В.00924

Выдан ООО «Ивановский фонд сертификации»

Срок действия с 02.09.2014 по 01.09.2019

Дата производства указана на изделии.

Срок службы изделия – 3 года

Гарантийный срок – 1 год

Центральный авторизованный сервисный центр: ООО «ВипСервис», 142704, г. Москва, поселение Мосрентген, поселок завода Мосрентген, улица Героя России Соломатина, дом 31.

Список сервисных центров прилагается (см. вкладыш)

Компания производитель оставляет за собой право, без предварительного уведомления, вносить изменения в список авторизованных сервисных центров, включая изменения адресов и телефонов существующих.

Адрес ближайшего СЦ вы можете также узнать по телефону горячей линии 8-800-100-3331 или на сайте www.supra.ru, а также отправив запрос на supra@supra.ru

Изготовитель:

СУПРА ТЕХНОЛОДЖИС ЛИМИТЕД

Китай, Гонконг, Квинз Роуд Централ, 222, Кай Вонг Коммершиал Билдинг, ЛГ2/Ф.,комната 2.

Сделано в Китае.

Manufacturer:

Supra Technologies Limited

Room 2, LG2/F, Kai Wong Commercial Building, 222 Queen's Road Central, HK, China

Made in China.

Импортер/организация, уполномоченная на принятие претензий от покупателей на территории России: ООО «ВипСервис», 142704, г. Москва, поселение Мосрентген, поселок завода Мосрентген, улица Героя России Соломатина, дом 31.

Единая справочная служба: 8-800-100-3331

Компания-производитель оставляет за собой право вносить изменения в конструкцию, дизайн и комплектацию товара без предварительного уведомления.

Гарантийный талон

Условия гарантии

1. Срок гарантии составляет 12 месяцев.
2. Все поля в гарантийном талоне (дата продажи, печать и подпись продавца, информация о продавце, подпись покупателя)должны быть заполнены.
   Ремонт производится в стационарной мастерской Авторизованного сервисного центра при предъявлении полностью и правильно заполненного гарантийного талона.
3. Не подлежат гарантийному обслуживанию изделия с дефектами, возникшими вследствие:
   - неправильной транспортировки, установки или подключения изделия;
   - механических, тепловых и иных повреждений, возникших по причине неправильной эксплуатации с нарушением правил, изложенных в руководстве по эксплуатации, небрежного обращения или несчастного случая;
   - действия третьих лиц или непреодолимой силы (стихия, пожар, молния и т.д.);
   - попадания внутрь посторонних предметов, жидкостей, насекомых;
   - сильного загрязнения и запыления;
   - повреждений животными;
   - ремонта или внесения не санкционированных изготовителем конструктивных или схемотехнических изменений, как самостоятельно, так и неуполномоченными лицами;
   - отклонений параметров электрических сетей от Государственных Технических Стандартов (ГОСТов);
   - воздействия вредоносных программ;
   - некорректного обновления программного обеспечения как самим пользователем, так и неуполномоченными лицами;
   - использования изделия не по назначению, в промышленных или коммерческих целях.
4. Гарантия не включает в себя подключение, настройку, установку, монтаж и демонтаж оборудования, техническое и профилактическое обслуживание, замену расходных элементов (карт памяти, элементов питания, фильтров и пр.).
5. Изготовитель не несёт ответственности за пропажу и искажение данных на съемных носителей информации, используемых в изделии.
6. Замену изделия или возврат денег региональные Авторизованные сервисные центры не производят.

Изготовитель гарантирует бесплатное устранение технических неисправностей товара в течение гарантийного срока эксплуатации в случае соблюдения Покупателем вышеперечисленных правил и условий гарантийного обслуживания.

Напоминаем, что для обеспечения длительной качественной работы изделия необходимо своевременное техническое и профилактическое обслуживание согласно Руководству по эксплуатации.

Изделие: **Увлажнитель воздуха**

Модель: **SUPRA HDS-205**

Версия: _____

Дата: _____

S\N:

Изделие проверено, укомплектовано согласно инструкции, механических повреждений не имеет. Претензий нет. С условиями гарантийного обслуживания согласен.

Подпись покупателя:_____ Подпись продавца:_____

Информация о фирме-продавце:_____

www.supra.ru

SUPRA