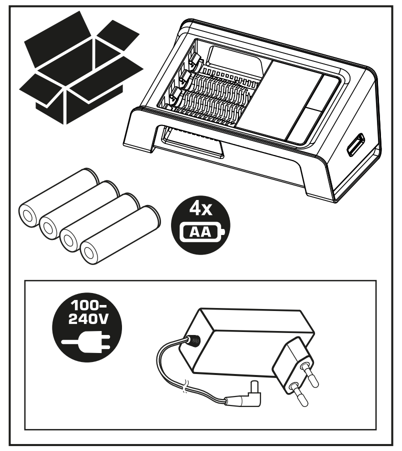

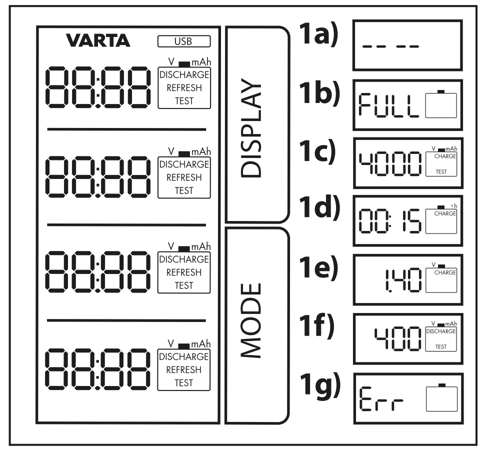

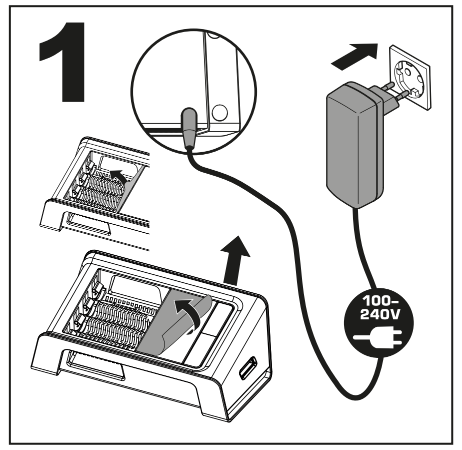

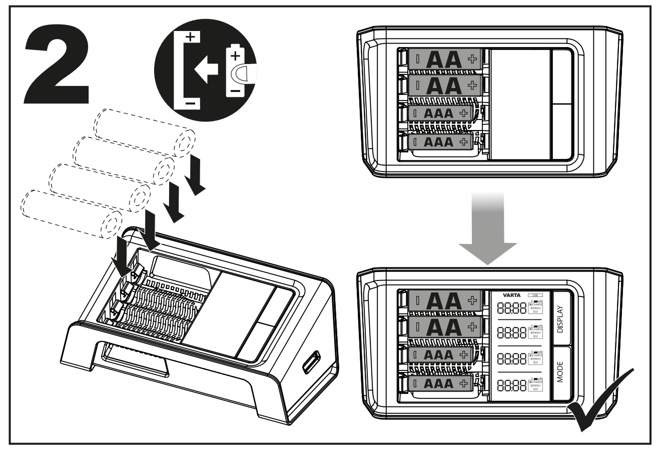

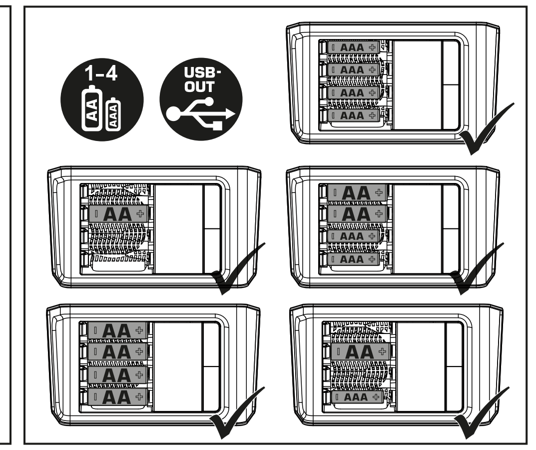

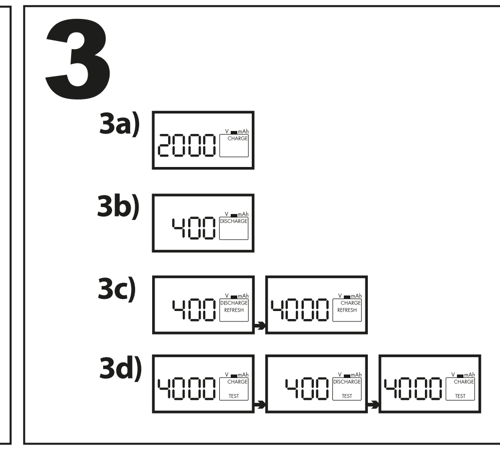

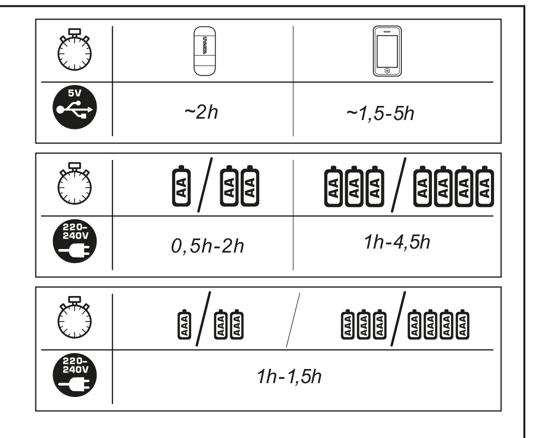

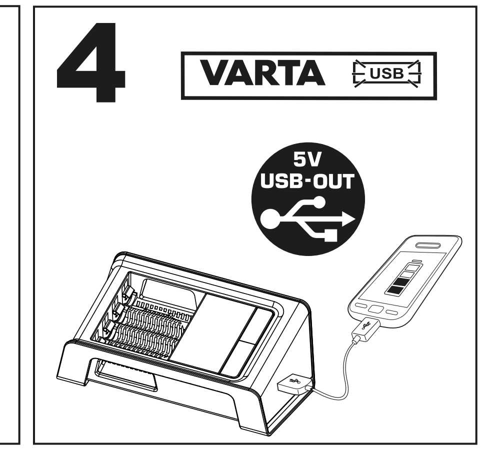

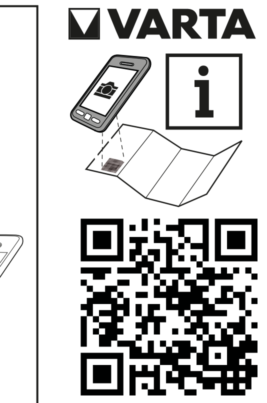

http://www.varta-consumer.com/
qr/product/57674

BG

Безопасност

► Опасност от нараняване! Обикновените батерии могат да експлодират при зареждане. Зареждайте само Ni-MH презареждащи се батерии, не обикновени батерии.
► Интегрирана функция за защитно изключване и функция за делта-V изключване.
► Загряването на презареждащите се батерии по време на зареждането е нормално.
► **Никога** не зареждайте ръждясали, повредени или течащи презареждащи се батерии.
► **Не** отваряйте, **не** хвърляйте в огън и **не** предизвиквайте късо съединение с презареждащите се батерии.
► В случай на повреда/счупване, свържете се с търговеца на Varta.

Този уред може да се използва от деца над 8-годишна възраст, както и от хора с ограничени физически, сетивни или умствени способности, или липса на опит и познания, ако са наблюдавани / инструктирани и разбират опасностите.
Деца не трябва да си играят с уреда.
Почистването и поддръжката не трябва да се извършват от деца, освен ако те не са над 8-годишна възраст и са наблюдавани.

Основна информация

Това зарядно устройство има 4 различни режима на зареждане, които се контролират чрез бутона 'Mode'. Бутонът Mode (режим) се заключва след 2 мин., възможно е рестартиране чрез махане на всички батерии или прекъсване на електрозахранването. Всички функции на дисплея се контролират чрез бутона 'Display'.

Описание на режимите на зареждане

Charge = Зареждане (настройка по подразбиране)
Discharge = Разреждане
Refresh = Опресняване на батериите (до 5 повторения)
Test = Проверка на батерия / Определяне на капацитета

Описание на режимите на дисплея

Фиг. 1a) няма батерии
Фиг. 1b) зареждането е завършено
Фиг. 1c) ток на зареждане в mA
Фиг. 1d) време в ч:мин
Фиг. 1e) волтаж на батерията във V
Фиг. 1f) капацитет на разреждане в mAh
Фиг. 1g) грешна / дефектна батерия

Как да използвате зарядното устройство

Фиг. 1: Зарядното устройство може да бъде използвано по целия свят. Където е необходимо, използвайте специфични за съответната страна адаптери. Свържете кабела.

Фиг. 2: Поставете батериите. И двата края на батерията трябва да бъдат свързани.

Фиг. 3:

a) Режим на зареждане
Натискайте бутон 'Mode', докато се покаже 'CHARGE', батерията ще бъде заредена.
б) Режим на разреждане
Натискайте бутон 'Mode', докато се покаже 'DISCHARGE', батерията ще бъде разредена.
в) Режим на опресняване
Натискайте бутон 'Mode', докато се покаже 'REFRESH', батерията ще бъде разредена и заредена, докато капацитетът ѝ спре да се повишава повече (до 5x).
г) Тестов режим
Натискайте бутон 'Mode', докато се покаже 'TEST', батерията ще бъде заредена / разредена / заредена.
Капацитетът и 'FULL' се показват последователно.
Режими 'c' и 'd' ще доведат до по-дълги периоди на зареждане.
Функцията за контрол на зареждането предпазва батериите от презареждане.
Махнете батериите след като зарядното устройство е изключено от електрическата мрежа.

Фиг. 4: Режим на зареждане 5V-USB
Символът USB мига= зареждане

1) **Защита на околната среда**
За да се избегнат проблеми с околната среда и здравето, поради опасните вещества в електрическите и електронните стоки, уредите, които са обозначени с този символ, не трябва да се изхвърлят с общите отпадъци, а да се възстановят, използват за друга цел или рециклират. За повече информация относно рециклирането, моля, свържете се с оторизираните местни власти.

CZ

Bezpečnost

► Nebezpečí úrazu! Primární baterie mohou při nabíjení vybuchnout. Nabíjejte pouze akumulátory NiMH, nikoliv primární baterie. ► Integrované bezpečnostní vypnutí a funkce vypínání minus delta V. ► Zahřívání akumulátorů při nabíjení je běžným jevem.
► Nepoužívejte nikdy zkorodované, poškozené nebo vyteklé akumulátory.
► Akumulátory **neotevírejte, neodhazujte** do ohně ani **nezkratujte** konce přípojek.
► V případě poškození nebo závady se obraťte na prodejce sortimentu zboží VARTA.

Tento přístroj mohou používat děti ve věku od 8 let a osoby se sníženými fyzickými, senzorickými či mentálními schopnostmi nebo osoby, které výrobek nikdy nepoužívaly nebo jej neznají, pokud tak činí pod dozorem/byly poučeny a rozumí souvisejícím rizikům.
S přístrojem si nesmějí hrát děti.
Děti nesmějí provádět čištění a běžnou údržbu, pokud nedosáhly věku alespoň 8 let a nejsou-li pod dozorem.

Základní informace

Tato nabíječka disponuje 4 různými režimy nabíjení, které se přepínají pomocí tlačítka „Mode" (režim). Tlačítko „Mode" (režim) se po 2 minutách uzamkne, restart je možný vyjmutím všech baterií nebo přerušením přívodu proudu. Všechny funkce displeje se ovládají pomocí tlačítka „Display".

Popis režimů nabíjení

Charge = nabíjení (výchozí nastavení)
Discharge = vybíjení
Refresh = revitalizace akumulátorů (až 5 cyklů)
Test = kontrola akumulátorů/zjištění kapacity

Popis režimů zobrazení

Obr. 1a) akumulátory nejsou vloženy
Obr. 1b) nabíjení dokončeno
Obr. 1c) nabíjecí proud v mA
Obr. 1d) čas ve formátu hh:mm
Obr. 1e) napětí akumulátoru ve voltech (V)
Obr. 1f) vybíjecí kapacita v mAh
Obr. 1g) špatná / poškozená baterie

Použití nabíječky

Obrázek 1: Nabíječku lze použít v kterékoli zemi na světě. Případně bude třeba použít adaptéru specifického pro danou zemi. Zapojte kabel.

Obrázek 2: Vložte akumulátory. Každý akumulátor se musí dotýkat obou kontaktů.

Obrázek 3:

a) Režim nabíjení
Stiskněte tlačítko „Mode" (režim) tolikrát, dokud se nebude zobrazovat „CHARGE" (nabíjení). Akumulátor se bude nabíjet.
b) Režim vybíjení
Stiskněte tlačítko „Mode" (režim) tolikrát, dokud se na displeji nezobrazí „DISCHARGE" (vybíjení). Akumulátor se bude vybíjet.
c) Režim revitalizace
Stiskněte tlačítko „Mode" (režim) tolikrát, dokud se nebude zobrazovat „REFRESH" (revitalizace). Akumulátor se bude vybíjet a následně nabíjet, a to tolikrát za sebou až do stavu, kdy se již nebude zvyšovat jeho kapacita (až 5 cyklů).
d) Režim kontroly
Stiskněte tlačítko „Mode" (režim) tolikrát, dokud se nebude zobrazovat „TEST". Akumulátor se nabije, poté vybije a následně opět nabije.
Bude se střídavě zobrazovat kapacita a „FULL" (plně nabito).
Režim c a d vede k delším nabíjecím časům.
Nabíjecí pojistka chrání akumulátory před přebitím.
Pokud nabíječka není připojená na síť, akumulátory vyjměte.

Obrázek 4: Režim nabíjení 5V-USB
Blikající symbol USB = nabíjení

1) **Ekologie**
Předcházejte ekologickým a zdravotním problémům způsobeným nebezpečnými látkami v elektrických a elektronických zařízeních. Zařízení označená tímto symbolem nelze likvidovat do netříděného komunálního odpadu, nýbrž je třeba je recyklovat či jiným způsobem využít. Za účelem získání dalších informací o problematice recyklace se laskavě obraťte na příslušný úřad.

D

Sicherheit

► Verletzungsgefahr! Primärbatterien können beim Laden explodieren. Nur Ni-MH Akkus, keine Primärbatterien laden. ► Integrierte Sicherheitszeitabschaltung und Delta-V-Abschaltung. ► Eine Erwärmung der Akkus beim Aufladen ist normal. ► **Niemals** korrodierte, beschädigte oder ausgelaufene Akkus aufladen. ► Akkus **nicht** öffnen, ins Feuer werfen oder kurzschließen ► Bei Schäden/Störungen VARTA- Händler kontaktieren.

Dieses Gerät ist für die Nutzung von Kindern ab 8 Jahren und älter sowie von Personen mit eingeschränkten Physischen, sensorischen und geistigen Fähigkeiten geeignet, wenn ihnen die Handhabung erklärt wurde/ sie dabei beaufsichtigt werden und ihnen die damit verbundenen Gefahren bewusst sind.
Kinder sollten nicht mit dem Gerät spielen.
Die Reinigung und Instandhaltung des Geräts darf nicht von Kindern durchgeführt werden, es sein denn sie sind älter als 8 Jahre und werden dabei beaufsichtigt.

Allgemeine Grundinformation

Dieses Ladegerät verfügt über 4 verschiedene Lademodi welche über die Taste 'Mode' angesteuert werden. Modustaste wird nach 2 min. verriegelt, Neustart durch vollständige Batterieentnahme, bzw. Stromunterbrechung möglich. Sämtliche Anzeigefunktionen werden über die Taste 'Display' geregelt.

Kurzbeschreibung Lademodi

Charge = Aufladung (Grundeinstellung)
Discharge = Entladung
Refresh = Auffrischung der Akkus (bis zu 5 Durchläufe)
Test = Akkuprüfung / Kapazitätsprüfung

Kurzbeschreibung Anzeigemodus

Bild 1a) keine Batterie
Bild 1b) Akkus vollständig aufgeladen
Bild 1c) Ladestrom in mA
Bild 1d) Zeit in hh:mm
Bild 1e) Akkuspannung in V
Bild 1f) Entladekapazität in mAh
Bild 1g) falsche / defekte Batterie

Verwenden des Ladegerätes

Bild 1: Ladegerät ist weltweit einsetzbar. Ggf. einen länderspezifischen Adapter verwenden. Kabel anschließen.

Bild 2: Akkus einlegen. Jeder Akku muss beide Kontakte berühren.

Bild 3: a) Auflademodus Charge
Taste 'Mode' drücken bis 'CHARGE', Batterie wird aufgeladen
b) Entlademodus Discharge
Taste 'Mode' drücken bis 'DISCHARGED', Batterie wird komplett entladen.
c) Modus Refresh
Taste 'Mode' drücken bis 'REFRESH', Batterie wird entladen und aufgeladen bis sich die Kapazität nicht mehr erhöht (bis zu 5x)
d) Modus Test
Taste 'Mode' drücken bis 'TEST', Batterie wird auf-, ent- und aufgeladen.
Kapazität wird angezeigt und wechselt mit 'FULL'.
Bei c- und d-Modus längere Ladezeiten.
Ladekontrolle schützt die Akkus vor Überladung.
Bei nicht angeschlossenem Ladegerät die Akkus entnehmen.

Bild 4: Aufladmodus 5V-USB
USB blinkt=Gerät wird aufgeladen.

1) **Umweltschutz**
Zur Vermeidung von Umwelt-und Gesundheitsproblemen durch gefährliche Stoffe in Elektro- und Elektronikgeräten, dürfen Geräte, die mit diesem Symbol gekennzeichnet sind, nicht mit dem unsortierten Hausmüll entsorgt werden, sondern müssen wiederverwendet oder verwertet werden. Für weitere Informationen zum Thema Recycling wenden Sie sich bitte an die jeweils zuständige Behörde.

DK

Sikkerhed

► Risiko for personskade! Primære batterier kan eksplodere under opladning. Oplad kun Ni-MH genopladelige batterier, ikke primære batterier. ► Integreret sikkerhedsafbryder og minus delta-V afbryderfunktion. ► Det er normalt, at batterierne bliver varme under opladning. ► Oplad **aldrig** batterier, der er korroderede, beskadigede eller udløbne.
► Batterier må **ikke** åbnes, brændes eller kortsluttes. ► Kontakt VARTA forhandleren ved skader/fejl.

Dette apparat kan anvendes af børn fra 8 år og derover og personer hvis fysiske, sansemæssige eller mentale evner er nedsat, eller personer uden den fornødne erfaring, hvis de er blevet instrueret/har været under opsyn og forstår de forbundne farer.
Børn må ikke lege med apparatet.
Rengøring og vedligeholdelse må ikke foretages af børn, medmindre de holdes under opsyn.

Generelle oplysninger

Opladeren har 4 forskellige opladningsindstillinger, som vælges med tasten 'Mode'. Tasten Mode låses efter 2 min., genstart kan foretages ved at fjerne alle batterier eller afbryde strømforsyningen. Alle displayfunktioner styres med tasten 'Display'.

Beskrivelse af ladeindstillinger:

Charge = opladning (standardindstilling)
Discharge = afladning
Refresh = regenerering af batterier (kan gentages op til 5 gange)
Test = kontrol af batteri / batterikapacitet

Beskrivelse af display-visning:

Fig. 1a) ingen batterier
Fig. 1b) opladning afsluttet
Fig. 1c) opladningsstrøm i mA
Fig. 1d) tid i hh:mm
Fig. 1e) batterispænding i V
Fig. 1f) afladningskapacitet i mAh
Fig. 1g) forkert / defekt batteri

Brug af opladeren

Fig.1: Opladeren kan bruges over hele verden. Anvend evt. en speciel adapter til det pågældende land. Tilslut kablet.

Fig. 2: Indsæt batterier. Begge kontakter på batteriet skal være tilsluttet.

Fig. 3:

a) Opladning
Tryk på tasten 'Mode', indtil 'CHARGE' vises - batteriet bliver opladet.
b) Afladning
Tryk på tasten 'Mode', indtil 'DISCHARGE' vises, batteriet aflades.
c) Regenerering
Tryk på tasten 'Mode', indtil 'REFRESH' vises - batteriet bliver afladet og opladet, indtil kapaciteten ikke længere forøges (op til 5x).
d) Test
Tryk på tasten 'Mode', indtil 'TEST' vises - batteriet bliver opladet / afladet / opladet.
Kapaciteten og 'FULL' vises skiftevis.
Mode c og d vil medføre længere opladningstider.
Opladningskontrollen beskytter batterierne mod overopladning.
Tag batterierne ud, når opladeren ikke er i brug.

Fig. 4: Opladning 5V-USB
USB symbol blinker = lader

1) **Miljøbeskyttelse**
For at undgå miljø- og sundhedsproblemer på grund af farlige stoffer i elektrisk og elektronisk udstyr må apparater med dette symbol ikke bortskaffes som husholdningsaffald. De skal afleveres til genbrug eller oparbejdning. Yderligere informationer om genbrug fås hos de lokale ansvarlige myndigheder.

E

Seguridad

► ¡Peligro de lesiones! Las pilas alcalinas/zinc carbon pueden explotar al cargarlas. Cargar únicamente pilas Ni-MH, nunca pilas alcalinas/zinc carbon. ► Dispositivos de desconexión de seguridad y protección Delta-V (protección por sobrecarga) integrados.
► Es normal que durante la carga las pilas se calienten. ► **No cargar nunca** pilas en estado de corrosión, dañadas o que se hayan derramado. ► **No** abrir las pilas, ni lanzarlas al fuego, ni ponerlas en cortocircuito. ► En caso de daños/averías ponerse en contacto con el distribuidor de VARTA.

Este aparato puede ser utilizado por niños mayores de 8 años y por personas con discapacidad física, mental o sensorial o sin experiencia en su manejo, siempre que sean supervisadas o guiadas por otra persona y comprendan los posibles riesgos.
Los niños no deben jugar con el aparato.
Los niños solo deben realizar tareas de limpieza y mantenimiento si son mayores de 8 años y están supervisados por un adulto.

Información básica

Este cargador tiene 4 modos distintos de carga, controlados mediante el botón «Mode» (modo). El botón de modo se bloquea transcurridos dos minutos. Es posible reiniciar extrayendo todas las pilas o cortando el suministro de corriente. Todas las funciones de visualización se controlan mediante el botón «Display» (visualización).

Descripción de modos de carga

Charge = carga (configuración predeterminada)
Discharge = descarga
Refresh = reactivación de las pilas (hasta 5 repeticiones)
Test = comprobación de las pilas/determinación de capacidad

Descripción de modos de visualizació

Fig. 1a) sin pilas
Fig. 1b) carga completa
Fig. 1c) corriente de carga en mA
Fig. 1d) tiempo en hh:mm
Fig. 1e) voltaje de pilas en V
Fig. 1f) capacidad de descarga en mAh
Fig. 1g) pila incorrecta / defectuosa

Uso del cargador

Imagen 1: El cargador puede utilizarse en todo el mundo. Si es necesario, utilizar un adaptador específico para el país en el que se encuentre. Conectar el cable.

Imagen 2: Insertar las pilas. Cada pila tiene que tocar los dos contactos.

Imagen 3:

a) Modo de carga
Presionar el botón «Mode» (modo) hasta que aparezca «CHARGE» (carga). Las pilas se cargarán.
b) Modo de descarga
Pulse el botón «Mode» (modo) hasta que aparezca «DISCHARGE» (descarga). Las pilas se descargarán.
c) Modo de recuperación
Presionar el botón «Mode» (modo) hasta que aparezca «REFRESH» (recuperar). Las pilas se descargarán y cargarán hasta que la capacidad deje de aumentar (hasta 5 veces).
d) Modo de prueba
Presionar el botón «Mode» (modo) hasta que aparezca «TEST» (prueba). Las pilas se cargarán, descargarán y cargarán de nuevo.
La capacidad y 'FULL' (completa) se alternarán en la pantalla.
Los modos c y d implican un tiempo de carga superior.
El control de carga protege las pilas de una sobrecarga.
Si el cargador no está enchufado, extraer las pilas.

Imagen 4: Modo de carga 5 V-USB
El símbolo de USB parpadea = carga en proceso

1) **Protección del Medio Ambiente**
Para evitar problemas medioambientales o de salud debidos a materiales peligrosos contenidos en aparatos eléctricos o electrónicos marcados con este símbolo, dichos aparatos no pueden ser eliminados junto con la basura doméstica, sino que deben ser reciclados o reutilizados. Para más información sobre el tema del reciclaje, diríjase a la autoridad competente.

F

Sécurité

► Risque de blessure! Les piles alcalines peuvent exploser en cas de charge. Charger uniquement des batteries Ni-MH et non les piles alcalines. ► Coupure de sécurité intégrée et coupure delta V. ► Il est normal que la batterie chauffe lors de la charge.
► **Ne jamais** charger de batteries rouillées, endommagées ou présentant une fuite.
► Ne **pas** ouvrir les batteries, les jeter dans le feu ou les court-circuiter. ► Contacter le revendeur de VARTA en cas de dommages/défauts.

Cet appareil peut être utilisé par des enfants âgés de 8 ans et plus et par des personnes aux aptitudes physiques, sensorielles ou mentales réduites ou ne possédant pas l'expérience et les connaissances suffisantes, pour autant que ces personnes soient supervisées/aient reçu des instructions et soient conscientes des risques encourus.
Les enfants ne peuvent pas jouer avec l'appareil.
Le nettoyage et l'entretien par l'utilisateur ne doivent pas être effectués par des enfants, à moins qu'ils ne soient âgés de plus de 8 ans et qu'ils soient supervisés.

Informations de base

Ce chargeur dispose de 4 modes de charge différents commandés via la touche "Mode". La touche "Mode" devient inactive après 2 minutes, le redémarrage peut s'effectuer en enlevant tous les accumulateurs ou en débranchant l'appareil. Toutes les fonctions d'affichage sont commandées via la touche "Display".

Description abrégée des modes de charge

Charge = processus de charge (paramétrage standard)
Discharge = décharge
Refresh = régénération des accumulateurs (jusqu'à 5x)
Test = contrôle de l'accumulateur / contrôle de la capacité

Description abrégée du mode d'affichage

Fig. 1a) pas d'accumulateur
Fig. 1b) charge terminée
Fig. 1c) courant de charge en mA
Fig. 1d) durée en hh:mm
Fig. 1e) tension d'accumulateur en V
Fig. 1f) capacité de décharge en mAh
Fig. 1g) accumulateur incorrect / défectueux

Utilisation du chargeur

Illustration 1: Le chargeur peut être utilisé dans le monde entier. Utiliser le cas échéant un adaptateur spécifique au pays. Raccorder le câble.

Illustration 2: Insérer les accumulateurs. Chaque pile doit être connectée aux deux pôles.

Illustration 3:

a) Mode charge
Presser la touche "Mode" jusqu'à l'apparition de "CHARGE" ; la charge démarre.
b) Mode décharge
Appuyer sur le bouton 'Mode' jusqu'à ce que 'DISCHARGE' s'affiche, la décharge démarre.
c) Mode régénération
Presser la touche "Mode" jusqu'à l'apparition de "REFRESH" ; l'accumulateur est déchargé et chargé jusqu'à ce que la capacité n'augmente plus (jusqu'à 5x).
d) Mode test
Presser la touche "Mode" jusqu'à l'apparition de "TEST" ; l'accumulateur est chargé, déchargé et rechargé.
La capacité est affichée alternativement avec "FULL".
Dans les modes c et d, les temps de charge sont plus longs.
Le contrôle de charge protège les batteries contre toute surcharge.
Retirer les batteries si le chargeur n'est pas branché.

Illustration 4: Mode charge USB 5 V
USB clignotant = accumulateurs en charge

1) **Protection de l'environnement**
Pour éviter les atteintes à l'environnement et les problèmes de santé causés par des substances dangereuses dans les appareils électriques et électroniques, les appareils qui sont identifiés avec ce symbole ne doivent pas être éliminés dans les déchets ménagers mais doivent être réutilisés ou recyclés. Pour de plus amples informations sur le recyclage, veuillez vous adresser aux autorités responsables.

FIN

Turvallisuus

► Loukkaantumisvaara! Alkaliparistot voivat räjähtää ladattaessa. Älä lataa alkaliparistoja, vaan ainoastaan Ni-MH-akkuja. ► Integroitu turvakatkaisun ohjaus ja miinus delta-V -katkaisutoiminto. ► Akkujen lämpeneminen ladattaessa on normaalia. ► **ÄLÄ milloinkaan** lataa syöpyneitä, vahingoittuneita tai vuotaneita akkuja. ► **Älä** avaa akkua, heitä sitä tuleen tai aseta sitä oikosulkuun. ► Vaurioiden/ virheiden ilmetessä ota yhteys VARTA-jälleenmyyjään.

Laitetta saavat käyttää yli 8-vuotiaat lapset ja henkilöt, joiden fyysinen, aistienvarainen tai henkinen toimintakyky on heikentynyt, tai joilla ei ole kokemusta ja tietoa, jos heitä valvotaan/ohjeistetaan, ja he ymmärtävät käyttöön liittyvät vaarat.
Lapset eivät saa leikkiä laitteella.
Lapset eivät saa puhdistaa tai tehdä hoitotoimia, jos he eivät ole yli 8-vuotiaita ja valvonnan alla.

Perustiedot

Tässä laturissa on 4 erilaista lataustilaa, joita ohjataan Mode-painikkeella. Mode-painike lukittuu 2 min. jälkeen. Uudelleenkäynnistys on mahdollista irrottamalla kaikki akut tai katkaisemalla virransyöttö. Kaikkia näyttötoimintoja ohjataan Display-painikkeella.

Lataustilojen kuvaus

Charge = Lataus (oletusasetus)
Discharge = Purkaminen
Refresh = Varaa akut uudelleen (enintään 5 toistoa)
Test = Akun tarkastus / kapasiteetin määrittäminen

Näyttötilojen kuvaus

Kuva 1a) ei akkuja
Kuva 1b) lataus valmis
Kuva 1c) latausvirta yksikkönä mA
Kuva 1d) aika muodossa hh:mm
Kuva 1e) akun jännite V
Kuva 1f) kapasiteetin purkaminen yksikkönä mAh
Kuva 1g) väärä tai viallinen akku

Laturin käyttö

Kuva 1: Laturi toimii kaikkialla maailmassa. Käytä tarvittaessa maakohtaista adapteria. Liitä johto paikalleen.

Kuva 2: Laita akut paikoilleen. Akun tulee koskettaa kumpaakin kontaktia.

Kuva 3:

a) Charge-tila
Paina Mode-painiketta kunnes näyttöön tulee "CHARGE". Akku ladataan.
b) Discharge-tila
Paina Mode-painiketta kunnes näyttöön tulee "DISCHARGE". Akku puretaan.
c) Refresh-tila
Paina Mode-painiketta kunnes näyttöön tulee "REFRESH". Akkua puretaan ja ladataan kunnes kapasiteetti ei enää kasva (korkeintaan 5x).
d) Test-tila
Paina Mode-painiketta kunnes näyttöön tulee "TEST". Akku ladataan/puretaan/ladataan.
Kapasiteetti ja "FULL" tulevat vuorotellen näyttöön.
c- ja d-tilojen latausajat ovat pidempiä.
Latauksen ohjaus suojaa akkuja ylilataamiselta.
Poista akut, kun laturia ei ole liitetty sähköverkkoon.

Kuva 4: Lataustila 5V-USB
USB kuvake vilkkuu = lataus

1) **Ympäristönsuojelu**
Sähkö- ja elektroniikkalaitteiden sisältämien vaarallisten aineiden aiheuttamien ympäristö- ja terveysongelmien välttämiseksi tällä symbolilla merkittyjä laitteita ei saa hävittää lajittelemattoman kotitalousjätteen mukana, vaan ne tulee käyttää uudelleen tai kierrättää. Kysy lisätietoja kierrätyksestä paikallisilta viranomaisilta.

GB

Safety

► Risk of injury! Primary batteries can burst while charging. Charge only Ni-MH rechargeable batteries, no primary batteries. ► Integrated safety shutdown control and minus delta-V cut-off function. ► A heating of rechargeable batteries while charging is usual. ► **Never** charge corroded, damaged or leaking rechargeable batteries. ► Do **not** open, throw into fire or short-circuit rechargeable batteries. ► In case of damages/failure contact a VARTA dealer.

This appliance can be used by children aged from 8 years and above and persons with reduced physical, sensory or mental capabilities or lack of experience and knowledge if they have been given supervision or instruction concerning use of the appliance in a safe way and understand the hazards involved.
Children shall not play with the appliance.
Cleaning and user maintenance shall not be made by children without supervision.

Basic Information

This charger has 4 different charging modes which are controlled by the 'Mode' button. Mode button is locked after 2 min., restart possible by removing all batteries or interrupting the power supply. All display functions are controlled by the 'Display' button.

Description Charging Modes

Charge = Charging (default setting)
Discharge = Discharging
Refresh = Refresh the Batteries (up to 5 repetitions)
Test = Battery check / Determine the capacity

Description Display Modes

Fig. 1a) no batteries
Fig. 1b) charging complete
Fig. 1c) charging current in mA
Fig. 1d) time in hh:mm
Fig. 1e) battery voltage in V
Fig. 1f) discharge capacity in mAh
Fig. 1g) wrong / defective battery

How to use the charger

Fig. 1: Charger can be used worldwide. Where necessary, use a country-specific adapter. Attach cable.

Fig. 2: Insert batteries. Both contacts of the battery must be connected.

Fig. 3:

a) Charging Mode
Press 'Mode' button until 'CHARGE' is displayed, battery will be charged
b) Discharge Mode
Press 'Mode' button until 'DISCHARGE' is displayed, battery will be discharged.
c) Refresh Mode
Press 'Mode' button until 'REFRESH' is displayed, battery will be discharged and charged until the capacity doesn't increase anymore (up to 5x).
d) Test Mode
Press 'Mode' button until 'TEST' is displayed, battery will be charged / discharged / charged.
Capacity and 'FULL' is displayed alternatively
Mode c and d will lead to longer charging times.
Charging control function protects the batteries from overcharging.
Remove the batteries when the charger is unplugged.

Fig. 4: Charging mode 5V-USB
USB symbol flashing= charging

1) **Environmental Protection**
To avoid environmental and health problems due to hazardous substances in electrical and electronic goods, appliances marked with this symbol mustn't be disposed of with unsorted municipal waste, but recovered, reused, or recycled. For further information on recycling please contact your local city council.

GR

Ασφάλεια

► Κίνδυνος τραυματισμού! Οι απλές μπαταρίες μπορεί να εκραγούν σε περίπτωση επαναφόρτισης. Επαναφορτίζετε μόνο επαναφορτιζόμενες μπαταρίες Ni-MH, ποτέ απλές μπαταρίες. ►Ενσωματωμένη διάταξη διακοπής λειτουργίας και λειτουργία διακοπής λόγω διαφοράς τάσης (Delta-V). ► Η αύξηση της θερμοκρασίας των επαναφορτιζόμενων μπαταριών κατά την επαναφόρτιση θεωρείται φυσιολογική.
► Μην επαναφορτίζετε **ποτέ** επαναφορτιζόμενες μπαταρίες που φέρουν ίχνη οξείδωσης, ζημιάς ή διαρροής. ► **Μην** ανοίγετε τις επαναφορτιζόμενες μπαταρίες, **μην** τις ρίχνετε στη φωτιά και **μην** τις βραχυκυκλώνετε. ► Σε περίπτωση ζημιάς/βλάβης, επικοινωνήστε με τον αντιπρόσωπο της VARTA.

Η παρούσα συσκευή μπορεί να χρησιμοποιηθεί από παιδιά ηλικίας άνω των 8 ετών και άτομα με μειωμένες σωματικές, αισθητήριες ή διανοητικές ικανότητες ή άτομα που δεν διαθέτουν επαρκή εμπειρία ή γνώση, υπό την προϋπόθεση ότι θα βρίσκονται υπό επίβλεψη ή θα λάβουν σχετικές οδηγίες και κατανοούν τους κινδύνους που ενέχει η χρήση της συσκευής.
Τα παιδιά δεν πρέπει να χρησιμοποιούν τη συσκευή ως παιχνίδι.
Ο καθαρισμός και η συντήρηση από χρήστη δεν πρέπει να πραγματοποιούνται από παιδιά, εκτός κι αν είναι άνω των 8 ετών και βρίσκονται υπό επίβλεψη.

Βασικές πληροφορίες

Αυτός ο φορτιστής προσφέρει 4 διαφορετικές καταστάσεις φόρτισης οι οποίες ελέγχονται με το κουμπί 'Mode'(κατάσταση). Το κουμπί Mode κλειδώνει μετά από 2 λεπτά, επανεκκίνηση είναι εφικτή με αφαίρεση όλων των μπαταριών ή με διακοπή του ρεύματος. Όλες οι λειτουργίες της οθόνης ελέγχονται με το κουμπί 'Display'(οθόνη).

Σύντομη περιγραφή καταστάσεων φόρτισης

Charge = Φόρτιση (στάνταρ ρύθμιση)
Discharge = Εκφόρτιση
Refresh = Ανανέωση των μπαταριών (έως 5 φορές)
Test = Έλεγχος επαναφορτισμένης μπαταρίας/ Έλεγχος χωρητικότητας

Σύντομη περιγραφή καταστάσεων οθόνης

Εικ. 1a) δεν υπάρχουν μπαταρίες
Εικ. 1b) η φόρτιση των επαναφορτιζόμενων μπαταριών ολοκληρώθηκε
Εικ. 1c) ρεύμα φόρτισης σε mA
Εικ. 1d) χρόνος σε hh:mm
Εικ. 1e) τάση επαναφορτιζόμενης μπαταρίας σε V
Εικ. 1f) χωρητικότητα εκφόρτισης σε mAh
Εικ. 1g) λανθασμένη / ελαττωματική μπαταρία

Χρήση της συσκευής φόρτισης

Εικόνα 1: Η συσκευή φόρτισης μπορεί να χρησιμοποιηθεί οπουδήποτε στον κόσμο. Χρησιμοποιήστε προσαρμογέα ανάλογα με τη χώρα όπου βρίσκεστε, αν χρειάζεται. Συνδέστε το καλώδιο.

Εικόνα 2: Τοποθετήστε τις επαναφορτιζόμενες μπαταρίες.
Πρέπει να κάνουν επαφή και οι δύο πόλοι των επαναφορτιζόμενων μπαταριών.

Εικόνα 3:

α) Κατάσταση φόρτισης
Πιέστε το κουμπί 'Mode' μέχρι να εμφανιστεί το 'CHARGE', η μπαταρία φορτίζεται.
β) Κατάσταση εκφόρτισης
"Πιέστε το κουμπί 'Mode' μέχρι να εμφανιστεί το 'DISCHARGE', η μπαταρία εκφορτίζεται πλήρως."
γ) Κατάσταση ανανέωσης
Πιέστε το κουμπί 'Mode' μέχρι να εμφανιστεί το 'REFRESH', η μπαταρία εκφορτίζεται πρώτα πλήρως και μετά φορτίζεται έως το σημείο που η χωρητικότητα δεν μπορεί να αυξηθεί άλλο (έως 5x).
δ) Κατάσταση ελέγχου
Πιέστε το κουμπί 'Mode' μέχρι να εμφανιστεί το 'TEST', η μπαταρία φορτίζεται /εκφορτίζεται / φορτίζεται.
Η χωρητικότητα και το 'FULL' εμφανίζονται κατ' επιλογή.
Η λειτουργία ελέγχου φόρτισης προστατεύει τις επαναφορτιζόμενες μπαταρίες από ενδεχόμενη υπερφόρτιση.
Η λειτουργία ελέγχου φόρτισης προστατεύει τις επαναφορτιζόμενες μπαταρίες από ενδεχόμενη υπερφόρτωση.
Όταν αποσυνδέσετε τη συσκευή φόρτισης, αφαιρέστε τις επαναφορτιζόμενες μπαταρίες.

Εικόνα 4: Κατάσταση φόρτισης 5V-USB
Το σύμβολο USB αναβοσβήνει= οι επαναφορτιζόμενες μπαταρίες φορτίζονται

1) **Προστασία του περιβάλλοντος**
Προς αποφυγή πρόκλησης ενδεχόμενων προβλημάτων για το περιβάλλον και την υγεία από επικίνδυνες ουσίες που υπάρχουν σε ηλεκτρικές και ηλεκτρονικές συσκευές, οι συσκευές που φέρουν το σύμβολο αυτό δεν επιτρέπεται να απορρίπτονται μαζί με τα οικιακά απορρίμματα, αλλά πρέπει να επαναχρησιμοποιούνται ή να ανακυκλώνονται. Για περαιτέρω πληροφορίες σχετικά με το θέμα της ανακύκλωσης, απευθυνθείτε στην εκάστοτε αρμόδια αρχή.

H

Biztonság

► Sérülésveszély! Nem újratölthető elemek a töltőben felrobbanhatnak. Csak Ni-MH akkumulátorokkal használható, nem újratölthető elemekkel nem használható. ► Beépített biztonsági leállítás- vezérlés, és negatív feszültségváltozás figyelési és megszakítási funkció. ►Az akkumulátorok felmelegedése töltés közben normális. ► **Soha** ne tegyen a töltőbe rozsdás, sérült vagy kifolyt akkumulátort. ► Az akkumulátorokat **ne** nyissa fel, ne dobja tűzbe és ne okozzon bennük rövidzárlatot. ► Károsodás/zavar esetén forduljon egy VARTA-kereskedőhöz.

Az eszközt 8 éves (vagy idősebb) gyermekek és csökkent fizikai, érzékszervi vagy mentális képességekkel rendelkező vagy tapasztalatlan személyek csak felügyelet alatt/mások utasításainak megfelelően és csak akkor használhatják, ha tisztában vannak a használatból eredő kockázatokkal.
Gyermekek nem játszhatnak az eszközzel.
A készülék tisztítását és karbantartását gyermekek csak felügyelet alatt és csak akkor végezhetik, ha 8 évesnél idősebbek.

Alapvető információk

Ez a töltő 4 különböző töltési móddal rendelkezik, amelyeket a 'Mode' gombbal választhat ki. A Mode gomb 2 perc elteltével reteszel, újraindítás az elemek kivételével, vagy a tápegység megszakításával lehetséges. A kijelzőfunkciókat a 'Display' gombbal érheti el.

A töltési módok leírása

Charge = töltés (alapbeállítás)
Discharge = kisütés
Refresh = az elemek felfrissítése (legfeljebb 5-ször ismételhető)
Test = az elemek ellenőrzése / a kapacitás meghatározása

A kijelzési módok leírása

1a) ábra: nincs elem
1b) ábra: töltés befejezve
1c) ábra: töltési áramerősség mA-ben
1d) ábra: idő óó:pp formátumban
1e) elemfeszültség V-ban
1f) kisütési kapacitás mAh-ban
1g) nem megfelelő / hibás akkumulátor

A töltő használata

1. kép: A töltő a világon bárhol használható. Adott esetben használjon a helyi konnektorhoz csatlakoztatható adaptert. Csatlakoztassa a kábelt.

2. kép: Helyezzen be elemeket.
Mindegyik akkumulátornak mind a két érintkezőhöz hozzá kell érnie.

3. kép:

a) Töltési mód
Nyomja a 'Mode' gombot, míg a 'CHARGE' (töltés) megjelenik, az elemek töltése ezután megkezdődik.
b) Kisütési mód
Nyomja a 'Mode' gombot, míg a 'DISCHARGE' (kisütés) megjelenik, az elemek kisütése ezután megkezdődik.
c) Felfrissítési mód
Nyomja a 'Mode' gombot, míg a 'REFRESH' (felfrissítés) megjelenik, ekkor az elemet kisüti, majd addig tölti, míg annak kapacitása tovább már nem nő (legfeljebb 5x).
d) Teszt mód
Nyomja a 'Mode' gombot, míg a 'TEST' (teszt) megjelenik, az elemeket ekkor tölti / kisüti / tölti.
A kijelzőn felváltva jelenik meg a kapacitás és a 'FULL' felirat.
A c és d mód hosszabb töltési időt eredményez.
A töltőellenőrzés védi az akkumulátorokat a túltöltéstől.
Ha a töltő nincs áram alatt, vegye ki az akkumulátorokat.

4. kép: 5V-USB töltési üzemmód
USB szimbólum világít = töltés

1) **Környezetvédelem**
Az elektromos és elektronikus készülékekben található veszélyes anyagok által okozott környezeti és egészségkárosodás elkerülése érdekében az ezzel a jelzéssel ellátott készülékeket nem szabad hagyományos úton a háztartási hulladékba helyezni, hanem újra fel kell használni, illetve hasznosítani kell. Az újrahasznosítással kapcsolatos további információkért forduljon a helyi illetékes hatósághoz.

HR

Sigurnost

► Opasnost od ozljeda! Obične baterije mogu eksplodirati za vrijeme punjenja. Upotrebljavajte samo Ni-MH baterije s mogućnošću punjenja, a ne obične. ► Ugrađena komanda sigurnosnog isključivanja i funkcija isključenja minus delta-V. ► Zagrijavanje baterija za vrijeme punjenja je normalno. ► **Nikada** ne smijete puniti baterije koje cure, zahrđane su ili oštećene. ► Baterije **ne smijete** otvarati, bacati u vatru ili dovoditi do kratkog spoja. ► U slučaju oštećenja/smetnji obratite se prodavaču proizvoda VARTA.

Ovaj uređaj mogu koristiti djeca od 8 godina pa na više i osobe smanjenih tjelesnih, osjetilnih ili mentalnih sposobnosti ili osobe koje ne raspolažu iskustvom i znanjem ako su pod nadzorom ili rade po uputama, te razumiju uključene opasnosti.
Djeca se ne smiju igrati s uređajem.
Čišćenje i održavanje ne smiju vršiti djeca ako nisu starija od 8 godina i moraju biti pod nadzorom.

Osnovne informacije

Ovaj punjač ima 4 različita načina punjenja kojima upravlja gumb 'Mode' (način rada). Gumb Mode zaključava se nakon 2 minute i ponovno je pokretanje moguće uklanjanjem svih baterija ili prekidom napajanja. Svim funkcijama prikaza upravlja gumb 'Display' (prikaz).

Opis načina punjenja

Charge = Punjenje (zadana postavka)
Discharge = Pražnjenje
Refresh = Osvježi baterije (najviše 5 ponavljanja)
Test = Kontrola baterija / određivanje kapaciteta

Opis načina prikaza

Sl. 1a) nema baterija
Sl. 1b) punjenje završeno
Sl. 1c) struja punjenja u mA
Sl. 1d) vrijeme u hh:mm
Sl. 1e) napon baterije u V
Sl. 1f) struja pražnjenja u mAh
Sl. 1g) pogrešna / neispravna baterija

Uporaba punjača

Slika 1: Punjač možete upotrebljavati u cijelom svijetu. Po potrebi upotrijebite adapter za određene zemlje. Priključite kabel.

Slika 2: Umetnite baterije.
Svaka baterija mora dotaknuti oba kontakta.

Slika 3:

a) Način rada punjenje
Pritisnite gumb 'Mode' dok se ne prikaže 'CHARGE' (punjenje), baterija će se puniti.
b) Način rada pražnjenje
Pritisnite gumb 'Mode' i držite ga dok se ne prikaže 'DISCHARGE' (pražnjenje) i baterija će se isprazniti.
c) Način rada osvježavanje
Pritisnite gumb 'Mode' dok se ne prikaže 'REFRESH' (osvježi), baterija će se isprazniti i puniti sve dok kapacitet više ne prestane rasti (do 5x).
d) Probni način rada
Pritisnite gumb 'Mode' dok se ne prikaže 'TEST' (proba), baterija će se puniti /prazniti /puniti.
Naizmjenično će se prikazivati kapacitet i 'FULL' (puno).
U načinima c i d punjenje traje dulje.
Kontrola punjenja štiti baterije od prekomjernog punjenja.
Kada punjač nije priključen u struju, izvadite baterije.

Slika 4: Način rada punjenje na 5 V-USB
Treptajući simbol USB = punjenje

1) **Zaštita okoliša**
Kako bi se spriječilo ugrožavanje zdravlja ili okoliša opasnim tvarima koje luče električni i eletronički uređaji, te uređaje - označene ovim simbolom - nije dopušteno bacati u kućni otpad, nego ih je potrebno preraditi za ponovnu uporabu ili reciklirati. Više informacija o temi recikliranja možete dobiti od lokalnih nadležnih organa.

I

Sicurezza

► Attenzione! C'è il rischio di ferirsi. Non utilizzare l'apparecchio per caricare batterie primarie, in quanto potrebbero esplodere. Caricare soltanto batterie Ni-MH. ► Controllo integrato con spegnimento di sicurezza e funzione disinserzione in caso di delta V negativo.
► Un leggero surriscaldamento delle batterie durante la ricarica è normale.
► **Non** utilizzare **mai** l'apparecchio per ricaricare batterie corrose, danneggiate e che presentino perdite. ► **Non** aprire le batterie, non gettarle nel fuoco o provocare corto-circuiti. ► In caso di danni/malfunzionamenti contattare il rivenditore VARTA.

L'apparecchio può essere utilizzato da bambini di almeno 8 ani e da persone con ridotte capacità fisiche, sensoriali o mentali o senza esperienza e conoscenza a condizione che vengano controllate/istruite e capiscano i pericoli in cui si può incorrere.
I bambini non devono giocare con l'apparecchio.
La pulizia e la manutenzione da parte dell'utente non devono essere effettuate da bambini di età inferiore agli 8 anni se non sotto il controllo di un adulto.

Informazioni base

Il presente caricabatteria ha 4 diverse modalità di carica, comandate dal pulsante "Mode" (Modalità). Il pulsante "Mode" (Modalità) viene bloccato dopo 2 minuti; per renderlo nuovamente attivo, rimuovere tutte le batterie, oppure interrompere l'alimentazione. Tutte le funzioni del display sono comandate dal pulsante "Display".

Descrizione delle modalità di carica

Charge = carica in corso (impostazione predefinita)
Discharge = scarica in corso
Refresh = effettuare il refresh delle batterie (fino a 5 ripetizioni)
Test = per verificare la batteria / determinarne la capacità

Descrizione delle modalità Display

Fig. 1a) Batterie assenti
Fig. 1b) Carica terminata
Fig. 1c) Corrente di carica in mA
Fig. 1d) Tempo in hh:mm
Fig. 1e) Tensione batteria in V
Fig. 1f) Capacità di scarica in mAh
Fig. 1g) Batteria errata o difettosa

Utilizzo del caricabatterie

Fig. 1: Il caricabatterie è idoneo per essere utilizzato ovunque nel mondo. All'occorrenza, utilizzare un adattatore idoneo per il paese specifico. Collegare il cavo.

Fig. 2: Inserire le batterie.
Ogni batteria deve fare contatto ad entrambe le estremità.

Fig. 3:

a) Modalità di carica
Premere il pulsante "Mode" (Modalità) fino a visualizzare "CHARGE" (CARICA): la batteria verrà caricata.
b) Modalità Scarica
Premere il pulsante "Mode" (Modalità) fino a visualizzare "DISCHARGE" (SCARICA): la batteria verrà scaricata.
c) Modalità Refresh
Premere il pulsante "Mode" (Modalità) fino a visualizzare "REFRESH": la batteria verrà dapprima scaricata, quindi caricata finché la capacità non cesserà di aumentare (fino a 5x).
d) Modalità Test
Premere il pulsante "Mode" (Modalità) fino a visualizzare "TEST": la batteria verrà caricata / scaricata / caricata.
La capacità e "FULL" (CARICA COMPLETA) verranno visualizzati alternativamente.
Le modalità c e d comporteranno tempi di carica maggiori.
Il dispositivo di controllo della carica evita che le batterie possano sovraccaricarsi.
Quando il caricabatterie non è alimentato, rimuovere le batterie.

Fig. 4: Modalità di carica USB 5V
Simbolo USB lampeggiante = carica in corso

1) **Protezione dell'ambiente**
Per evitare che le sostanze nocive contenute negli apparecchi elettrici ed elettronici possano causare danni all'ambiente o alla salute pubblica, le apparecchiature contrassegnate con questo simbolo non devono essere gettate nei rifiuti domestici indifferenziati ma devono essere riutilizzate o recuperate. Per maggiori informazioni in tema di riciclaggio rivolgetevi alle autorità competenti del vostro paese.

KZ

Қауіпсіздік

► Жарақат алу қаупі бар! Зарядтау кезінде негізгі батареялар жарылуы мүмкін. Негізгі емес, тек Ni-MH қайта зарядталатын батареяларын зарядтаңыз. ► Кірістірілген апаттық сөндіруді басқару және дельта-V теріс кездегі өшу функциясы. ► Зарядтау кезінде қайта зарядталатын батареялардың қызуы қалыпты. ► Тот басқан, зақымдалған немесе ағатын қайта зарядталатын батареяларды ешқашан зарядтамаңыз. ► Қайта зарядталатын батареяларды ашпаңыз, отқа тастамаңыз немесе қысқа тұйықтамаңыз.
► Зақымдар/ ақаулық болса VARTA дилеріне хабарласыңыз.

8 жастан асқан балаларға және физикалық, сенсорлық немесе ақыл-ой қабілеттері төмен не тәжірибесі мен білімі аз адамдар оларды бақылау жүргізілгенде немесе қолдану туралы нұсқау берген және байланысты қауіп-қатерлер оларға түсіндірілген жағдайда ғана құрылғыны пайдалануға рұқсат беріледі.
Балалар құрылғымен ойнамауы тиіс.
Балаларға құрылғыны қадағалаусыз тазалауға және күтім көрсетуге болмайды.

Жалпы ақпарат

Бұл зарядтау құралының 4 түрлі зарядтау режимі бар. Олар 'Mode' (Режим) түймешігі арқылы басқарылады. 2 минуттан кейін Режим түймешігі құлыпталады. Өшіріп қайта бастау үшін, барлық батареяларды алыңыз немесе қуат беру құрылғысының жұмысын тоқтатыңыз. Бейнелеу мүмкіндіктері де 'Display' (Бейнелеу) түймешігі арқылы басқарылады.

Сипаттама: Зарядтау режимдері

Charge (Зарядтау) = зарядталуда (әдепкі параметр)
Discharge (Разрядтау) = разрядталуда
Refresh (Жаңарту) = батарея күйін жаңартып көрсету (5 рет қайталуға болады)
Test (Тексеру) = батареяны тексеру/сыйымдылықты анықтау

Сипаттама: Бейнелеу режимдері

1a) суреті - батареялар жоқ
1b) суреті - зарядтау аяқталды
1c) суреті - зарядтау тогы (мА)
1d) суреті - уақыт (сс:мм)
1e) суреті - батарея кернеуі (В)
1f) суреті - разрядтау сыйымдылығы (мА/с)
1g) жарамсыз / ақаулығы бар батарея

Зарядтағышты пайдалану әдісі

1-сур.: Зарядтағышты дүние жүзінде қолдануға болады. Қажет болса, елдегі адаптерді пайдаланыңыз. Кабельді қосыңыз.

2-сур.: Батареяларды салыңыз.
Батареяның екі контактісі де қосылған болуы керек.

3-сур.:

a) Зарядтау режимдері
CHARGE" (ЗАРЯДТАУ) сөзі көрсетілгенше "Mode" (Режим) түймешігін басып тұрыңыз да, батарея зарядталады.
b) Бейнелеу режимі
Режим түймешігін «РАЗРЯДТАУ» сөзі көрсетілгенше басып тұрыңыз. Және батарея разрядталады.
c) Жаңарту режимі
REFRESH" (ЖАҢАРТУ) сөзі көрсетілгенше "Mode" (Режим) түймешігін басып тұрыңыз да, батарея разрядталып, оның сыйымдылығының жоғаруы (5-ке дейін) тоқталғанша, одан кейін зарядталады.
d) Тексеру режимі
TEST" (ТЕКСЕРУ) сөзі көрсетілгенше "Mode" (Режим) түймешігін басып тұрыңыз да, батарея зарядталады/разрядталады/зарядталады.
Сыйымдылығы немесе "FULL" (ТОЛЫҚ) кезек-кезек көрсетіледі.
«c» және «d» режимі ұзағырақ зарядтау уақыттарын пайдалануға мүмкіндік береді.
Зарядтауды басқару функциясы батареяларды шамадан тыс зарядтаудан қорғайды.
Батареяларды зарядтағыш ажыратылған кезде алыңыз.

4-сур.: Зарядтау режимі - 5V-USB
USB белгісі жыпылықтағанда = зарядталуда

1) **Қоршаған ортаны қорғау**
Электр және электрондық тауарлардағы қауіпті заттарға байланысты қоршаған орта және денсаулық мәселелеріне жол бермеу үшін осы таңбамен белгіленген құрылғыларды тұрмыстық қоқыспен бірге тастамау керек. Оны қалпына келтіріп, қайта пайдалану керек. Қайта пайдалану туралы қосымша ақпарат алу үшін жергілікті қала әкімшілігіне хабарласыңыз.

N

Sikkerhet

► Fare for personskade! Primærbatterier kan eksplodere ved opplading. Lad kun opp Ni-MH-batterier, ikke primærbatterier. ► Integrert sikkerhetsutkobling og minus delta-V-utkoblingsfunksjon. ► Det er normalt at batteriet blir varmt under opplading.
► Korroderte, skadede batterier, eller batterier som lekker må **aldri** lades opp. ► Batterier må **aldri** åpnes, kastes i åpen ild eller kortsluttes. ► Kontakt en VARTA-forhandler ved skader/feil.

Dette apparatet kan brukes av barn fra åtte år og personer med nedsatte fysiske, sansende eller mentale evner eller manglende erfaring eller kunnskap hvis slike personer har fått opplæring eller blir holdt under oppsyn og forstår farene som er tilknyttet bruken av apparatet.
Barn skal ikke leke med apparatet.
Rengjøring og vedlikehold skal ikke utføres av barn med mindre de er over åtte år og holdes under oppsyn.

Generell informasjon

Denne laderen har 4 forskjellige lademodi som velges med knappen "Mode". Mode-knappen låses etter 2 minutter. Omstart er mulig ved å fjerne alle batterier eller avbryte strømforsyningen. Alle display-funksjoner velges med knappen 'Display'.

Beskrivelse av lademodi

Charge = lader (standardinnstilling)
Discharge = utlader
Refresh = oppfrisker batteriene (opptil 5 ganger)
Test = batterikontroll / kontroll av batterikapasitet

Beskrivelse av display-modi

Fig. 1a) ingen batterier
Fig. 1b) lading fullført
Fig. 1c) ladestrøm i mA
Fig. 1d) tid i tt:mm
Fig. 1e) batterispenning i V
Fig. 1f) utladingskapasitet i mAh
Fig. 1g) feil / defekt batteri

Slik bruker du laderen

Ill.1: Laderen kan brukes over hele verden. Bruk om nødvendig en passende adapter. Koble til kabelen.

Ill.2: Sett inn batteriene.
Hvert batteri må berøre begge kontaktene.

Ill.3:

a) Lademodus
Trykk på "Mode"-knappen til displayet viser "CHARGE". Batteriet lades opp.
b) Utladingsmodus
Trykk på "Mode"-knappen til displayet viser "DISCHARGE". Batteriet utlades.
c) Oppfriskningsmodus
Trykk på "Mode"-knappen til displayet viser "REFRESH". Batteriet utlades og lades opp igjen helt til kapasiteten ikke øker lenger (opptil 5 ganger).
d) Testmodus
Trykk på "Mode"-knappen til displayet viser "TEST". Batteriet lades opp / utlades / lades opp.
Displayet viser kapasiteten og "FULL" vekselvis.
Modus c og d vil føre til lengre ladetider.
En ladekontroll beskytter batteriene mot overlading.
Ta ut batteriene når laderen ikke er tilkoblet strøm.

Ill.4: Lademodus 5V-USB
USB-symbol blinker = lader

1) **Miljøvern**
For å unngå miljø- og helseproblemer som følge av farlige stoffer som finnes i elektriske og elektroniske apparater, skal apparater som er merket med dette symbolet ikke kastes sammen med husholdningsavfall, men gjenvinnes eller brukes på nytt. Du kan få mer informasjon om gjenvinning på miljøstasjonen i kommunen der du bor.

NL

Veiligheid

► Gevaar op letsel! Niet-oplaadbare batterijen kunnen bij het opladen exploderen. Alleen Ni-MH batterijen en geen niet-oplaadbare batterijen opladen. ► Geïntegreerde beveiligingsuitschakeling en delta-V-uitschakelingsfunctie. ► Het is normaal dat batterijen tijdens het opladen warm worden. ► **Nooit** roestige, beschadigde of lekkende batterijen opladen. ► Batterijen **niet** openen, in het vuur gooien of kortsluiten. ► Bij schade/ storingen contact opnemen met de VARTA dealer.

Dit toestel kan gebruikt worden door kinderen van 8 jaar en ouder en personen met verminderde lichamelijke, zintuiglijke en verstandelijke vaardigheden of die onvoldoende ervaring of kennis hebben, indien zij onder toezicht staan of goed geïnformeerd zijn en zij de risico's begrijpen.
Kinderen mogen niet met het toestel spelen.
Schoonmaak en gebruikersonderhoud mag niet door kinderen uitgevoerd worden, tenzij ze ouder dan 8 zijn en onder toezicht staan.

Basisinformatie

Deze oplader heeft 4 verschillende oplaadmodi die geregeld worden door de knop 'Mode'. De knop 'Mode' wordt na 2 minuten geblokkeerd. Herstarten is mogelijk door alle batterijen te verwijderen of de voeding te onderbreken. Alle functies van het display worden geregeld door de knop 'Display'.

Oplaadmodi - beschrijving

Charge = opladen (standaardinstelling)
Discharge = ontladen
Refresh = batterijen opfrissen (tot 5 keer)
Test = batterij controleren / capaciteit bepalen

Displaymodi - beschrijving

Fig. 1a) geen batterijen
Fig. 1b) opladen klaar
Fig. 1c) oplaadstroom in mA
Fig. 1d) tijd in uu:mm
Fig. 1e) batterijspanning in V
Fig. 1f) ontlaadcapaciteit in mAh
Fig. 1g) verkeerde / defecte batterij

Hoe de lader te gebruiken

Afb. 1: Kabel aansluiten.

Afb. 2: Batterijen plaatsen.
Elke batterij moet aan beide kanten contact maken.

Afb. 3:

a) Oplaadmodus
Druk op de knop 'Mode' tot 'CHARGE' wordt weergegeven, de batterij wordt opgeladen.
b) Ontlaadmodus
Druk op de knop 'Mode' tot 'DISCHARGE' wordt weergegeven, de batterij wordt ontladen.
c) Opfrismodus
Druk op de knop 'Mode' tot 'REFRESH' wordt weergegeven, de batterij wordt ontladen en daarna opgeladen tot de capaciteit niet langer afneemt (tot 5 keer).
d) Testmodus
Druk op de knop 'Mode' tot 'TEST' wordt weergegeven, de batterij wordt opgeladen / ontladen / opgeladen.
Afwisselend worden de capaciteit en 'FULL' weergegeven.
In modus c en d duurt het opladen langer.
De oplaadcontrole beschermt de batterijen tegen te sterke lading.
Verwijder de batterijen als de lader niet is aangesloten.

Afb. 4: Oplaadmodus 5V-USB
USB-symbool knippert = batterijen worden opgeladen

1) **Milieubescherming**
Ter voorkoming van milieu- en gezondheidsproblemen als gevolg van gevaarlijke stoffen in elektro- en elektronische apparaten, mogen apparaten die zijn voorzien van dit symbool niet met het reguliere huisvuil worden afgevoerd, maar moeten worden hergebruikt of gerecycled. Voor meer informatie over het thema recycling kunt u zich wenden tot de daarvoor aangewezen instantie.

P

Segurança

► Perigo de ferimentos! As pilhas galvânicas primárias podem explodir durante o carregamento. Recarregar apenas pilhas recarregáveis de Ni-MH, nunca pilhas galvânicas primárias. ► Desactivação de segurança integrada e função de corte delta-V negativo.
► O aquecimento das pilhas recarregáveis durante o carregamento é normal. ► **Nunca** carregar pilhas recarregáveis corroídas, danificadas ou a verter ácido. ► **Não** abrir, deitar no fogo ou curto-circuitar as pilhas recarregáveis. ► Em caso de danos/avarias, contatar o distribuidor VARTA.

Este aparelho pode ser usado por crianças com idade de 8 anos ou superior e pessoas com capacidades físicas, sensoriais ou mentais reduzidas ou com falta de experiência e conhecimentos, desde que supervisionadas/instruídas e que compreendam os riscos envolvidos.
As crianças não devem brincar com o aparelho.

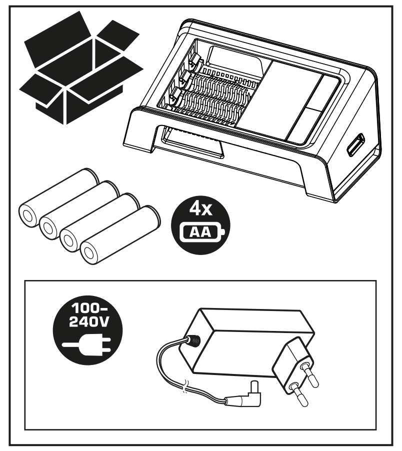

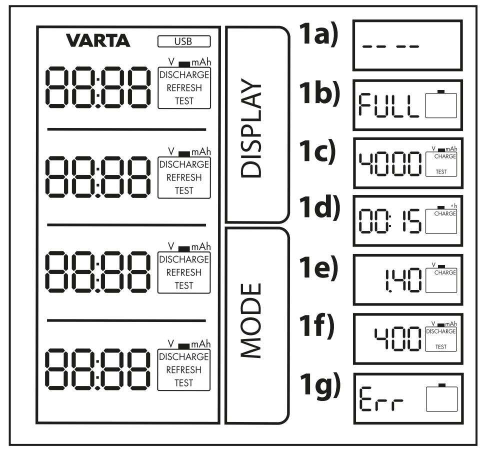

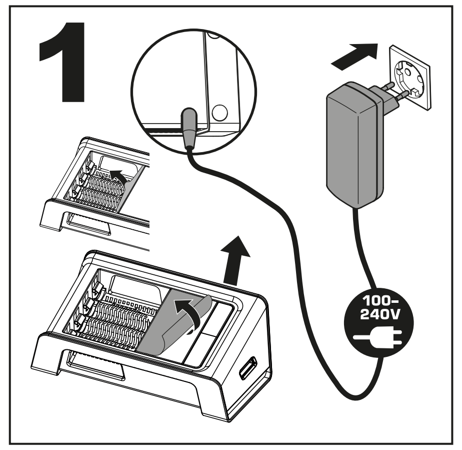

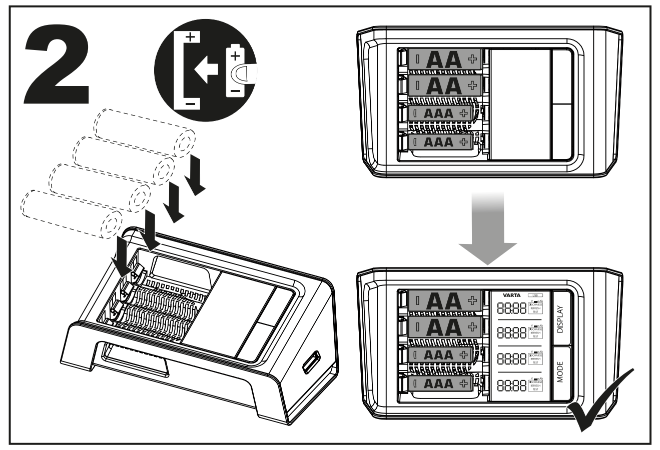

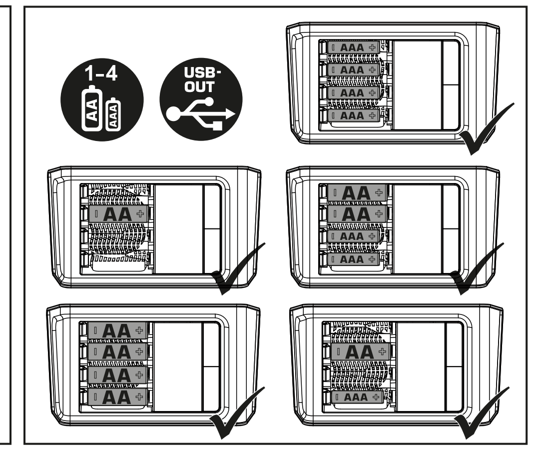

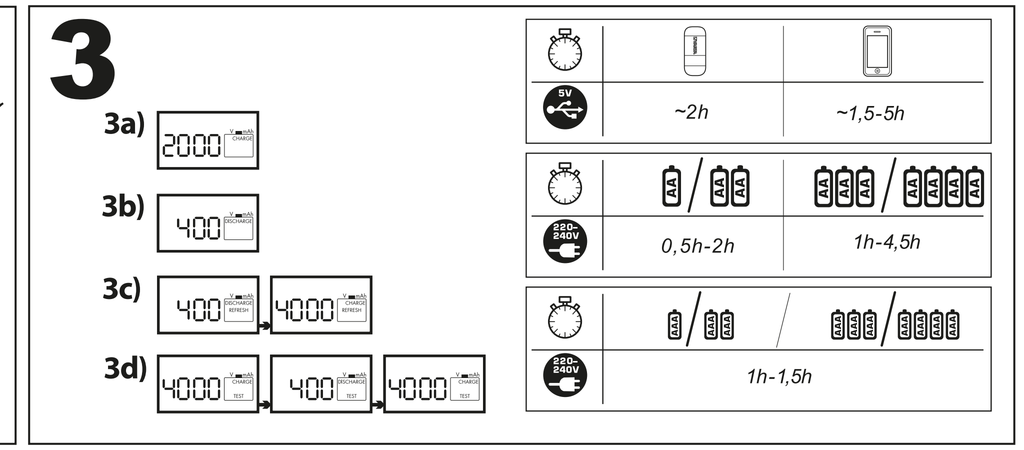

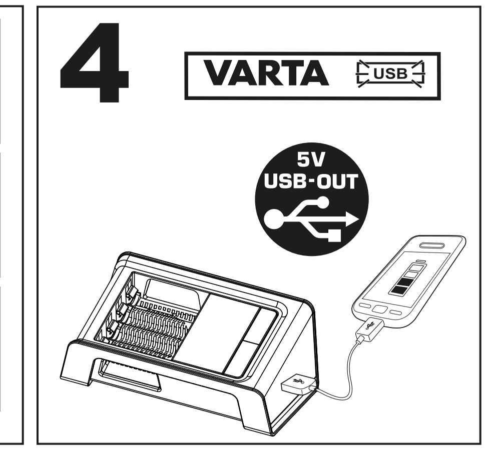

http://www.varta-consumer.com/
qr/product/57674

A limpeza e manutenção por parte do utilizador não deverão ser feitas por crianças a não ser que tenham mais de 8 anos e sejam supervisionadas.

Informação básica
Este carregador dispõe de 4 modos de carregamento diferentes, controlados pelo botão 'Mode'.
O botão 'Mode' fica bloqueado após 2 min.; a reiniciação é possível através da remoção de todas as baterias ou através da interrupção da alimentação de corrente. Todas as funções do visor são controladas pelo botão 'Display'."

Descrição dos modos de carga
Charge = Carregamento (definição padrão)
Discharge = Descarga
Refresh = Actualizar baterias (até 5 repetições)
Test = Verificação da bateria / determinar capacidade

Descrição dos modos de exibição
Fig. 1a) sem baterias
Fig. 1b) carga completa
Fig. 1c) corrente de carga em mA
Fig. 1d) tempo em hh:mm
Fig. 1e) voltagem da bateria em V
Fig. 1f) capacidade de descarga em mAh
Fig. 1g) bateria errada / defeituosa

Utilização do carregador
Figura 1: O carregador pode ser utilizado em todo o mundo. Eventualmente será necessário um adaptador específico para o país. Ligar o cabo.
Figura 2: Inserir as baterias.
Cada pilha recarregável tem de tocar em ambos os contatos.
Figura 3:
a) Modo de carregamento
Premir o botão 'Mode' até que seja exibido 'CHARGE', a bateria será carregada.
b) Modo de descarga
Premir o botão 'Mode' até que seja exibido 'DISCHARGE', a bateria será descarregada.
c) Modo de actualização
Premir o botão 'Mode' até que seja exibido 'REFRESH', a bateria será descarregada e carregada até a capacidade deixar de aumentar (até 5x).
d) Modo de teste
Premir o botão 'Mode' até que seja exibido 'TEST', a bateria será carregada / descarregada / carregada.
A capacidade e 'FULL' serão exibidos alternadamente.
O modo 'c' e 'd' levarão a tempos de carga mais prolongados.
A função de controlo de carga protege as pilhas recarregáveis contra sobrecarga.
Retirar as pilhas depois de desligar o carregador da corrente.
Figura 4: Modo de carregamento 5V-USB
Símbolo USB a piscar = a carregar

1) **Proteção do ambiente**
Para evitar problemas no ambiente e para a saúde, causados por substâncias perigosas presentes nos equipamentos elétricos e eletrónicos, os equipamentos identificados com este símbolo não podem ser eliminados junto com o lixo doméstico não separado, devendo ser reencaminhados para reutilização ou reciclagem. Para mais informações sobre reciclagem, contate os serviços municipalizados.

PL

Bezpieczeństwo
► Niebezpieczeństwo obrażeń! Baterie galwaniczne (jednorazowego użytku) mogą eksplodować podczas ładowania. Ładować tylko akumulatory Ni-MH, nie ładować baterii galwanicznych (tj.alkalicznych, cynkowo-węglowych). ► zastosowana funkcja wyłączenia zabezpieczającego i funkcja wyłączenia minus delta-V. ► Nagrzewanie się akumulatorów podczas ładowania jest normalnym zjawiskiem. ► **W żadnym razie** nie ładować akumulatorów skorodowanych i uszkodzonych lub takich, z których wyciekł elektrolit. ► Akumulatorów **nie** otwierać, nie zwierać i nie wrzucać do ognia. ► W razie uszkodzeń/usterek skontaktować się ze sprzedawcą VARTA.

Urządzenie może być używane przez dzieci w wieku powyżej 8 lat i przez soby o ograniczonych możliwościach fizycznych, czuciowych lub umysłowych lub pozbawionych doświadczenia lub wiedzy, jeżeli są one pod nadzorem lub wcześniej otrzymały instrukcje dotyczące obsługi urządzenia i zrozumiały zagrożenia, którym mogą podlegać.
Dzieci nie powinny bawić się urządzeniem.
Czyszczenie i konserwacja nie mogą być wykonywane przez dzieci, chyba że mają powyżej 8 lat i są nadzorowane.

Informacje podstawowe
Ładowarka ma 4 różne tryby ładowania, które można wybierać za pomocą przycisku „Mode" (Tryb). Przycisk „Mode" (tryb) blokuje się po 2 min., ponowne jego uruchomienie wymaga wyjęcia wszystkich baterii lub chwilowego odłączenia zasilania. Wszystkie funkcje wyświetlania można wybierać za pomocą przycisku „Display" (Wyświetlanie).

Opis trybów ładowania
Charge (Ładuj) = ładowanie (ustawienie domyślne)
Discharge (Rozładuj) = rozładowywanie
Refresh (Odśwież) = odświeżanie baterii (do 5 powtórzeń)
Test = kontrola baterii / określanie pojemności

Opis trybów wyświetlania
Rys. 1a) brak baterii
Rys. 1b) ładowanie zakończone
Rys. 1c) prąd ładowania w mA
Rys. 1d) czas w formacie gg:mm
Rys. 1e) napięcie baterii w V
Rys. 1f) obciążalność udarowa w mAh
Rys. 1g) nieodpowiednia / uszkodzona bateria

Obsługa ładowarki
Rysunek 1: Ładowarka nadaje się do użytku na całym świecie. W razie potrzeby należy użyć adaptera odpowiedniego dla danego kraju. Podłączyć kabel.
Rysunek 2: Włożyć baterie.
Każdy akumulator musi dotykać obu styków.
Rysunek 3:
a) Tryb ładowania
Nacisnąć przycisk „Mode" (Tryb); gdy pojawi się napis „CHARGE" (Ładuj), rozpocznie się ładowanie baterii.
b) Tryb rozładowywania
Nacisnąć i przytrzymać przycisk „Mode" aż do pojawienia się napisu „DISCHARGE" - bateria będzie wówczas rozładowana.
c) Tryb odświeżania
Nacisnąć przycisk „Mode" (Tryb); gdy pojawi się napis „REFRESH" (Odśwież), bateria zostanie rozładowana, a następnie rozpocznie się jej ładowanie do momentu, gdy pojemność przestanie wzrastać (do 5 powtórzeń).
d) Tryb testowy
Nacisnąć przycisk „Mode" (Tryb); gdy pojawi się napis „TEST", bateria zostanie naładowana, rozładowana i ponownie naładowana.
Na przemian wyświetlana jest pojemność i komunikat „FULL" (bateria pełna).
W trybie c i d ładowanie będzie trwało dłużej.
Funkcja kontroli poziomu naładowania chroni akumulatory przed przeładowaniem.
Podczas wyjmowania akumulatorów ładowarka nie może być podłączona.
Rysunek 4: Tryb ładowania 5V-USB
Migający symbol USB= ładowanie w toku

1) **Chroń środowisko naturalne.**
Zużyte produkty elektroniczne należy wyrzucać do specjalnych pojemników na sprzęt elektryczny i elektroniczny. W celu ograniczenia zużycia surowców naturalnych i zmniejszenia ilości odpadów muszą zostać poddane procesowi recyklingu. Szczegółowych informacji na ten temat udziela np. Urząd Gminy i Zakłady Gospodarki Komunalnej.

RO

Siguranță
► Pericol de rănire! Bateriile primare pot exploda în timpul încărcării. Reîncărcați numai acumulatori de tip Ni-MH și nu baterii primare. ► Comandă de oprire de siguranță integrată și funcție de întrerupere minus delta-V. ► Încălzirea acumulatorilor este normală în timpul procesului de încărcare. ► **Nu încărcați niciodată** acumulatori corodați, deteriorați sau care prezintă scurgeri. ► **Nu** desfaceți, nu aruncați în foc și nu scurtcircuitați acumulatorii. ► În caz de deteriorări/defecțiuni contactați comerciantul pentru produse VARTA.

Aparatul poate fi folosit de copii în vârstă de 8 ani sau mai mari și de către persoane cu capacități fizice, senzoriale sau mentale reduse sau lipsă de experiență și cunoștințe doar dacă sunt supravegheați/instruiți și înțeleg pericolele la care se supun.
Copiii nu trebuie să se joace cu aparatul.
Curățarea și utilizarea aparatului nu trebuie efectuate de copii, decât dacă aceștia au peste 8 ani și sunt supravegheați.

Informații de bază
Acest încărcător dispune de 4 moduri diferite de încărcare care sunt controlate de la butonul „Mode". Butonul Mode se blocheaza după 2 minute; repornirea este posibilă prin scoaterea tuturor bateriilor sau prin întreruperea sursei de alimentare. Toate funcțiile de afișare sunt controlate de la butonul „Display".

Descrierea modurilor de încărcare
Charge = încărcare (setare implicită)
Discharge = descărcare
Refresh = reîncărcarea bateriilor (până la 5 reîncărcări)
Test = verificarea bateriei/stabilirea capacității

Descrierea modurilor de afișare
Fig. 1a) fără baterii
Fig. 1b) încărcare finalizată
Fig. 1c) curent încărcare în mA
Fig. 1d) durată în hh:mm
Fig. 1e) tensiunea bateriei în V
Fig. 1f) capacitatea de descărcare în mAh
Fig. 1g) baterie necorespunzătoare / defectă

Utilizarea încărcătorului
Fig. 1: Încărcătorul poate fi folosit oriunde în lume. În caz de necesitate utilizați un adaptor specific țării în care vă aflați. Conectați cablul.
Fig. 2: Introduceți acumulatorii.
Fiecare acumulator trebuie să atingă ambele contacte.
Fig. 3:
a) Modul Charge
Apăsați butonul „Mode" până când se afișează „CHARGE". Acumulatorul se încarcă.
b) Modul Discharge
Apăsați butonul „Mode" până când se afișează „DISCHARGE"; Acumulatorul va fi descărcat.
c) Modul Refresh
Apăsați butonul „Mode" până când se afișează „REFRESH". Acumulatorul va fi descărcat și încărcat până când nu va mai crește capacitatea (de până la 5 ori).
d) Modul Test
Apăsați butonul „Mode" până când se afișează „TEST". Acumulatorul va fi încărcat/descărcat/încărcat.
Se afișează alternativ capacitatea și „FULL".
Modurile c și d vor determina timpi de încărcare mai mari.
Sistemul de control al încărcării protejează acumulatorii împotriva supraîncărcării.
În cazul în care încărcătorul nu este conectat scoateți acumulatorii din încărcător.
Fig. 4: Mod de încărcare 5V-USB
Simbol USB clipește = în curs de încărcare

1) **Protecția mediului**
Pentru a preveni probleme legate de sănătate și de mediu datorate substanțelor periculoase din aparatele electrice și electronice, nu este permis ca aparatele care sunt marcate cu acest simbol să fie aruncate împreună cu gunoiul menajer, acestea trebuie reciclate. Pentru informații suplimentare referitoare la reciclare vă rugăm să va adresați autorităților competente în acest sens.

RUS

Меры предосторожности
► Опасность получения травм! Обыкновенные батарейки не подлежат зарядке, они могут взрываться в процессе зарядки. Разрешается заряжать только никель-металлогидридные аккумуляторные батареи, но не обычные батарейки. ►Встроенные функции безопасного отключения и защиты от перезаряда («Дельта-Пик»). ► Нагревание аккумуляторных батарей во время зарядки считается нормальным явлением.
► **Запрещено** заряжать поржавевшие, поврежденные или протекающие аккумуляторы.
► Аккумуляторные батареи **нельзя** открывать, бросать в пламя или закорачивать. ► При выявлении повреждений или дефектов следует обращаться к дилеру компании VARTA.

Использование данного устройства детьми старше 8 лет, лицами с ограниченными физическими, сенсорными или умственными способностями, недостатком опыта или знаний допускается при условии контроля или инструктажа и осознания связанных рисков.
Детям запрещено играть с устройством.
Очистку и обслуживание устройства могут выполнять дети старше 8 лет при условии наблюдения взрослыми.

Основная информация
Зарядное устройство оснащено четырьмя режимами зарядки. Их управление осуществляется кнопкой "Mode" (Режим). Кнопка "Mode" (Режим) блокируется по истечении 2-х минут. Чтобы перезапустить устройство, извлеките все аккумуляторы или отключите подачу питания. Управление видами отображения осуществляется кнопкой "Display" (Дисплей).

Описание режимов зарядки
Charge = Зарядка аккумалятора (по умолчанию)
Discharge = Разрядка аккумалятора
Refresh = Восстановление аккумулятора (до 5 циклов)
Test = Проверка аккумулятора / определение пропускной способности

Описание видов отображения
Рис. 1а) аккумулятор не установлен
Рис. 1b) зарядка завершена
Рис. 1c) идет зарядка (мА)
Рис. 1d) время (чч:мм)
Рис. 1e) напряжение аккумулятора (В)
Рис. 1f) пропускная способность (мАч)
Рис. 1g) аккумулятор неисправен / не подходит

Инструкция по применению зарядного устройства
Рис. 1: Зарядное устройство пригодно для применения в любой стране мира. В случае необходимости можно использовать специальный адаптер в соответствии с местными стандартами. Подключите кабель.
Рис. 2: Установите аккумуляторы.
Удостоверьтесь в плотном прилегании обоих контактов каждой батареи.
Рис. 3:
а) Режим зарядки
Нажимайте на кнопку "Mode" (Режим) до тех пор, пока на дисплее не появится надпись "CHARGE" (ЗАРЯДКА). Аккумулятор будет заряжен.
b) Режим разрядки
Нажимайте на кнопку "Mode" (Режим) до тех пор, пока на дисплее не появится надпись "DISCHARGE" (РАЗРЯДКА). Аккумулятор будет разряжен.
c) Режим обновления
Нажимайте на кнопку "Mode" (Режим) до тех пор, пока на дисплее не появится надпись "REFRESH" (ОБНОВЛЕНИЕ). Аккумулятор будет полностью разряжен, а затем заряжен до достижения максимальной пропускной способности (до 5 циклов).
d) Тестовый режим
Нажимайте на кнопку "Mode" (Режим) до тех пор, пока на дисплее не появится надпись "TEST" (ТЕСТ). Аккумулятор будет заряжен / разряжен / заряжен.
На дисплее поочередно отобразятся пропускная способность и степень заряда "FULL" (ПОЛНЫЙ).
Режимы с и d обеспечивают более продолжительное время зарядки.
Функция контроля зарядки защищает аккумуляторные батареи от перезаряда.
Извлекать аккумуляторные батареи после того, как зарядное устройство отключено.
Рис. 4: Режим зарядки 5V-USB
мигающий символ USB = идет зарядка

1) **Экологическая безопасность**
С целью предотвращения негативного воздействия на окружающую среду и здоровье человека опасных веществ, которые содержатся в электрических и электронных устройствах, запрещено выбрасывать устройства, обозначенные этим символом, вместе с несортированным бытовым мусором. Такие устройства подлежат вторичной переработке или утилизации. Для получения дополнительной информации по вопросам переработки для последующего использования обращайтесь в соответствующую службу.

S

Säkerhet
► Skaderisk! Primärbatterier kan explodera vid uppladdning. Ladda endast Ni-MH batterier, inga primärbatterier. ►Integrerad säkerhetsavstängning och minus delta-V-avstängningsfunktion. ► En uppvärmning av batterierna under laddningen är normalt. ► Ladda **aldrig** rostiga, skadade eller läckande batterier. ► Öppna **inte** batterier, kasta inte in dem i eld och kortslut dem inte. ► Kontakta VARTA- återförsäljaren vid skador/störningar.

Denna apparat kan användas av barn från 8 års ålder och uppåt och av personer med nedsatt fysisk, sensorisk eller mental förmåga eller med bristande erfarenhet och kunskap, om personerna i fråga är under uppsikt och har fått anvisningar om hur apparaten fungerar och om de har förstått vilka risker som användningen kan medföra.
Barn ska inte leka med apparaten.
Rengöring och användarunderhåll ska inte utföras av barn, såvida de inte är över 8 år och är under uppsikt.

Grundläggande information
Laddaren har fyra olika laddningslägen som styrs med Mode-knappen. Knappen Mode spärras efter 2 minuter. Omstart är möjlig om alla batterier tas bort eller om man bryter strömtillförseln. Alla visningsfunktioner styrs med Display-knappen."

Beskrivning av laddningslägen
Charge = laddning (grundinställning)
Discharge = urladdning
Refresh = optimerar batterierna (upp till fem gånger)
Test = kontroll av batteri/fastställning av kapacitet

Beskrivning av visningslägen
Fig. 1a) inga batterier
Fig. 1b) laddning slutförd
Fig. 1c) laddningsström i mA
Fig. 1d) tid i formatet tt:mm
Fig. 1e) batterispänning i V
Fig. 1f) urladdningskapacitet i mAh
Fig. 1g) felaktigt / defekt batteri

Så här används laddaren
Bild 1: Laddaren kan användas över hela världen. Använd vid behov en landsspecifik adapter. Anslut kabeln.
Bild 2: Sätt i batterier.
Varje batteri måste beröra båda kontakterna.
Bild 3:
a) Laddningsläge (Charge)
Tryck på knappen Mode tills CHARGE visas. Batteriet laddas.
b) Urladdningsläge (Discharge)
Tryck på knappen Mode tills DISCHARGE visas. Batteriet laddas ur.
c) Optimeringsläge (Refresh)
Tryck på knappen Mode tills REFRESH visas. Batteriet laddas ur och laddas tills kapaciteten inte längre ökar (upp till 5 gånger).
d) Testläge
Tryck på knappen Mode tills TEST visas. Batteriet laddas/laddas ur/laddas.
Batteriets kapacitet och FULL visas växelvis.
Läge c och d leder till längre laddningstid.
Laddningskontroll skyddar batterierna mot överladdning.
Ta ut batterierna när laddaren inte är ansluten.
Bild 4: Laddningsläge 5 V-USB
USB-symbolen blinkar = laddning pågår

1) **Miljöskydd**
För att undvika miljö- och hälsoproblem pga farliga ämnen i elektriska och elektroniska apparater får apparater som är märkta med den här symbolen inte slängas i osorterade hushållssopor, utan måste återanvändas eller återvinnas. För mer information om återvinning, var god vänd dig till ansvarig myndighet.

SRB/MNE

Sigurnost
► Opasnost od povreda! Obične baterije mogu da eksplodiraju ako se pune. Puniti samo Ni-MH baterije, nikada obične baterije. ► Integrisana kontrola za sigurnosno zaustavljanje i minus delta-V funkcija odsecanja. ► Normalno je da se baterije zagrevaju prilikom punjenja. ► **Nikada** nemojte da punite korodirane, oštećene ili procurele baterije. ► **Ne** otvarati baterije, ne bacati u vatru i ne spajati na kratko. ► U slučaju oštećenja/smetnje kontaktirati prodavca proizvoda VARTA.

Ovaj uređaj mogu da koriste deca stara 8 i više godina, te osobe sa smanjenim fizičkim, senzornim i mentalnim sposobnostima ili nedostatkom iskustva i znanja, ukoliko su pod nadzorom ili su upućene u bezbednu upotrebu uređaja i razumeju s tim povezane rizike.
Deca ne smeju da se igraju uređajem.
Deca ne smeju da vrše čišćenje i korisničko održavanje bez nadzora.

Osnovne informacije
Ovaj punjač ima 4 različita režima punjenja kojima se upravlja dugmetom 'Mode(Režim)'. Dugme Mode(Režim) se zaključava posle 2 min., ponovno pokretanje je moguće tako što se izvade sve baterije ili se prekine napajanje električnom energijom. Svim funkcijama displeja upravlja se dugmetom 'Display (Displej)'.

Opis režima punjenja
Charge = Punjenje (standardno podešavanje)
Discharge = Pražnjenje
Refresh = Osvežavanje baterija (do 5 ponavljanja)
Test = Provera baterije / Određivanje kapaciteta

Opis režima displeja
Sl. 1a) nema baterija
Sl. 1b) punjenje završeno
Sl. 1c) struja punjenja u mA
Sl. 1d) vreme u hh:mm
Sl. 1e) napon baterije u V
Sl. 1f) kapacitet pražnjenja u mAh
Sl. 1g) pogrešan / neispravan akumulator

Korišćenje punjača
Slika 1: Punjač se može koristiti u celom svetu. Po potrebi koristiti adapter za datu zemlju. Priključiti kabl.
Slika 2: Umetnite baterije.
Svaka baterija mora da dodiruje oba kontakta.
Slika 3:
a) Režim punjenja
Pritisnite dugme 'Mode(Režim)' sve dok se ne prikaže 'CHARGE(PUNI)', baterija će se puniti.
b) Režim pražnjenja
Pritisnite dugme 'Mode(Režim)' sve dok se ne prikaže 'DISCHARGE(PRAZNI)', baterija će se prazniti.
c) Režim obnavljanja
Pritisnite dugme 'Mode(Režim)' sve dok se ne prikaže 'REFRESH(OSVEŽI)', baterija će se isprazniti i zatim puniti sve dok se kapacitet više ne može povećati (do 5x).
d) Test režim
Pritisnite dugme 'Mode(Režim)' sve dok se ne prikaže 'TEST', baterija će se puniti/prazniti/puniti.
Naizmenično se prikazuje kapacitet i 'FULL(PUNO)'.
Režimi c i d će dovesti do dužeg vremena punjenja.
Kontrola punjenja štiti baterije da se ne prepune.
Baterije izvaditi pošto se punjač isključi iz struje.
Slika 4: Režim nabíjania 5 V - USB
Blikajúci symbol USB = nabíjanie

1) **Zaštita životne okoline**
Da bi se sprečili rizici po životnu okolinu i zdravlje usled opasnih materija iz električnih i elektronskih uređaja, zabranjeno je bacati uređaje označene ovim simbolom u nesortirano smeće, već oni moraju da budu reciklirani. Za ostale informacije na temu reciklaže obratite se odgovarajućoj ustanovi.

SK

Bezpečnosť
► Nebezpečenstvo poranenia! Primárne batérie môžu pri nabíjaní vybuchnúť. Len batérie Ni-MH, nenabíjajte žiadne primárne batérie. ►Integrované bezpečnostné vypnutie a funkcia vypínania mínus delta V. ► Zohriatie batérií pri nabíjaní je normálne. ► **Nikdy** nenabíjajte skorodované, poškodené alebo vytečené batérie. ► Batérie **neotvárajte, nehádžte** do ohňa ani **neskratujte.** ► Pri poškodení alebo poruchách kontaktujte predajcu VARTA.

Tento prístroj môžu používať deti od 8 rokov a osoby so zníženými fyzickými, zmyslovými alebo psychickými schopnosťami alebo nedostatkom skúseností a vedomostí ak sú pod dozorom/poučení a sú si vedomí s tým spojených rizík.
Deti sa s prístrojom nemajú hrať.
Čistenie a používateľská údržba nemajú byť vykonávané deťmi ak nie sú staršie ako 8 rokov a pod dozorom.

Základné informácie
"Nabíjačka má 4 rôzne nabíjacie režimy, ktoré sa ovládajú tlačidlom „Mode". Tlačidlo „Mode" (režim) sa po 2 minútach uzamkne, reset je možný vybratím všetkých batérií alebo prerušením prívodu prúdu. Všetky funkcie displeja sa ovládajú tlačidlom „Display"."

Opis režimov nabíjania
Charge = nabíjanie (štandardné nastavenie)
Discharge = vybíjanie
Refresh = obnovenie batérií (až 5 opakovaní)
Test = kontrola batérie / určenie kapacity

Opis režimov displeja
Obr. 1a) bez batérií
Obr. 1b) nabíjanie ukončené
Obr. 1c) nabíjací prúd v mA
Obr. 1d) čas v hh:mm
Obr. 1e) napätie batérie vo V
Obr. 1f) kapacita vybitia v mAh
Obr. 1g) zlá / poškodená batéria

Použitie nabíjačky
Obrázok 1: Nabíjačku je možné použiť na celom svete. Príp. použite adaptér špecifický pre krajinu. Pripojte kábel.
Obrázok 2: Vloženie batérií.
Každá batéria sa musí dotýkať oboch kontaktov.
Obrázok 3:
a) Nabíjanie
Stláčajte tlačidlo „Mode" až do zobrazenia „CHARGE", batéria sa bude nabíjať.
b) Vybíjanie
Stláčajte tlačidlo „Mode" (režim) toľkokrát, kým sa na displeji nezobrazí „DISCHARGE" (vybíjanie). Akumulátor sa bude vybíjať.
c) Obnovenie
Stláčajte tlačidlo „Mode" až do zobrazenia „REFRESH", batéria sa bude vybíjať a nabíjať až dovtedy, kým sa už nebude zvyšovať jej kapacita (až 5x).
d) Test
Stláčajte tlačidlo „Mode" až do zobrazenia „TEST", batéria sa bude nabíjať / vybíjať / nabíjať.
Striedavo sa zobrazuje kapacita a „FULL".
Režim c a d vedie k dlhším nabíjacím časom.
Kontrola nabíjania chráni batérie pred prebitím.
Ak nie je nabíjačka pripojená, batérie vyberte.
Obrázok 4: Režim nabíjania 5 V - USB
Blikajúci symbol USB = nabíjanie

1) **Ochrana životného prostredia**
Z dôvodu zabránenia ekologickým a zdravotným problémom vplyvom nebezpečných látok v elektrických a elektronických prístrojoch, prístroje, ktoré sú označené týmto symbolom, nesmú byť likvidované spolu s netriedeným domovým odpadom, ale musia byť opätovne použité alebo zhodnotené. Pre ďalšie informácie k téme recyklácie sa, prosím, obráťte na príslušný úrad.

SLO

Varnost
► Nevarnost poškodb! Primarne baterije lahko pri polnjenju eksplodirajo. Polnite samo baterije Ni-MH, ne tudi primarnih baterij. ►Vgrajena enota za varno zaustavitev in funkcija za izklop minus delta-V. ► Povsem običajno je, da se baterije med polnjenjem segrejejo.
► **Nikoli ne polnite zarjavelih, poškodovanih ali izteklih baterij.** ► Baterij **ne** odpirajte, mečite v ogenj ali na kratko vežite. ► Pri škodi/motnjah se obrnite na trgovca VARTA.

To napravo smejo uporabljati otroci, stari najmanj 8 let, in osebe z zmanjšanimi fizičnimi, čutnimi ali duševnimi sposobnostmi ali s pomanjkljivimi izkušnjami in znanjem, če so pri tem pod nadzorom/dobijo navodila in razumejo s tem povezana tveganja.
Otroci se z napravo ne smejo igrati.
Otroci ne smejo čistiti in vzdrževati naprave, če niso starejši od 8 let ter pod nadzorom.

Osnovne informacije
Ta polnilec ima 4 različne načine polnjenja, ki jih lahko upravljate z gumbom 'Način'. Gumb Mode (Način) se po 2 min. zaklene, za vnovičen zagon odstranite vse baterije ali prekinite električno napajanje. Vse funkcije prikazovalnika nadzorujete z gumbom 'Prikaz'.

Opis načinov polnjenja
Charge = polnjenje (privzeta nastavitev)
Discharge = praznjenje
Refresh = osveževanje baterij (do 5 ponovitev)
Test = kontrola baterije / določanje kapacitete

Opis načinov prikaza
Sl. 1a) ni baterij
Sl. 1b) polnjenje je končano
Sl. 1c) tok polnjenja v mA
Sl. 1d) čas v hh:mm
Sl. 1e) napetost baterije v V
Sl. 1f) kapaciteta praznjenja v mAh
Sl. 1g) napačna / pokvarjena baterija

Uporaba polnilnika
Slika 1: Polnilnik je mogoče uporabljati po vsem svetu. Po potrebi uporabite prilagojevalnik za uporabo v vsakokratni državi. Priključite kabel.
Slika 2: Vstavite baterije.
Vsaka baterija se mora dotikati obeh kontaktov.
Slika 3: a) Način polnjenja
Gumb 'Način' držite pritisnjen, dokler se ne prikaže 'POLNI', nato se bo baterija polnila.
b) Način praznjenja
Pritisnite gumb 'Mode' (Način) in ga držite, dokler se ne prikaže napis 'DISCHARGE' (PRAZNI), baterija se bo izpraznila.
c) Način osveževanja
Gumb 'Način' držite pritisnjen, dokler se ne prikaže 'OSVEŽI', nato se bo baterija izpraznila in potem polnila, dokler njene kapacitete ne bo več mogoče povečati (do 5x).
d) Testni način
Gumb 'Način' držite pritisnjen, dokler se ne prikaže 'TEST', nato se bo baterija polnila/praznila/polnila.
Alternativno se prikaže kapaciteta in 'POLNO'.
Načina c in d podaljšata čas polnjenja.
Nadzor polnjenja ščiti baterije pred prenapolnjenostjo.
Če polnilnik ni priključen, baterije odstranite.
Slika 4: Način polnjenja 5V-USB
Simbol USB utripa= polnjenje

1) **Varstvo okolja**
Za preprečitev težav z okoljem in zdravjem zaradi nevarnih snovi v električnih in elektronskih napravah, naprav, označenih s tem simbolom, ni dovoljeno odstraniti med običajne gospodinjske odpadke, ampak jih je treba ponovno uporabiti ali reciklirati. Za nadaljnje informacije o recikliranju se obrnite na pristojni urad.

Garancija: Proizvajalec jamči, da bo proizvod brezhibno deloval v garancijskem roku ob pravilni uporabi, kot je navedeno v navodilih za uporabo. Garancijski rok začne teči z izročitvijo blaga potrošniku. V garancijski dobi bo proizvajalec oz. zakoniti zastopnik brezplačno odpravil vse napake in okvare na izdelku, ki so nastale pri normalni rabi izdelka, pod pogojem: • da kupec predloži dokazilo o nakupu (racun). • da v izdelek niso posegle osebe, ki nimajo pooblastila proizvajalca oz. zakonitega zastopnika. • da do okvare ni prišlo zaradi nepravilne uporabe izdelka, malomarnosti ali zlorabe.
Popravilo bo izvršeno najkasneje v 45 dneh od dneva sprejema izdelka, v popravilo. V kolikor izdelka ne bo mogoče popraviti v tem roku, lahko kupec zahteva novega.

Garancija se podaljša za čas, kolikor je trajalo popravilo izdelka. Garancija ne pokriva potnih stroškov serviserja v primeru, da je zahtevano popravilo na lokaciji kupca. V strošek garancije niso všteti baterijski vložki. Čas zagotavljanja servisiranja je najmanj 3 leta po poteku garancijskega roka. Proizvode v garancijskem roku, ki ne delujejo brezhibno, pošljite na naslov VRR, d.o.o. Tržaška cesta 132, 1000 Ljubljana (Tel: 01 568 00 00) preko hitre pošte DPD (Tel.: 01 513 23 00). Naglasiti je potrebno, da stroške pošiljanja po veljavni poštni tarifi, krije podjetje Varta Remington Rayovac, d.o.o.

TR

Güvenlik
► Yaralanma tehlikesi! Şarjlı olmayan piller şarj işlemi sırasında patlayabilir. Yalnızca Ni-MH tipte piller şarj edilmelidir, Diğer tipte piller kullanılmamalıdır. ► Entegre güvenlik kapatma devresi kontrol ve voltaj kesme fonksiyonu. ► Pillerin şarj işlemi sırasında ısınması normaldir. ► **Asla** oksitlenmiş, hasarlı veya akmış piller şarj edilmemelidir. ► Piller **açılmamalı**, ateşe **atılmamalı** veya kısa devre **yaptırılmamalıdır**. ► Hasar veya arıza durumunda VARTA satıcısı ile iletişime geçilmelidir.

Bu cihaz, 8 yaş ve üzeri çocuklar tarafından kullanılmadır. Yetersiz fiziksel, duyumsal veya zihinsel kapasitelere sahip veya deneyim ve bilgisi bulunmayan kişiler , sadece gözetim altında olmaları ve içerilen tehlikeleri anlamaları kaydıyla kullanılabilir.
Çocuklar cihazla oyun oynamamalıdır.
Temizlik ve bakımı işlemleri, 8 yaşın altındaki çocuklar tarafından yapılmamalıdır.

Temel Bilgiler
Bu şarj cihazı, 'Mod' butonu ile kontrol edilen 4 farklı şarj moduna sahiptir. Mod butonu 2 dak. sonra kilitlenir, tüm piller çıkartılarak veya güç beslemesi kesilerek yeniden başlatılabilir. Tüm ekran işlevleri, 'Görüntüle' butonu ile kontrol edilir.

Şarj Modlarının Açıklaması
Charge = Şarj ediliyor (varsayılan ayar)
Discharge = Boşaltılıyor
Refresh = Piller yenileniyor (5 tekrara kadar)
Test = Pil kontrolü / Kapasite belirleme

Görüntüleme Modlarının Açıklaması
Şek. 1a) pil yok
Şek. 1b) şarj tamamlandı
Şek. 1c) mili amper cinsinden şarj akımı
Şek. 1d) saat:dakika cinsinden süre
Şek. 1e) Volt cinsinden pil voltajı
Şek. 1f) mili amper cinsinden boşaltma kapasitesi
Şek. 1g) yanlış / arızalı pil

Şarj cihazının kullanımı
Resim 1: Şarj cihazı tüm dünyada farklı voltajlarda kullanılabilir. Gerektiğinde ülkeye özel adaptör ile kullanılmalıdır. Kabloyu cihaza bağlayın.
Resim 2: Pilleri takınız.
Piller yuvadaki her iki kontağa da temas etmelidir.
Resim 3:
a) Şarj Modu
Ekranda 'ŞARJ' ibaresi görünene kadar 'Mod' butonuna basınız, pil şarj edilecektir.
b) Boşaltma Modu
Ekranda 'BOŞALTMA' ibaresi görünene kadar 'Mod' butonuna basınız, pil boşaltılacaktır.
c) Yenileme Modu
Ekranda 'YENİLEME' ibaresi görünene kadar 'Mod' butonuna basınız, pil boşaltılacak ve kapasite artık artmayana kadar (5x'e kadar) şarj edilecektir.
d) Test Modu
Ekranda 'TEST' ibaresi görünene kadar 'Mod' butonuna basınız, pil şarj edilecektir / boşaltılacaktır / şarj edilecektir.
Kapasite ve 'DOLU' art arda görünür.
c ve d modu daha uzun şarj sürelerine yol açar.
Şarj kontrolü pilleri aşırı yüklemeden korur.
Bağlı olmayan şarj cihazının üzerinde pil bulundurulmamalıdır.
Resim 4: Resim 3: Şarj modu 5V-USB
USB sembol yanıp sönüyor= Şarj ediliyor

1) **Çevre koruma**
Elektrikli ve elektronik cihazlarda bulunan tehlikeli maddelerin neden olduğu çevre ve sağlık sorunlarının önlenmesi doğrultusunda, bu simge ile işaretlenmiş cihazlar ayıklanmamış evsel atık ile birlikte yok edilmemelidir ve yeniden kullanılmalı veya işlenmelidir. Geri dönüşüm konusunda ek bilgiler için yetkili kurumlara başvurun.

UA

Безпека
► Небезпека травмування! Батареї первинних елементів можуть вибухати під час зарядки. Дозволяється заряджати тільки нікель-металогідридні акумуляторні батареї, але не батареї первинних елементів. ► Інтегрована система запобіжного відключення і функція захисту від перезаряду. ► Нагрівання акумуляторних батарей під час зарядки є нормальним явищем. ► **Заборонено** заряджати іржаві, пошкоджені та протікаючі батареї. ► Акумуляторні батареї **не слід** відкривати, кидати у полум'я чи закорочувати. ► При виявленні пошкоджень чи дефектів слід звернутися до дилера компанії VARTA.

Цей прилад може використовуватися дітьми у віці від 8 років і старше, а також особами з обмеженими фізичними, сенсорними або розумовими здібностями або недостатнім досвідом і знаннями, тільки якщо вони знаходяться під наглядом чи керуються вказівками щодо використання приладу в безпечний спосіб і усвідомлюють пов'язаний з цим рівень небезпеки.
Дітям забороняється гратися з приладом.
Дітям заборонено проводити заходи з очищення та обслуговування приладу без нагляду дорослих.

Основна інформація
Цей зарядний пристрій має 4 різні режими зарядження, які можна встановлювати за допомогою кнопки "Mode" (Режим). Кнопка вибору режиму блокується через 2 хв., для перезавантаження пристрою необхідно вийняти всі акумулятори або знеструмити пристрій. Всі можливості індикації регулюються кнопкою "Display" (Індикація).

Опис режимів зарядження
Charge (Режим заряджання) = зарядження (налаштування по замовчуванню)
Discharge (Режим розряджання) = розрядження
Refresh (Режим оновлення) = оновлення акумуляторів (до 5 циклів)
Test (Тестовий режим) = перевірка акумуляторів / визначення ємності

Опис видів індикації
Мал. 1а) акумулятори відсутні
Мал. 1b) заряджання завершено
Мал. 1c) струм заряду в мА
Мал. 1d) час в гг:хв
Мал. 1e) напруга акумулятора в В
Мал. 1f) ємність в мАг
Мал. 1g) невідповідний тип / несправний акумулятор

Застосування зарядного пристрою
Мал. 1: Зарядний пристрій придатний для застосування у будь-якій країні світу. За потреби можна використати спеціальний адаптер відповідно до місцевих стандартів. Під'єднати кабель.
Мал. 2: Встановіть акумулятори.
Впевнитись у щільному приляганні обох контактів кожної батареї.
Мал. 3:
а) Режим зарядження
Натискайте кнопку "Mode" (Режим) доки не відобразиться індикація "CHARGE" (ЗАРЯДЖАННЯ), акумулятори заряджатимуться.
b) Режим розряджання
Натискайте кнопку "Mode" (Режим) доки не відобразиться індикація "DISCHARGE" (РОЗРЯДЖАННЯ), акумулятор буде розряджено.
c) Режим оновлення
Натискайте кнопку "Mode" (Режим) доки не відобразиться індикація "REFRESH" (ОНОВЛЕННЯ), акумулятор буде розряджатись та заряджатись, поки не збільшиться його ємність (до 5 циклів).
d) Тестовий режим
Натискайте кнопку "Mode" (Режим) доки не відобразиться індикація "TEST" (ТЕСТУВАННЯ), акумулятор буде заряджено / розряджено / заряджено повторно.
Ємність або ступінь заряду "FULL" (ПОВНИЙ) відображаються почергово.
В режимах "c" і "d" процес зарядки є більш тривалим.
Функція контролю процесу зарядки захищає акумуляторні батареї від перезаряду.
Вийняти акумуляторні батареї після того, як зарядний пристрій вимкнено.
Мал. 4: Типорозміри 5V (з USB-роз'ємом)
миготить символ USB = зарядження триває

1) **Екологічна безпека**
З метою запобігання негативному впливу на довкілля та здоров'я людини небезпечних речовин, що містяться у електричних та електронних пристроях, заборонено викидати пристрої, позначені цим символом, разом із несортованим побутовим сміттям. Такі пристрої підлягають вторинній переробці або утилізації. Для отримання додаткової інформації з питань переробки для подальшого використання звертайтесь до відповідної служби.

AR

السلامة خطر الإصابة؛ قد تنفجر البطاريات الأساسية أثناء الشحن.
احرص على عدم شحن أية بطاريات أساسية بل اشحن فقط بطاريات هيدريد النيكل المعدني.
وظيفة السلامة المدمجة للتحكم في الإيقاف وقطع التيار السالب دلتا يعد تسخين البطاريات أثناء الشحن أمرًا طبيعيًا. **يُمنع تماماً** شحن البطاريات المتآكلة أو التالفة أو المسربة. **يُمنع** فتح البطاريات أو إلقائها في النار أو قصر دوائرها الكهربائية. في حالة وجود أضرار أو اختلالات فيرجى الاتصال بموزع VARTA.

يمكن استخدام هذا الجهاز بواسطة الأطفال الذين تتراوح أعمارهم من 8 سنوات فما فوق والأشخاص ذوي القدرات الجسمانية أو الحسية أو العقلية المنخفضة أو عديمي الخبرة والمعرفة إذا تم الإشراف عليهم/تعليمهم ويفهمون المخاطر المعنية. يجب إلا يعبث الأطفال بالجهاز.
يجب عدم قيام الأطفال بالتنظيف والصيانة إلا إذا كانوا أكبر من 8 سنوات مع الإشراف عليهم.

معلومات أساسية
يشتمل هذا الشاحن على 4 أوضاع مختلفة للشحن يتم التحكم فيها عن طريق زر'Mode' (الوضع).
يتم التحكم في جميع وظائف الشاشة عن طريق زر'Display' (الشاشة).
يتم تأمين زرMode (الوضع) بعد مرور دقيقتين، ويمكن إعادة التشغيل من خلال فك جميع البطاريات أو قطع مصدر الإمداد بالتيار.

شرح أوضاع الشحن
Charge = شحن (وضع ضبط قياسي)
Discharge = تفريغ الشحن
Refresh = تجديد البطاريات (حتى 5 تكرارات)
Test = فحص البطارية / تحديد السعة

شرح أوضاع الشاشة
شكل 1a) بدون بطاريات
شكل 1b) اكتمال الشحن
شكل 1c) تيار الشحن بوحدة ميللي أمبير
شكل 1d) الوقت بوحدة ساعة:دقيقة
شكل 1e) جهد البطارية بوحدة فلط
شكل 1 f) سعة تفريغ الشحن بوحدة ميللي أمبير ساعة
شكل 1g) بطارية خاطئة / تالفة

استخدام الشاحن
صورة 1: يمكن استعمال الشاحن في جميع أنحاء العالم.
يجب عند الضرورة استخدام المهايئ المحلي الخاص بكل دولة. قم بتوصيل الكابل.
صورة 2: قم بتركيب البطاريات. يجب أن يتلامس كل بطارية مع سطحي التلامس.
صورة 3: a) **وضع الشحن**
اضغط على زر'Mode' (الوضع) إلى أن يظهر البيان 'CHARGE' (الشحن)، فيتم شحن البطارية.
b) **وضع تفريغ الشحن**
اضغط على زر'Mode' (الوضع) إلى أن يظهر البيان 'DISCHARGE' (تفريغ الشحن)، فيتم تفريغ شحنة البطارية .
c) **وضع التجديد**
اضغط على زر'Mode' (الوضع) إلى أن يظهر البيان'REFRESH' (التجديد)، فيتم تفريغ شحن البطارية ثم يتم شحنها إلى أن تتوقف زيادة السعة (حتى 5 مرات).
d) **وضع الاختبار**
اضغط على زر'Mode' (الوضع) إلى أن يظهر البيان 'TEST' (الاختبار)، فيتم شحن / تفريغ شحن / شحن البطارية .
وتظهر السعة والبيان 'FULL' (امتلاء) بالتبادل. في الوضعين c و d تكون فترات الشحن أطول.
يعمل فحص الشحن على حماية البطارية من الشحن المفرط. أخرج البطارية إذا كان الشاحن غير موصل .
صورة 4:
وضع الشحن 5V-USB
وميض الرمز USB= جاري الشحن

حماية البيئة
لتجنب المشاكل البيئية والصحية التي تسببها المواد الخطرة في الأجهزة الكهربائية والإلكترونية، يجب عدم التخلص من الأجهزة، المشار إليها بهذا
الرمز، من خلال النفايات المنزلية التي لم يتم فرزها، بل يتعين إعادة استخدامها أو إعادة تصنيعها .
لمزيد من المعلومات حول موضوع إعادة التصنيع، يرجى الاتصال بالجهة المختصة ."

GARANTİ BELGESİ

Belge No: 59069 Belge İzin Tarihi : 22.07.2010
Bu belgenin kullanılmasına ; 4077 sayılı Tüketicinin Korunması Hakkında Kanun ve bu Kanun'a dayanılarak yürürlüğe konulan Garanti Belgesi Uygulama Esaslarına Dair Yönetmelik uyarınca T.C. Sanayi ve Ticaret Bakanlığı Tüketicinin ve Rekabetin Korunması Genel Müdürlüğü tarafından izin verilmiştir.

İTHALATÇI FİRMANIN

ÜNVANI : VARTA PİLLERİ TİCARET LİMİTED ŞİRKETİ
ADRESİ : İSTOÇ 25. ADA SONU KUZEY PLAZA KAT: 1 D: 4 34217 MAHMUTBEY / İSTANBUL
TELEFON : 0212 659 50 60
FAKS : 0212 659 48 40

FİRMA YETKİLİSİNİN

İmzası ve Kaşesi

VARTA
PİLLERİ TİC. LTD. ŞTİ.

MALIN

CİNSİ	:	PİL ŞARJ CİHAZI
MARKASI	:	VARTA
MODELİ	:	EKLİ LİSTE
BANDROL VE SERİ NO.	:	....
TESLİM TARİHİ VE YERİ	:	....
AZAMİ TAMİR SÜRESİ	:	20 İş günü
GARANTİ SÜRESİ	:	2 (İKİ) Yıl

SATICI FİRMANIN

ÜNVANI : ....
ADRESİ : ....
....
TEL-TELEFAKS : ....
FATURA TARİHİ VE NO. : ....
TARİH - İMZA - KAŞE

DİKKAT : BU BELGE TÜKETİCİ TARAFINDAN SAKLANMALIDIR

TAAHHÜTLÜ

VARTA PİLLERİ TİCARET LİMİTED ŞİRKETİ
İSTOÇ 25. ADA SONU KUZEY PLAZA KAT:1 D.4
34217 MAHMUTBEY / İSTANBUL
Tel : 0212 659 50 60 Fax : 0212 659 48 40

EEE Yönetmeliğine Uygundur.

Belge No: 59069 Belge İzin Tarihi : 22.07.2010

TÜKETİCİNİN

ADI ve SOYADI : ....
ADRESİ : ....
: ....

MALIN

CİNSİ	:	PİL ŞARJ CİHAZI
MARKASI	:	VARTA
MODELİ	:	EKLİ LİSTE
FATURA NO	:	....
BANDROL VE SERİ NO.	:	....
TESLİM TARİHİ VE YERİ	:	....
YETKİLİ SERVİS	:	ALADA/ELEKTRONİK ÖMER ALADAĞ HOBYAR MAH. YENİ POSTANE CAD. VALDE HAN KAT:1 NO:5/15 SİRKECİ / İSTANBUL 0212 519 80 80 KALYON SOĞUTMA GÜLBAHAR HATUN MAH. MUMCULAR SOK. NO:21 MERKEZ / TRABZON 0462 223 47 62 -229 03 08

TÜKETİCİ (İMZA) SATICI FİRMA (İMZA - KAŞE)

GARANTİ ŞARTLARI
1. Garanti süresi, malın teslim tarihinden itibaren başlar ve 2 yıldır. 2 . Malın bütün parçaları dahil olmak üzere tamamı firmamızın garanti kapsamındadır. 3. Malın garanti süresi içerisinde arızalanması durumunda, tamirde geçen süre garanti süresine eklenir. Malın tamir süresi en fazla 20 iş günüdür. Bu süre, mala ilişkin arızanın servis istasyonuna, servis istasyonunun olmaması durumunda, malın satıcısı, bayii, acentası, temsilciliği, ithalatçısı, veya imalatçısından birisine bildirim tarihinden itibaren başlar. Sanayi malının arızasının 10 iş günü içerisinde giderilmemesi halinde, imalatçı veya ithalatçı; malın tamiri tamamlanıncaya kadar, benzer özelliklere sahip başka bir sanayi malını tüketicinin kullanımına tahsis etmek zorundadır. 4. Malın garanti süresi içerisinde, gerek malzeme ve işçilik, gerekse montaj hatalarından dolayı arızalanması halinde işçilik masrafı, değiştirilen parça bedeli ya da başka herhangi bir ad altında hiçbir ücret talep etmeksizin tamiri yapılacaktır. 5. Malın; Teslim tarihinden itibaren garanti süresi içinde kalmak kaydıyla bir yıl içerisinde; aynı arızayı ikiden fazla tekrarlaması veya farklı arızaların öртten fazla ortaya çıkması sonucu maldan yararlanamamanın süreklilik kazanması,Tamiri için gereken azami sürenin aşılması, Servis istasyonunun mevcut İmaması halinde sırasıyla satıcısı, bayii, acentası, temsilciliği, ithalatçısı veya imalatçısından birisinin düzenleyeceği raporla arızanın tamiri mümkün bulunmadığının belirlenmesi, durumlarında ücretsiz olarak değiştirme işlemi yapılacaktır. 6. Malın kullanma kılavuzunda yer alan hususlara aykırı kullanılmasından kaynaklanan arızalar garanti kapsamı dışındadır. 7. Garanti süresi içerisinde, servis istasyonları tarafından yapılması zorunlu olduğu, imalatçı veya ithalatçı tarafından şart koşulan periyodik bakımlarda; verilen hizmet karşılığında tüketiciden işçilik ücreti veya benzeri bir ücret talep edilemez. 8. Garanti Belgesi ile ilgili olarak çıkabilecek sorunlar için Sanayi ve Ticaret Bakanlığı Tüketicinin ve Rekabetin Korunması Genel Müdürlüğü'ne başvurulabilir.