AENO

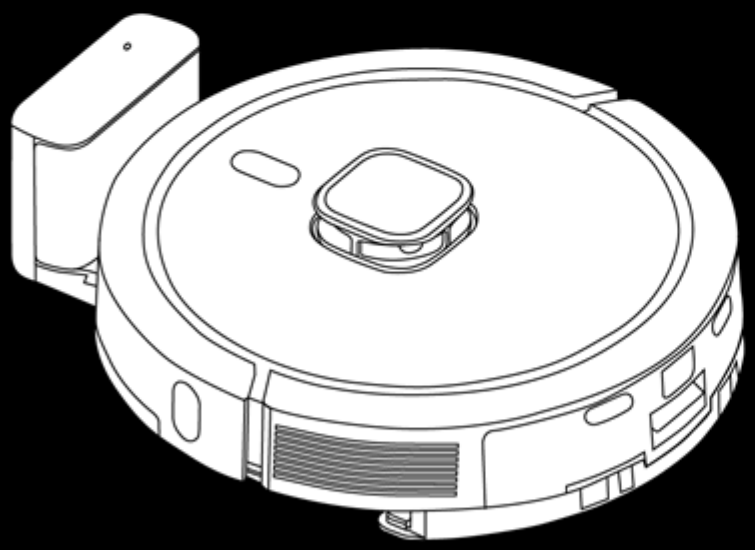

Quick Start Guide

Robot Vacuum Cleaner

RC7S/RC8S

(Models: ARC0007S, ARC0008S)

v 1.0.2 | 24.04.2025

ENG 8
ARA 14
BOS 19
BUL 25
CES 33
DEU 39
ELL 47
EST 53
FRA 59
HRV 66
HUN 72
HYE 79
ITA 86
KAT 93
KAZ 101
LAV 108
LIT 114
NLD 121
POL 128
POR 135
RON 142
RUS 149
SLK 157
SLV 163
SPA 169
SRP 176
UKR 182
UZB 189

A

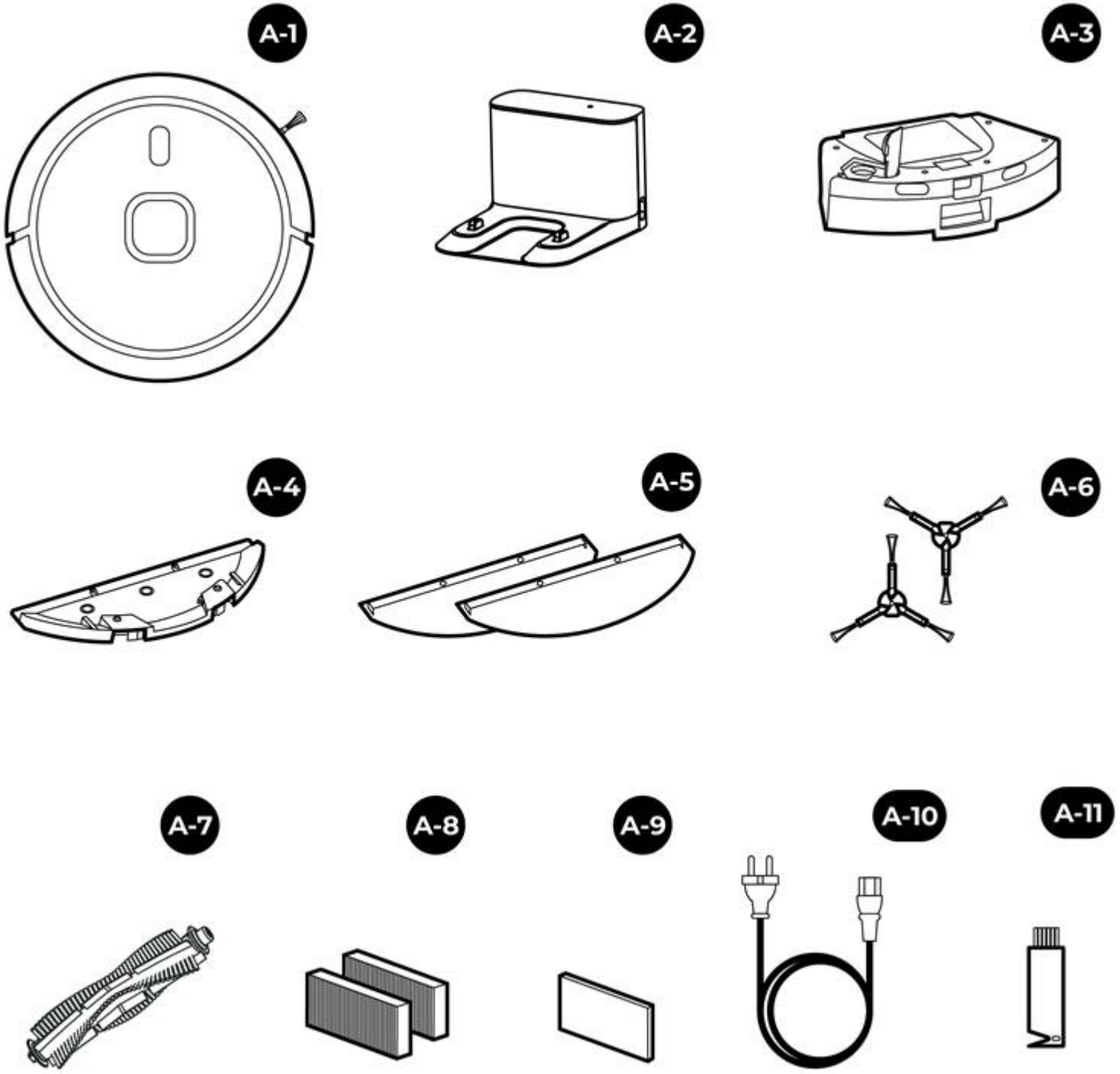

B

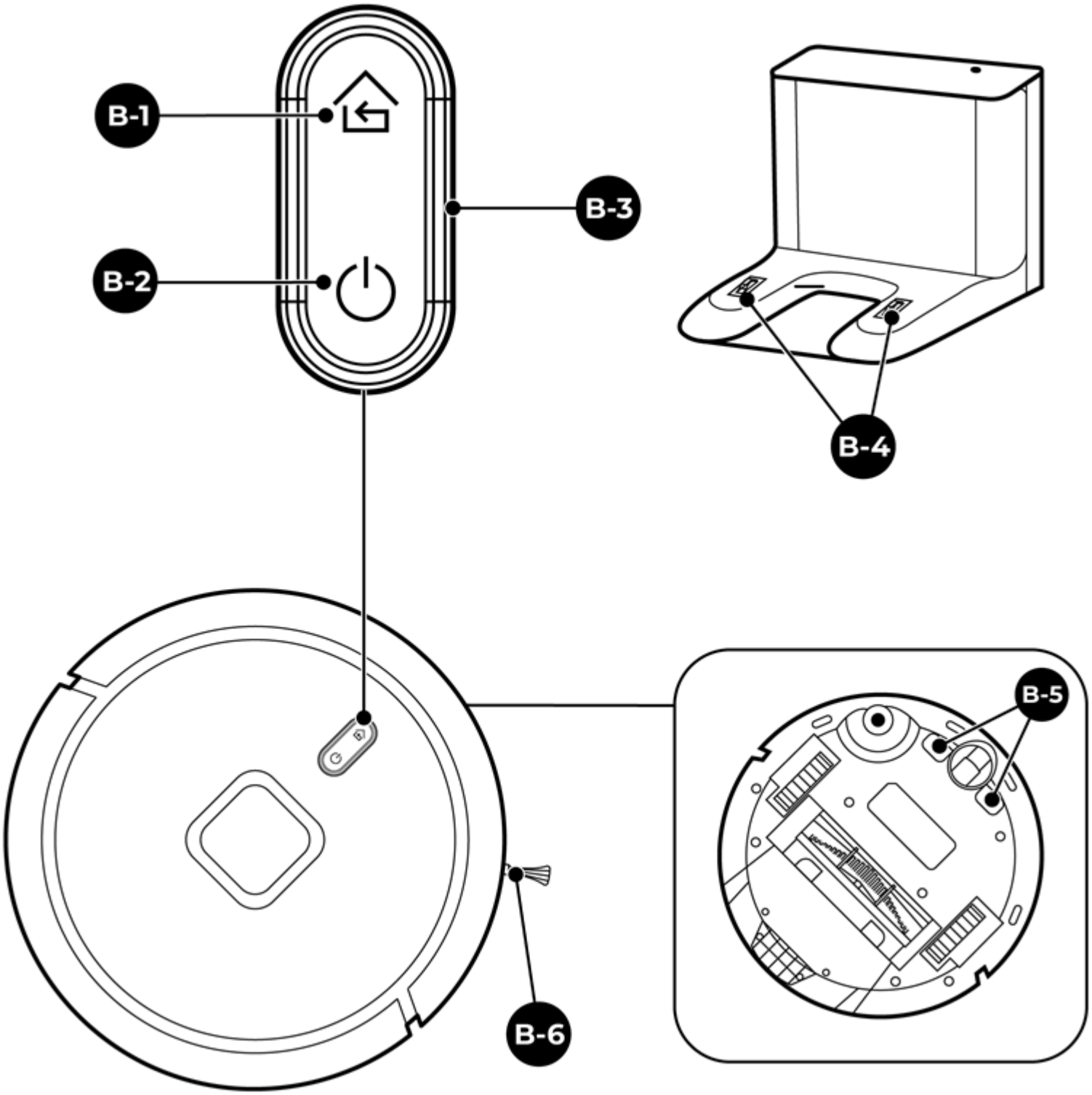

C

C-1

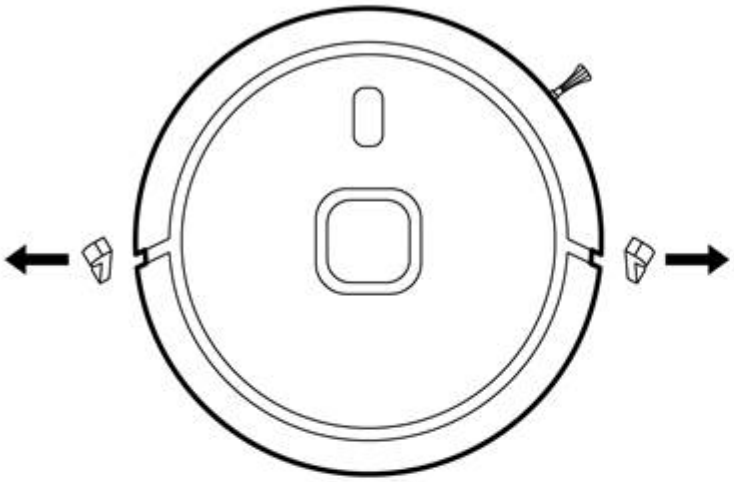

C-2

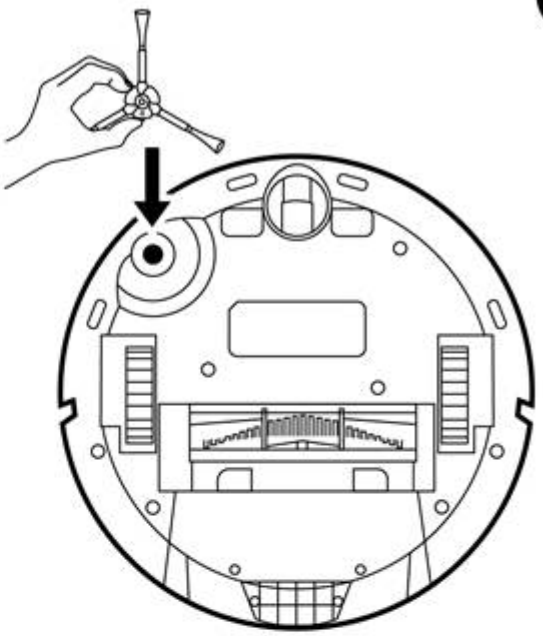

C-3

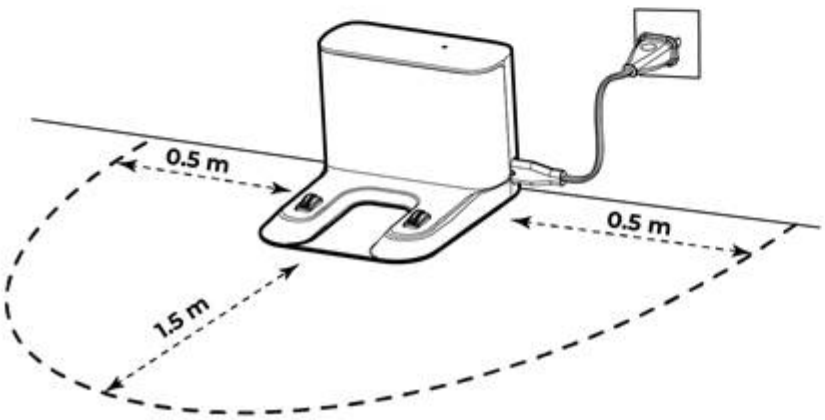

C-4

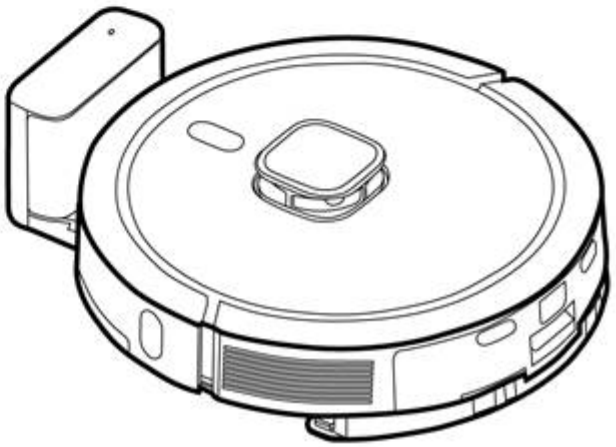

D

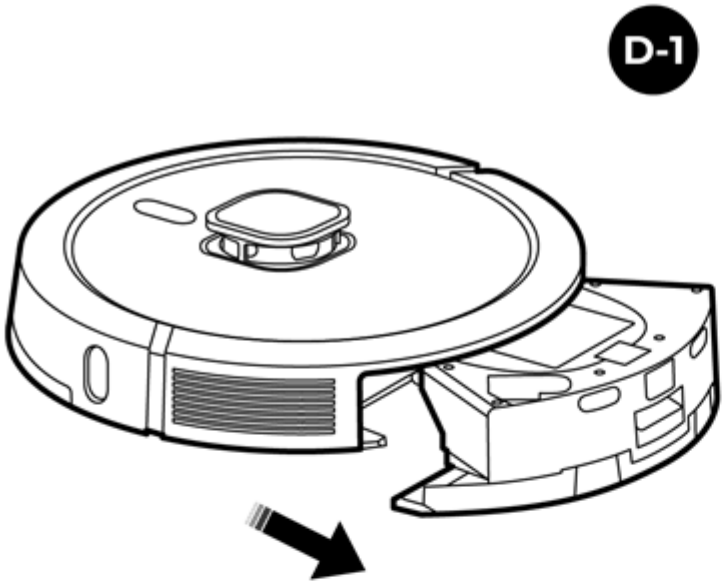

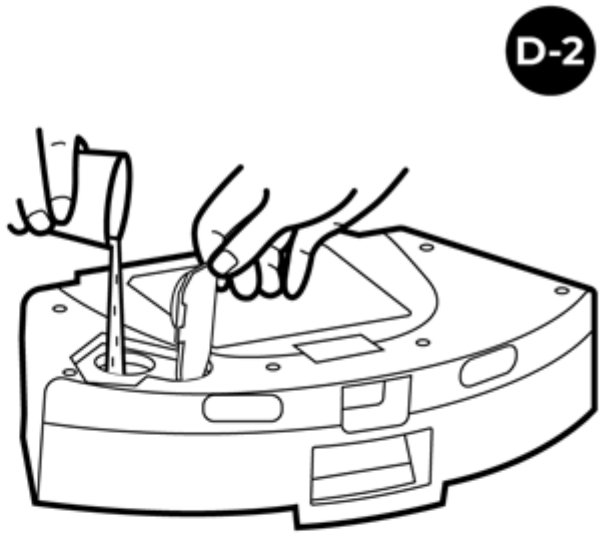

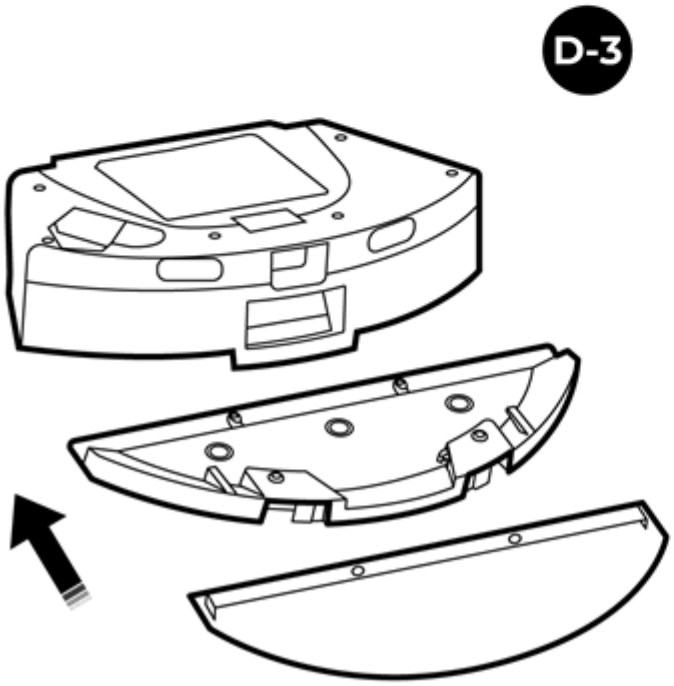

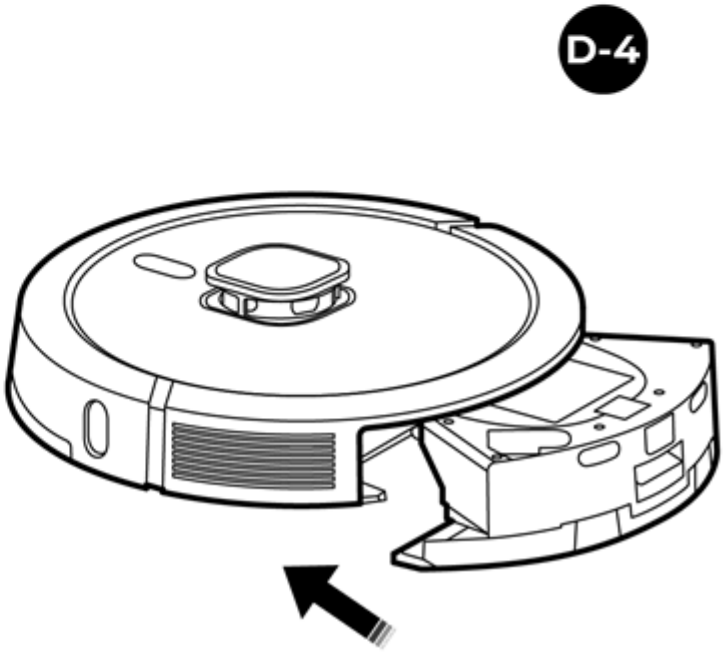

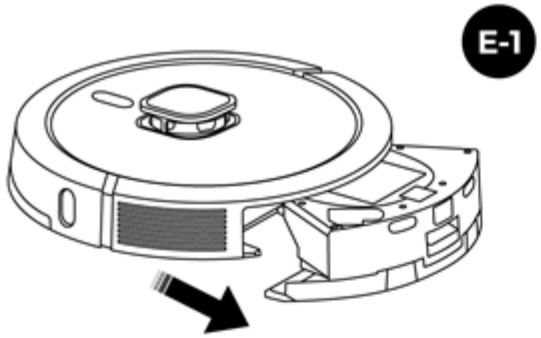
E-1

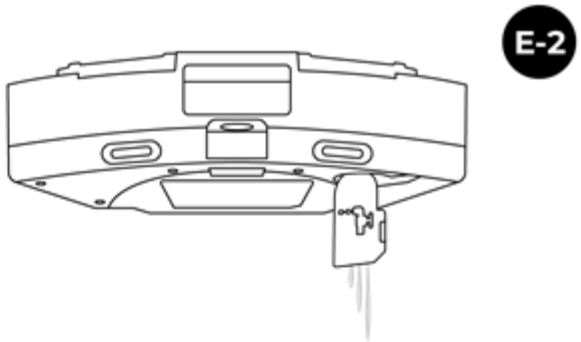
E-2

E-3

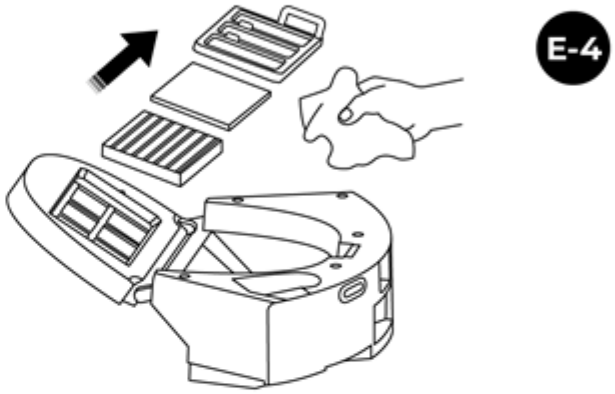
E-4

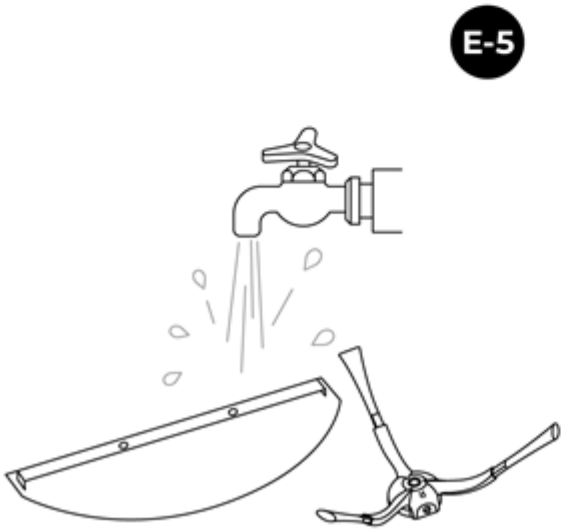
E-5

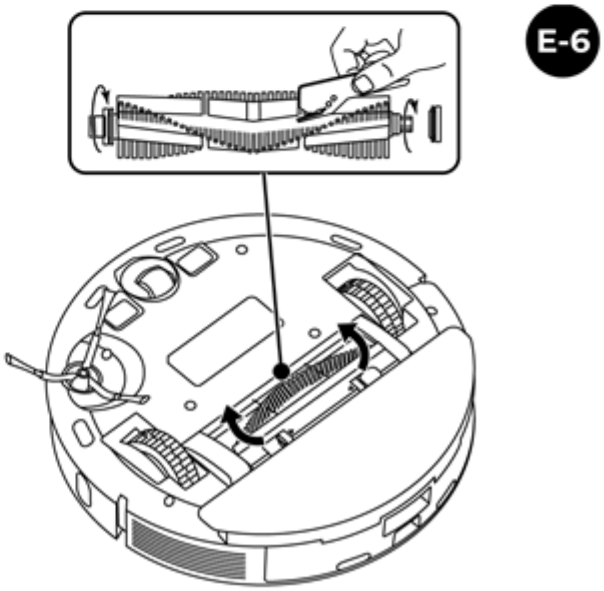
E-6

ENG **AENO™** Robot Vacuum Cleaner is a household device designed for automatic cleaning of rooms.

Models: ARC0007S (Black), **ARC0008S** (White).

Technical Specifications

Robot Vacuum Cleaner. Input parameters: 19 V (DC); 1.0 A; 19.0 W (max.). Battery: lithium-ion non-removable; 14.4 V; 5,200 mAh. Rated power: 60.0 W. Wi-Fi frequency: 2.4 GHz. Transmit power: +13 dBm / 19.95 mW. Charging time: up to 5.5 hours. Operating time after full charge: up to 240 min. Functional features: 4 suction modes (up to 4 kPa), 3 water supply levels. Cleaning area: ≤ 300 m^2. Type of cleaning: dry, wet. Container 2 in 1: 300 ml (dust container), 300 ml (water tank). Maximum height of the obstacle to be overcome: 20 mm. Noise level (at a distance of 1 m): ≤ 68 dB. HEPA filter: class H12; useful life – up to 150 hours of operation. Control: manual, remote (AENO application, voice assistants). Size (diameter × height): 350×98 mm. Casing material: ABS plastic, glass. Operating conditions: temperature 0...+45 °C, relative humidity ≤ 90 % (non-condensing). Storage conditions: temperature 0...+70 °C, relative humidity ≤ 90 % (non-condensing).

Charging Base. Input parameters: 100–240 V (AC); 50/60 Hz; 1.0 A. Output parameters: 19 V (DC); 1.0 A; 19.0 W (max.). Power cord length: 1.2 m. Plug type: C.

Scope of Supply (Fig. **A**)

A-1 – robot vacuum cleaner, A-2 – charging base, A-3 – container 2 in 1, A-4 – fabric cover module, A-5 – fabric cover (2 pcs.), A-6 – side brush (2 pcs.), A-7 – roller brush, A-8 – HEPA filter (2 pcs.), A-9 – pre-filter, A-10 – power cord, A-11 – vacuum cleaner care brush, Quick Start Guide.

Device Elements and Accessories (Fig. **B**)

B-1 – “Base” button, B-2 – “Start/Stop” button, B-3 – LED indicator, B-4 – charging contacts of the base, B-5 – charging contacts of the robot vacuum cleaner, B-6 – side brush.

If you have any questions or difficulties in using your AENO device, please e-mail support at **support@aeno.com** or chat with us online at **aeno.com/service-and-warranty**. Our specialists will help you solve the problem, and you will not have to spend time and effort visiting the store.

Limitations and Warnings

ATTENTION! The vacuum cleaner is not designed to pick up dust and debris from construction work. Remove all dangerous objects, flammable, explosive, poisonous and/or volatile substances, smoking and/or burning materials, sharp objects or liquids from the floor before operating the device.

ATTENTION! Dark areas of the flooring may not reflect the infrared light beams sent by the height difference sensors and will be perceived as an obstacle by the vacuum cleaner.

ATTENTION! When filling the water tank, use only purified water. Do not add fragrances, detergents, alcohols, or hot water to the tank.

Please read this document thoroughly before using the device. This device is not intended for use by children under the age of 14 or by persons of reduced physical, mental or intellectual capacity unless they have been given supervision or instruction concerning use of the device by a person responsible for their safety. Do not use the device outdoors. The device is intended for domestic use only, on dry surfaces. Handle the device with dry hands only. Before charging the vacuum cleaner, make sure that the rated voltage and frequency specified in the technical specifications correspond to the power supply. Make sure that the power cord is not twisted, bent, pressed by anything, or in contact with hot objects or heat sources. To replace a damaged cable, contact the manufacturer, an authorized service center, or a suitably qualified professional to avoid hazardous situations. Use only the included charging cable to charge the device. Do not place the device where it can fall from. Do not place or put anything on top of the vacuum cleaner. Do not use a device that is damaged or has previously fallen into water. Do not disassemble or repair the device yourself. Repairs must be performed by a qualified technician at an authorized service center. Use only original and manufacturer's recommended accessories, consumables and/or replacement parts. Do not leave the device switched on without supervision. Keep pets away from this device when it is in operation. Do not wet clean on carpeted areas. To operate on a schedule, the vacuum cleaner must be on and charged at all times. **Switching suction modes and water supply levels is available with remote control only.** Clean the dust bag after each use of the vacuum cleaner. Do not use chemical and aggressive detergents, abrasive pastes, products containing acids and solvents, or metal sponges to clean the device and accessories. Avoid

deep discharge of the battery. If you do not use the device for a long period of time, charge the battery every 2–3 months. Do not allow children to use and/or play with the device. A detailed description of the device, its modes and functions can be found in the Installation and Operation manual, available for download at **aeno.com/documents**.

LED Indicator Statuses

Color	Status	Description
White *	Flashing	The device is charging
	On	The device is fully charged, or cleaning has started
Blue	Blinking slowly	Waiting for the device activation process to complete
	Blinking fast	The device activation process in the application has started
	On	The device activation process in the application is completed
Purple	Flashing	The device returns to the base to charge.
	On	The device battery is discharged
Red	Flashing	Device error. Please refer to the full user manual at aeno.com/documents or contact an authorized service center.
No light		The device is in sleep mode or turned off

* The color will change to blue after connection to a Wi-Fi network.

Functions of the buttons

Action	Description
“Start/Stop” button	
Press and hold	Turning the device on or off
Press once	Starting or pausing cleaning
“Base” button	
Press once	Return to base for recharging

Preparing for Operation (Fig. **C**)

1. Open the package and take out the device and accessories.
2. Remove all packing materials, protective film and plugs from the sides of the vacuum cleaner (Fig. **C-1**).
3. Attach the side brush (Fig. **C-2**).

4. Place the charging base on a flat, stable, horizontal surface as shown in Fig. **C-3**, and connect the base to the power supply: plug the power cord jack into the connector on the base and the plug into a power outlet.
5. Place the vacuum cleaner on the charging base by connecting the charging contacts on the vacuum cleaner to the contacts on the base (Fig. **C-4**): the LED indicator will start flashing white, the charging will start. When charging is complete, the indicator will turn solid white.
   Note. The first charge takes up to 6.5 hours.

Manual Control

ATTENTION! Remove all hazardous objects from the floor before operating the vacuum cleaner (see "Limitations and Warnings"), power cords, valuables.

Press and hold the "Start/Stop" button for 3 seconds to turn the device on. The vacuum cleaner will go into standby mode. Select the type of cleaning:

Dry Cleaning. Press the "Start/Stop" button once to start cleaning.

Dry and Wet Cleaning. Follow the steps below to start dry and wet cleaning:

1. Remove the container 2 in 1 from the body of the vacuum cleaner (Fig. **D-1**).
2. Fill the water tank with purified water to at least 2/3 of its volume (Fig. **D-2**).
3. Attach the fabric cover to the module. Attach the fabric cover module to the container (Fig. **D-3**).
4. Insert the container back into the body of the vacuum cleaner (Fig. **D-4**).
5. Start cleaning by pressing the "Start/Stop" button once.
   Note. You can interrupt cleaning by pressing the "Start/Stop" button again. If no action is performed for 10 minutes, the vacuum cleaner will enter sleep mode and all indicators will turn off. Press the "Start/Stop" button again to resume cleaning.
   Note. The vacuum cleaner automatically returns to the base to charge after cleaning is complete and when the battery is low. After charging, the cleaner resumes cleaning from where it was interrupted.

Connecting the Device to the Application

Note. It is recommended to stay as close as possible to the vacuum cleaner and, if possible, to the Wi-Fi router while the device is connected to the application.

1. Connect the charging base to the mains.

2. Place the vacuum cleaner on the charging base by connecting the contacts on the vacuum cleaner to the contacts on the base (Fig. **C-4**).
3. Connect your smartphone to a Wi-Fi network (2.4 GHz).
4. Download the **AENO** mobile application from Google Play or App Store and register a new account or log in to your user account.
5. On the main screen of the application, tap “Add Device”. If you have devices that are already connected to the application, tap the “+” in the upper right corner and select “Add Device”.
   Note. If you receive system prompts to turn on any features on your smartphone, follow the recommendations in the prompts.
6. In the window that opens, select the “Vacuum Cleaner” category.
7. Enter the name and password of your Wi-Fi network if they are not automatically displayed. Tap “Next”.
8. Press and hold the “Base” button on the vacuum cleaner until the LED indicator starts flashing blue.
9. In the application, check the box next to “Confirm” and tap “Next”.
10. Connect your smartphone to a Wi-Fi hotspot named “Smart Life – XXXX”. Go back to the application and tap “Connect”.
11. Wait until the “Auto Search” screen appears and the message “Successfully added devices: 1” is displayed. Tap “Done”.
    Note. If the connection to the application fails, check the Wi-Fi router settings at **aeno.com/router-help** and reconnect.
    To remotely control the device, as well as voice assistants, via the application, see the Installation and Operation manual on at **aeno.com/documents**.

Cleaning and Maintenance (Fig. **E**)

ATTENTION! Do not allow the roller brush and HEPA filter to come into contact with water.

1. Disconnect the device from the power supply before cleaning.
2. Remove the container 2 in 1 from the body of the vacuum cleaner (Fig. **E-1**).
3. Pour the remaining liquid out of the water tank (Fig. **E-2**).
4. Shake out the contents of the dust container into the waste basket (Fig. **E-3**).
5. Remove debris from the HEPA filter and pre-filter using a dry brush or cloth (Fig. **E-4**).

6. Remove the side brush and fabric cover from the vacuum cleaner and rinse with warm water (Fig. **E-5**).
7. Remove hair and debris from the roller brush using the vacuum cleaner care brush (included) (Fig. **E-6**).

Dry the component parts away from heaters. Make sure that all the component parts, as well as the nozzles and brushes, are completely dry before reinstalling.

Troubleshooting

- **The vacuum cleaner won't charge.** Possible causes: the socket is faulty; the charging base is not plugged in; the contacts on the base and/or vacuum cleaner are dirty. Solution: check the socket by connecting another device to it, if necessary, connect the power cord to a serviceable socket; check the connection of the power cord to the base and to the mains; wipe the contacts with a dry soft cloth.
- **The vacuum cleaner returns to the base until cleaning is complete.** Possible cause: the battery charge is less than 20 %. Solution: charge the vacuum cleaner.
- **The suction power has decreased**. Possible causes: dust container is full; roller brush is clogged. Solution: clean the dust container and/or roller brush.

ATTENTION! If none of the suggested solutions helped you eliminate the problem, contact the supplier or an authorized service center. Do not disassemble the device or attempt to repair it yourself.

ASBISC reserves the right to modify the device and to make changes and additions to this document without prior notice to users. The date of manufacture is indicated on the package. **This device complies with applicable safety requirements.**

The warranty period and service life is 2 years from the date of retail sale of the product. Manufacturer: ASBISC Enterprises PLC, Iapetou, 1, Agios Athanasios, 4101, Limassol, Cyprus. Tel.: +48732080077, e-mail: info@asbis.com, asbis.com. Made in China. All trademarks and brands mentioned herein are the property of their respective owners.

Up-to-date information and a detailed description of the device, as well as connection instructions, certificates, information on companies accepting quality claims and warranties, are available for download at **aeno.com/documents**.

SIMPLIFIED DECLARATION OF CONFORMITY. Hereby, ASBISC declares that the device is in compliance with Directive 2014/53/EU. The full text of the EU declaration of conformity is available at the following internet address: **aeno.com/userfiles/files/Certificates/CE/RC7S-RC8S.pdf**.

RoHS Directive. The device complies with the requirements of the Directive 2011/65/EU on the Restriction of Hazardous Substances (RoHS), including the requirements of the RoHS Directive 2015/863/EU.

ARA المكنسة الكهربائية الروبوتية **AENO™** هي جهاز منزلي مصمم لتنظيف غرف تلقائي.

الموديلات: ARC0007S (سوداء)، **ARC0008S** (بيضاء).

المواصفات التقنية

المكنسة الكهربائية الروبوتية. معلمات الدخل: 19 فولت تيار مستمر؛ 1,0 أمبير؛ 19,0 واط (كحد أقصى). البطارية: ليثيوم أيون، غير قابلة للإزالة؛ 14,4 فولت؛ 5200 ملي أمبير في الساعة. القدرة الاسمية: 60,0 واط. تردد Wi-Fi: 2,4 غيغاهرتز. قدرة الإشعاع: 13+ ديسيبل ملي واط / 19,95 ملي واط. وقت الشحن: تصل إلى 5,5 ساعة. وقت التشغيل بعد الشحن الكامل: يصل إلى 240 دقيقة. الميزات الوظيفية: 4 أوضاع شفط (ما يصل إلى 4 كيلو باسكال)، 3 مستويات لتدفق المياه. مساحة التنظيف: 300 ≤ م^2. نوع التنظيف: جاف، رطب. حاوية 2 في 1: 300 مل (صندوق الغبار)، 300 مل (خزان المياه). الارتفاع الأقصى لعائق يستطيع الجهاز التغلب عليه: 20 مم. مستوى الضوضاء (على مسافة 1 متر): 68 ≤ ديسيبل. مرشح HEPA: الفئة H12؛ العمر النافع – يصل إلى 150 ساعة من التشغيل. التحكم: يدوي، عن بعد (تطبيق AENO، مساعدات صوتية). الأبعاد (القطر × الارتفاع): 98×350 مم. مادة الهيكل: بلاستيك ABS، زجاج. ظروف التشغيل: درجة الحرارة 45+...0 درجة مئوية، الرطوبة النسبية % 90 ≤ (دون تكاثف). ظروف التخزين: درجة الحرارة 70+...0 درجة مئوية، الرطوبة النسبية % 90 ≤ (دون تكاثف).

قاعدة الشحن. معلمات الدخل: 240–100 فولت تيار متردد؛ 50/60 هرتز؛ 1,0 أمبير. معلمات الخرج: 19 فولت تيار مستمر؛ 1,0 أمبير؛ 19,0 واط (كحد أقصى). طول كابل الطاقة: 1,2 متر. نوع القابس: C.

محتوى العلبة (الشكل **A**)

A-1 – مكنسة كهربائية روبوتية، A-2 – قاعدة شحن، A-3 – حاوية 2 في 1، A-4 – وحدة تركيب وسادة قماشية، A-5 – وسادة قماشية (2 قطعة)، A-6 – فرشاة جانبية (2 قطعة)، A-7 – فرشاة أسطوانية، A-8 – مرشح HEPA (2 قطعة)، A-9 – المرشح الأولي، A-10 – كابل الطاقة، A-11 – فرشاة العناية بالمكنسة الكهربائية، دليل البدء السريع.

عناصر الجهاز ومرفقاته (الشكل **B**)

B-1 – زر "القاعدة"، B-2 – زر "بدء/إيقاف"، B-3 – مؤشر ضوئي، B-4 – ملامسا الشحن للقاعدة، B-5 – ملامسا الشحن للمكنسة الكهربائية الروبوتية، B-6 – فرشاة جانبية.

القيود والتحذيرات

انتباه! المكنسة الكهربائية غير مصممة لجمع الغبار والزبالة الناتج أثناء أعمال البناء. قبل بدء استخدام الجهاز، قم بإزالة جميع الأشياء الخطرة من الأرضية، والمواد السهلة الاشتعال و/أو القابلة للتفجير و/أو السامة و/أو المتطايرة، والمواد الداخنة و/أو مشتعلة، والأشياء الحادة والسوائل.

انتباه! قد لا تعكس المناطق الأرضية القاتمة اللون الأشعة تحت الحمراء التي توجهها مستشعرات تغيّر الارتفاع، فقد تعتبرها المكنسة الكهربائية عائقًا.

انتباه! عند ملء خزان المياه، استخدم الماء المنقى فقط. لا تضف معطرات أو منظفات أو كحول أو الماء الساخن إلى الخزان.

إذا كانت لديك أية أسئلة أو صعوبات متعلقة باستخدام جهاز AENO فيرجى الاتصال بخدمة الدعم على عنوان البريد الإلكتروني **support@aeno.com** أو في صندوق المحادثات الموجود على **aeno.com/service-and-warranty**. سيساعدك متخصصونا على حل المشكلة فلن تحتاج إلى إضاعة الوقت والجهود في زيارة المتجر.

يرجى قراءة هذا المستند بعناية قبل استخدام الجهاز. هذا الجهاز غير مخصص للاستخدام من قبل الأطفال الذين تقل أعمارهم عن 14 عامًا أو الأشخاص ذوي الإعاقة البدنية أو العقلية أو النفسية ما لم يكن لديهم الخبرة والمعرفة الكافية عن استخدام الجهاز وما لم يتم الإشراف عليهم من قبل شخص مسؤول عن سلامتهم. لا تستخدم الجهاز في الهواء الطلق. الجهاز مخصص للاستخدام في الظروف المنزلية فقط وعلى أسطح جافة. تعامل مع الجهاز بيدين جافتين فقط. قبل شحن المكنسة الكهربائية، تأكد من أن الجهد الكهربائي والتردد الاسميين المحددين لها في المواصفات التقنية يتوافقان مع معلمات شبكة كهربائك المنزلية. تأكد من عدم التواء سلك التوصيل الكهربائي وحنيه والضغط عليه بواسطة أي شيء وتلامسه مع أشياء ساخنة أو حادة أو مصادر الحرارة. لاستبدال السلك التالف، اتصل بالشركة المصنعة أو مركز خدمة معتمد أو شخص مؤهل له تخصص مناسب لتجنب المواقف الخطرة. لشحن الجهاز، استخدم الكابل المرفق فقط. لا تضع الجهاز في أماكن قد يسقط منها. لا تضع أي شيء على المكنسة الكهربائية. لا تستخدم جهازًا تالفًا أو جهازًا كان مغمورًا في الماء. لا تقم بفك الجهاز أو بإصلاحه بنفسك. يجب إجراء إصلاحات من قبل متخصص مؤهل لمركز خدمة معتمد. استخدم المرفقات و/أو المواد الاستهلاكية و/أو قطع الغيار الأصلية والموصى بها من قبل الشركة المصنعة فقط. لا تترك الجهاز قيد التشغيل دون مراقبة. أبعد الحيوانات الأليفة عن الجهاز العامل. يُحظر إجراء التنظيف الرطب على أغطية لسجاد. للتشغيل وفقًا لجدول زمني، يجب أن تكون المكنسة الكهربائية مشحونة وقيد التشغيل دائما. **يتوفر تبديل أوضاع الشفط ومستويات تدفق المياه عند التحكم في الجهاز عن بعد فقط.** قم بتنظيف صندوق الغبار بعد كل استخدام للمكنسة الكهربائية. لا تستخدم منظفات كيميائية أو أكالة أو معاجين كاشطة أو وسائل تحتوي على أحماض ومذيبات أو ليفات معدنية لتنظيف الجهاز ومرفقاته. تجنب التفريغ العميق للبطارية. في حالة عدم استخدام الجهاز لفترة طويلة، اشحن البطارية مرة واحدة على الأقل كل 2–3 أشهر. لا تسمح للأطفال باستخدام الجهاز و/أو اللعب به. يمكن العثور على وصف تفصيلي للجهاز ولأوضاعه ولوظائفه في دليل المستخدم الكامل المتاح للتنزيل على **aeno.com/documents**.

حالات المؤشر الضوئي

الحالة	اللون	الوصف
يومض	الأبيض	يشحن الجهاز
يضيء		تم شحن الجهاز بالكامل، أو بدأت عملية التنظيف
يومض ببطء	الأزرق	انتظار تفعيل الجهاز في التطبيق
يومض بسرعة		بدأت عملية تفعيل الجهاز في التطبيق
يضيء		اكتملت عملية تفعيل الجهاز في التطبيق
يومض	البنفسجي	يعود الجهاز إلى القاعدة للشحن
يضيء		بطارية الجهاز فارغة
يومض	أحمر	خطأ في الجهاز. راجع دليل الاستعمال الكامل المتاح على **aeno.com/documents**أو الجأ إلى مركز خدمة معتمد
بلا ضوء		الجهاز في وضع السكون أو قيد الإيقاف

***سيتغير اللون إلى الأزرق بعد الاتصال بشبكة.Wi-Fi**

وظائف الأزرار

الإجراء	الوصف
زر "بدء/إيقاف"	

الإجراء	الوصف
الضغط مع الاستمرار	تشغيل أو إيقاف الجهاز
الضغط مرة واحدة	بدء التنظيف أو إيقافه مؤقتًا
زر "القاعدة"	
الضغط مرة واحدة	العودة إلى قاعدة الشحن

التحضير للاستخدام (الشكل **C**)

1. افتح العبوة وأخرج الجهاز ومرفقاته.
2. قم بإزالة جميع مواد التغليف والغشاء الواقي والسدادتين الموجودة على جانبي المكنسة الكهربائية (الشكل **C-1**).
3. قم بتثبيت الفرشاة الجانبية (الشكل **C-2**).
4. ضع قاعدة الشحن على سطح أفقي مستوٍ ثابت كما هو موضح في الشكل **C-3**، فقم بتوصيل القاعدة بمقبس التيار الكهربائي: أدخل قابس واحد لكابل الطاقة في المنفذ الموجود على القاعدة والآخر في المقبس.
5. ضع المكنسة الكهربائية على قاعدة الشحن متحققًا من محاذاة ملامسي الشحن للمكنسة الكهربائية مع الملامسين الموجودين على القاعدة (الشكل **C-4**) فسيومض المؤشر الضوئي باللون الأبيض وسيبدأ الشحن. بعد اكتمال الشحن، سيضيء المؤشر بالضوء الأبيض بلا انقطاع.

   ملحوظة. يستغرق شحن الجهاز لأول مرة ما يصل إلى 6,5 ساعة.

التحكم اليدوي

انتباه! قبل بدء استخدام المكنسة الكهربائية، قم بإزالة جميع الأشياء الخطرة من الأرضية (انظر "القيود والتحذيرات") وكابلات الطاقة والأشياء الثمينة.

اضغط مع الاستمرار على زر "بدء/إيقاف" لمدة 3 ثوانٍ لبدء تشغيل الجهاز. ستدخل المكنسة الكهربائية في وضع الاستعداد. حدد نوع التنظيف:

التنظيف الجاف. لبدء التنظيف، اضغط على زر "بدء/إيقاف" مرة واحدة.

التنظيف الجاف والرطب. لبدء التنظيف الجاف والرطب، اتبع الخطوات التالية:

1. قم بإزالة الحاوية 2 في 1 من جسم المكنسة الكهربائية (الشكل **D-1**).
2. املأ خزان المياه بالماء المنقى إلى ثلثي حجمها على الأقل (الشكل **D-2**).
3. قم بتثبيت الوسادة القماشية بوحدة تركيبها. قم بتثبيت الوحدة مع الوسادة بالحاوية (الشكل **D-3**).
4. أدخل الحاوية في مكانه في جسم المكنسة الكهربائية (الشكل **D-4**).
5. ابدأ التنظيف بالضغط على زر "بدء/إيقاف" مرة واحدة.

ملحوظة. يمكن مقاطعة التنظيف بالضغط على زر "بدء/إيقاف" مرة أخرى. إذا لم يتم إجراء أي عملية لمدة 10 دقائق فتدخل المكنسة الكهربائية في وضع السكون وتنطفئ جميع المؤشرات الضوئية. لاستئناف التنظيف، اضغط على زر "بدء/إيقاف" مرة أخرى.

ملحوظة. تعود المكنسة الكهربائية تلقائيًا إلى قاعدة الشحن بعد اكتمال التنظيف أو عندما يكون مستوى شحن البطارية منخفضًا. بعد الشحن، تستأنف المكنسة الكهربائية عملية التنظيف من حيث توقفت.

توصيل الجهاز بالتطبيق

ملحوظة. أثناء اتصال الجهاز بالتطبيق، يوصى بأن تكون على أقرب مسافة ممكنة من المكنسة الكهربائية، وإذا أمكن، من موجه Wi-Fi.

1. قم بتوصيل قاعدة الشحن بمقبس الكهرباء.
2. ضع المكنسة الكهربائية على قاعدة الشحن متحققًا من محاذاة ملامسي المكنسة الكهربائية مع الملامسين الموجودين على القاعدة (الشكل **C-4**).
3. قم بتوصيل هاتفك الذكي بشبكة Wi-Fi (2,4 غيغاهرتز).
4. قم بتنزيل تطبيق الجوال AENO من Google Play أو App Store فقم بإنشاء حساب جديد أو بتسجيل الدخول إلى حساب مستخدمك.
5. على الشاشة الرئيسية للتطبيق، انقر على "إضافة جهاز". إذا كانت في التطبيق أجهزة موصلة به من قبل فانقر على "+" في الزاوية اليمنى العليا وحدد "إضافة جهاز".

   ملحوظة. إذا تلقيت طلبات النظام لتفعيل أي ميزات على هاتفك الذكي فاتبع التوصيات الواردة فيها.
6. في النافذة التي تفتح، حدد الفئة "مكنسة كهربائية".
7. أدخل الاسم وكلمة السر لشبكة Wi-Fi لديك إذا لم يتم عرضهما تلقائيًا. انقر على "التالي".
8. اضغط مع الاستمرار على زر "القاعدة" للمكنسة الكهربائية حتى يبدأ المؤشر الضوئي في الوميض بالضوء الأزرق.
9. في التطبيق، حدد مربع الاختيار بجوار "تأكيد" وانقر على "التالي".
10. قم بتوصيل هاتفك الذكي بنقطة وصول Wi-Fi باسم "Smart Life – XXXX". ارجع إلى التطبيق وانقر على "توصيل".
11. انتظر حتى تظهر شاشة "البحث التلقائي" والرسالة "الأجهزة التي تم إضافتها بنجاح: 1". اضغط على "تم".

ملحوظة. إذا فشل التوصيل بالتطبيق فتحقق من إعدادات موجه Wi-Fi لديك على **aeno.com/router-help** وحاول التوصيل مرة أخرى.

للحصول على معلومات حول للتحكم بالجهاز عن بعد عبر التطبيق وكذلك المساعدات الصوتية، انظر دليل المستخدم الكامل على **aeno.com/documents**.

التنظيف والعناية (الشكل **E**)

انتباه! تجنب تلامس الفرشاة الأسطوانية أو مرشح HEPA مع الماء.

1. قبل إجراء التنظيف، افصل الجهاز عن مقبس الكهرباء.
2. قم بإزالة الحاوية 2 في 1 من جسم المكنسة الكهربائية (الشكل **E-1**).
3. صب بقايا السائل من خزان المياه (الشكل **E-2**).
4. قم بإفراغ محتوى حاوية الغبار في سلة المهملات (الشكل **E-3**).
5. قم بإزالة الزبالة من مرشح HEPA والمرشح الأولي باستخدام فرشاة جافة أو منشف ورقي (الشكل **E-4**).
6. افصل الفرشاة الجانبية والوسادة القماشية عن المكنسة الكهربائية واشطفهما بالماء الدافئ (الشكل **E-5**).
7. قم بإزالة الشعر والزبالة عن الفرشاة الأسطوانية باستخدام فرشاة العناية بالمكنسة الكهربائية (مرفقة) (الشكل **E-6**).

اترك المرفقات لتجف بعيدًا عن أجهزة التدفئة. قبل إعادة تثبيتها، تأكد من أن جميع قطع المرفقات وكذلك الفوهات والفرش، جافة تمامًا.

إصلاح الأعطال المحتملة

- **لا تشحن المكنسة الكهربائية.** أسباب محتملة: مقبس الكهرباء معطل؛ قاعدة الشحن غير متصلة بالتيار الكهربائي؛ نقاط

التلامس الموجودة على القاعدة و/أو المكنسة الكهربائية متسخة. الحل: تحقق من أن المقبس عامل عن طريق توصيل جهاز آخر به، وإذا لزم الأمر، قم بتوصيل كابل الطاقة بمقبس عامل؛ تحقق من توصيل كابل الطاقة بالقاعدة وبمقبس الكهرباء؛ امسح الملامسات بقماش ناعمة جافة.

- **تعود المكنسة الكهربائية إلى القاعدة قبل اكتمال التنظيف.** سبب محتمل: مستوى شحن البطارية أقل من 20 %. الحل: قم بشحن المكنسة الكهربائية.
- **انخفضت قوة الشفط.** سببان محتملان: صندوق الغبار ممتلئة؛ الفرشاة الأسطوانية مسدودة. الحل: قم بتنظيف صندوق الغبار و/أو الفرشاة الأسطوانية.

انتباه! إذا لم تساعد أي من الطرق المقترحة على حل المشكلة فالجأ إلى المورد أو مركز خدمة معتمد. لا تفك الجهاز أو تحاول إصلاحه بنفسك.

تحتفظ شركة ASBISC بالحق في تعديل الجهاز وإجراء تغييرات على هذا المستند دون إشعار مسبق للمستخدمين. انظر تاريخ الإنتاج على العبوة. **يطابق هذا الجهاز متطلبات السلامة المعمول بها.**

فترة الضمان والعمر التشغيلي – 2 سنة من تاريخ بيع المنتج في شبكة البيع بالتجزئة.

معلومات الشركة المصنعة: ASBISC Enterprises PLC، Iapetou، 1، Agios Athanasios، 4101، Limassol، Cyprus (قبرص). رقم الهاتف: +48732080077، البريد الإلكتروني: info@asbis.com، asbis.com. صنع في الصين. جميع العلامات التجارية وأسمائها المشار إليها هي ملك لأصحابها المعنيين.

معلومات محدثة ووصف مفصل للجهاز، بالإضافة إلى تعليمات التوصيل والشهادات ومعلومات حول الشركات التي تقبل مطالبات الجودة والضمان، متاحة للتنزيل على **aeno.com/documents**.

إعلان المطابقة المبسط. بموجب هذا، تعلن ASBISC أن الجهاز متوافق مع التوجيه 2014/53/EU. يمكن العثور على النص الكامل لإعلان المطابقة للاتحاد الأوروبي على عنوان الويب التالي:**aeno.com/userfiles/files/Certificates/CE/RC7S-RC8S.pdf**.

توجيه RoHS. يطابق الجهاز المتطلبات الواردة في توجيهRoHS رقمRoHS 2011/65/EU بشأن تقييد المواد الخطرة، بما في ذلك المتطلبات الواردة في توجيه RoHS رقم2015/863/EU.

BOS Robotski usisivač **AENO™** je kućni uređaj dizajniran za automatsko čišćenje prostorija.

Modeli: ARC0007S (crni), **ARC0008S** (bijeli).

Specifikacije

Robotski usisivač. Ulazni parametri: 19 V (DC); 1.0 A; 19.0 W (najviše). Baterija: Li-ion, ugrađena; 14.4 V; 5200 mAh. Nazivna snaga: 60.0 W. Wi-Fi frekvencija: 2,4 GHz. Snaga zračenja: +13 dBm / 19.95 mW. Vrijeme punjenja: do 5,5 sata. Vrijeme rada nakon potpunog punjenja: do 240 min. Funkcionalne karakteristike: 4 načina usisavanja (do 4 kPa), 3 nivoa dovoda vode. Površina čišćenja: ≤ 300 m^2. Vrsta čišćenja: suvo, mokro. 2-u-1 kontejner: 300 ml (posuda za prašinu), 300 ml (rezervoar za vodu). Maksimalna visina svladive prepreke: 20 mm. Nivo buke (na udaljenosti od 1 m): ≤ 68 dB. HEPA filter: klasa H12; rok korisne upotrebe – do 150 sati rada. Upravljanje: ručno, daljinsko (AENO aplikacija, glasovni pomoćnici). Dimenzije (promjer x visina): 350x98 mm. Materijal kućišta: ABS plastika, staklo. Uslovi korištenja: temperatura 0...+45 °C, relativna vlažnost ≤ 90 % (bez kondenzacije). Uslovi skladištenja: temperatura 0...+70 °C, relativna vlažnost ≤ 90 % (bez kondenzacije).

Baza za punjenje. Ulazni parametri: 100–240 V (AC); 50/60 Hz; 1.0 A. Izlazni parametri: 19 V (DC); 1.0 A; 19.0 W (najviše). Dužina kabla za napajanje: 1,2 m. Tip utikača: C.

Paket isporuke (slika **A**)

A-1 – robotski usisivač, A-2 – baza za punjenje, A-3 – 2-u-1 kontejner, A-4 – modul za platnena krpa, A-5 – platnena krpa (2 kom.), A-6 – bočna četka (2 kom.), A-7 – valjkasta četka, A-8 – HEPA filter (2 kom.), A-9 – predfilter, A-10 – kabl za napajanje, A-11 – četka za održavanje usisivača, kratki korisnički vodič.

Elementi uređaja i pribor (slika **B**)

B-1 – dugme "Baza", B-2 – dugme "Start/Stop", B-3 – LED indikator,

Ako imate bilo kakvih pitanja ili poteškoća prilikom korištenja AENO uređaja, kontaktirajte podršku putem e-pošte na **support@aeno.com** ili online chatanja na **aeno.com/service-and-warranty**. Stručnjaci će vam pomoći u otklanjanju problema tako da ne biste gubili vrijeme i trud radi opetovanog odlaska u trgovinu.

B-4 – kontakti za punjenje baze, B-5 – kontakti za punjenje robotskog usisavača, B-6 – bočna četka.

Ograničenja i upozorenja

PAŽNJA! Usisivač nije predviđen za sakupljanje prašine i ostataka koji nastaju tokom građevinskih radova. Prije upotrebe usisivača uklonite sa poda sve opasne predmete, zapaljive, eksplozivne, otrovne i/ili isparljive tvari, materijale koji puše i/ili gore, oštre predmete i tekućine.

PAŽNJA! Tamne površine poda možda neće odražavati infracrvene zrake svjetlosti koje šalju senzori visine i usisivač će ih shvatiti kao prepreku.

PAŽNJA! Rezervoar za vodu punite samo pročišćenom vodom. Nemojte dodavati mirise, deterdžente, alkohole ili vruću vodu u rezervoar.

Molimo vas da pažljivo pročitate ovaj dokument prije korištenja uređaja. Ovaj uređaj nije namijenjen za korištenje od strane djece mlađe od 14 godina ili osoba sa smanjenim fizičkim, mentalnim ili duševnim sposobnostima osim ako imaju dovoljno iskustva i znanja o rukovanju uređajem, i ako su pod nadzorom osobe odgovorne za njihovu sigurnost. Nemojte koristiti uređaj na otvorenom. Uređaj je namijenjen samo za kućnu upotrebu, na suhim površinama. Upravljajte uređajem samo suvim rukama. Prije punjenja usisivača, provjerite da li nazivni napon i frekvencija navedeni u tehničkim specifikacijama odgovaraju parametrima napajanja. Uvjerite se da kabl za napajanje nije uvrnut, savijen, nečim priklješten, te da ne dodiruje vruće predmete ili izvore topline. Da se izbjegnu opasne situacije, za zamjenu oštećenog kabla kontaktirajte proizvođača, ovlašteni servisni centar ili odgovarajuće kvalifikovanu osobu. Za punjenje uređaja koristite samo priloženi kabl za punjenje. Ne stavlte uređaj na mjesta sa kojih bi mogao pasti. Ne stavljajte ništa na usisivač. Nemojte koristiti uređaj koji je oštećen ili je na neki način došao u kontakt sa vodom. Nemojte sami rastavljati niti popravljati uređaj. Popravke treba da obavi samo kvalifikovani tehničar iz ovlaštenog servisa. Koristite samo originalne dodatke, potrošni materijal i/ili rezervne dijelove koje preporučuje proizvođač. Ne ostavljajte uključeni uređaj bez nadzora. Držite kućne ljubimce podalje od uređaja koji je uključen i radi. Mokro čišćenje na tepisima je zabranjeno. Da bi radio po rasporedu, usisivač treba da bude uvijek uključen i napunjen. **Prebacivanje režima usisavanja i nivoa vodosnabdevanja dostupno je samo uz daljinsko upravljanje.** Očistite posudu za prašinu nakon svake upotrebe

usisivača. Nemojte koristiti hemijske ili agresivne deterdžente, abrazivne paste, proizvode koji sadrže kiseline i rastvarače ili metalne spužve za čišćenje uređaja i pribora. Izbjegavajte duboko pražnjenje baterije. Ako usisivač ne koristite duže vrijeme, punite bateriju najmanje jednom u 2–3 mjeseca. Ne dozvolite djeci da koriste i/ili da se igraju s uređajem. Detaljan opis uređaja, njegovih načina rada i funkcija može se pronaći u kompletnom priručniku za upotrebu, koji je dostupan za preuzimanje na **aeno.com/documents**.

Status LED indikatora

Boja	Status	Opis
Bijeli *	Treperi	Uređaj se puni
	Svijetli	Uređaj je potpuno napunjen ili je pokrenuto čišćenje
Plava	Treperi polako	Čeka se aktivacija uređaja u aplikaciji
	Treperi brzo	Započeo je proces aktivacije uređaja u aplikaciji
	Svijetli	Proces aktivacije uređaja u aplikaciji je završen
Violet	Treperi	Uređaj se vraća u bazu da se napuni
	Svijetli	Baterija uređaja je prazna
Crveno	Treperi	Greška uređaja. Pogledajte kompletni korisnički priručnik na aeno.com/documents ili javite se ovlašćenom servisnom centru
Indikator ne svijetli		Uređaj je u stanju mirovanja ili je isključen

* Boja će se promijeniti u plavu povezivanjem na Wi-Fi mrežu.

Funkcije dugmadi

Manipulacija	Opis
Dugme "Start/Stop"	
Pritisnite i držite	Uključivanje ili isključivanje uređaj
Pritisnite jednom	Pokretanje ili pauziranje čišćenja
Dugme "Baza"	
Pritisnite jednom	Povratak u bazu na punjenje

Priprema za korištenje (slika **C**)

1. Otvorite pakovanje i izvadite uređaj i pribor.

2. Uklonite sav materijal za pakovanje, zaštitnu foliju i čepove sa strane usisivača (slika **C-1**).
3. Pričvrstite bočnu četku (slika **C-2**).
4. Postavite bazu za punjenje na ravnu, stabilnu, horizontalnu površinu kao što je prikazano na slici **C-3** i povežite bazu na napajanje: umetnite konektor kabla za napajanje u priključak na bazi, a utikač u utičnicu.
5. Postavite usisivač na bazu za punjenje tako što ćete spojiti kontakte za punjenje na usisivaču sa kontaktima na bazi (slika **C-4**): LED indikator će treptati belo i punjenje će početi. Kada se punjenje završi, indikator će ostati bele boje.

   Napomena. Prvo punjenje traje do 6,5 sati.

Rucno upravljanje

PAŽNJA! Prije upotrebe usisivača uklonite sve opasne predmete sa poda (v. "Ograničenja i upozorenja"), kablovi za napajanje, dragocjenosti.

Pritisnite i držite dugme "Start/Stop" 3 sekunde da uključite uređaj. Usisivač će preći u režim pripravnosti. Odaberite vrstu čišćenja:

Suvo čišćenje. Za početak čišćenja, jednom pritisnite dugme "Start/Stop".

Suvo i mokro čišćenje. Za početak suhog i mokrog čišćenja slijedite ove korake:

1. Uklonite 2-u-1 kontejner iz kućišta usisivača (slika **D-1**).
2. Napunite rezervoar za vodu pročišćenom vodom do najmanje 2/3 zapremine (slika **D-2**).
3. Pričvrstite platnenu krpu na modul. Pričvrstite modul s krpom na kontejner (slika **D-3**).
4. Vratite kontejner u kućište usisivača (slika **D-4**).
5. Započnite čišćenje pritiskom na dugme "Start/Stop" jednom.

   Napomena. Čišćenje možete prekinuti ponovnim pritiskom na dugme "Start/Stop". Ako u roku od 10 min nema nikakve aktivnosti, usisivač se prebaci u režim pripravnosti i svi indikatori se gase. Da biste nastavili sa čišćenjem, ponovo pritisnite dugme "Start/Stop".

   Napomena. Usisivač se automatski vraća u bazu za punjenje po završetku čišćenja, kao i kada se baterija isprazni. Nakon punjenja usisivač nastavlja sa čišćenjem od tačke na kojoj je prekinuto.

Povezivanje uređaja s aplikacijom

Napomena. Prilikom povezivanja uređaja s aplikacijom, preporučuje se da budete što bliže usisivaču i, ako je moguće, Wi-Fi ruteru.

1. Priključite bazu za punjenje na električnu mrežu.
2. Postavite usisivač na bazu za punjenje tako što ćete spojiti kontakte na usisivaču sa kontaktima na postolju (slika **C-4**).
3. Povežite pametni telefon na Wi-Fi mrežu (2,4 GHz).
4. Preuzmite AENO mobilnu aplikaciju sa Google Play-a ili App Store-a i registrirajte novi nalog ili se prijavite na već postojeći nalog.
5. Na glavnom ekranu aplikacije dodirnite "Dodaj uređaj". Ako imate uređaje koji su već povezani s aplikacijom, kliknite na "+" u gornjem desnom uglu i odaberite "Dodaj uređaj".

   Napomena. Ako se prikažu sistemski zahtjevi za omogućavanje bilo koje funkcije na vašem pametnom telefonu, slijedite preporuke navedene u njima.
6. U prozoru koji se otvori odaberite kategoriju "Usisivač".
7. Unesite ime i lozinku svoje Wi-Fi mreže ako se ne popune automatski. Kliknite "Dalje".
8. Pritisnite i držite dugme "Base" na usisivaču dok LED indikator ne počne da treperi plavo.
9. U aplikaciji označite polje pored "Potvrdi" i kliknite "Dalje".
10. Povežite pametni telefon na Wi-Fi pristupnu tačku sa nazivom "Smart Life – XXXX". Vratite se na aplikaciju i kliknite na "Poveži".
11. Pričekajte dok se ne prikaže ekran za automatsko pretraživanje i poruka "Uspješno dodani uređaji: 1". Kliknite "Gotovo".

    Napomena. Ako veza s aplikacijom ne uspije, provjerite postavke vašeg Wi-Fi rutera na **aeno.com/router-help** i pokušajte se ponovo povezati.

    Za daljinsko upravljanje uređajem putem aplikacije, kao i glasovne asistente, pogledajte kompletan korisnički priručnik na **aeno.com/documents**.

Čišćenje i održavanje (slika **E**)

PAŽNJA! Ne dozvolite da valjkasta četka ili HEPA filter dođu u kontakt s vodom.

1. Prije čišćenja isključite uređaj iz napajanja.
2. Uklonite 2-u-1 kontejner iz kućišta usisivača (slika **E-1**).
3. Ispraznite preostalu tečnost iz rezervoara za vodu (slika **E-2**).
4. Ispraznite sadržaj posude za prašinu u kantu za smeće (slika **E-3**).

5. Uklonite ostatke iz HEPA filtera i predfiltra suvom četkom ili krpom (slika **E-4**).
6. Skinite bočnu četku i platnenu krpu sa usisivača i isperite toplom vodom (slika **E-5**).
7. Uklonite dlake i otpad sa valjkaste četke pomoću četke za održavanje usisavača (priložena) (slika **E-6**).

Dijelove uređaja ostavite da se suše ali što dalje od uređaja za grijanje. Provjerite jesu li svi dijelovi komponenti, kao i priključci i četke potpuno suvi prije ponovnog montiranja.

Otklanjanje eventualnih grešaka

- **Usisivač se ne puni.** Mogući razlozi: utičnica je neispravna; baza za punjenje nije priključena na električnu mrežu; priključci na bazi i/ili usisivaču su prljavi. Rješenje: provjerite ispravnost utičnice spajanjem na nju drugog uređaja, ako je potrebno, priključite kabl za napajanje u ispravnu utičnicu; provjerite spoj kabla za napajanje na bazu i električnu mrežu; obrišite priključke suvom mekom krpom.
- **Usisivač se vraća u bazu, mada čišćenje još nije završeno.** Mogući uzrok: napunjenost baterije je manja od 20 %. Rešenje: napunite usisivač.
- **Usisna snaga je smanjena**. Mogući razlozi: posuda za prašinu je puna; valjkasta četka je začepljena. Rješenje: očistite posudu za prašinu i/ili valjkastu četku.

PAŽNJA! Ako nijedna od navedenih opcija ne pomogne u rješavanju problema, kontaktirajte svog dobavljača ili ovlašteni servisni centar. Nemojte rastavljati uređaj i ne pokušavajte da ga sami popravite.

ASBISC zadržava pravo da modifikuje uređaj i da unosi izmjene i dopune u ovaj dokument bez prethodne najave za korisnike. **Ovaj uređaj je u skladu sa važećim sigurnosnim zahtjevima.** Datum proizvodnje v. na pakovanju. Garantni i upotrebni rok su 3 godine od datuma prodaje proizvoda preko maloprodaje. Podaci o proizvođaču: ASBISC Enterprises PLC, Iapetou, 1, Agios Athanasios, 4101, Limassol, Cyprus (Kipar). Tel.: +48732080077, e-mail: info@asbis.com, asbis.com. Proizvedeno u Kini. Svi zaštitni znakovi i robne marke koji se ovdje spominju vlasništvo su njihovih vlasnika. Aktuelne informacije i detaljan opis uređaja, kao i uputstva za povezivanje, sertifikati, informacije o društvima koja primaju reklamacije u vezi kvaliteta i pružaju garancije, dostupne su za preuzimanje na **aeno.com/documents**.

POJEDNOSTAVLJENA IZJAVA O USKLAĐENOSTI. Ovim ASBISC izjavljuje da je uređaj u skladu sa Direktivom 2014/53/EU. Kompletan tekst EU Deklaracije o usklađenosti može se naći na sljedećoj web adresi: **aeno.com/userfiles/files/Certificates/CE/RC7S-RC8S.pdf**.

RoHS direktiva. Uređaj je usklađen sa zahtjevima Direktive RoHS 2011/65/EU o ograničenju opasnih supstanci, uključujući zahtjeve Direktive RoHS 2015/863/EU.

BUL Прахосмукачката-робот **AENO™** е битово устройство, предназначено за автоматично почистване на помещения.

Модели: ARC0007S (черен), **ARC0008S** (бял).

Технически спецификации

Прахосмукачка-робот. Входни параметри: 19 V (DC); 1,0 A; 19,0 W (макс.). Батерия: литиево-йонна несменяема; 14,4 V; 5200 mAh. Номинална мощност: 60,0 W. Честота на Wi-Fi: 2,4 GHz. Мощност на излъчване: +13 dBm / 19,95 mW. Време за зареждане: до 5,5 h. Време за работа след пълно зареждане: до 240 min. Функционални особености: 4 режима на засмукване (до 4 kPa), 3 нива на подаване на вода. Площ за почистване: ≤ 300 m^2. Вид почистване: сухо, мокро. Контейнер 2 в 1: 300 ml (контейнер за прах), 300 ml (резервоар за вода). Максимална височина на преодоляваното препятствие: 20 mm. Ниво на шума (на разстояние 1 m): ≤ 68 dB. HEPA филтър: клас H12; полезен живот – до 150 работни часа. Управление: ръчно, дистанционно (приложение AENO, гласови асистенти). Размер (диаметър × височина): 350×98 mm. Материал на корпуса: ABS пластмаса, стъкло. Условия на експлоатация: температура 0...+45 °C, относителна влажност ≤ 90 % (без кондензация). Условия на съхранение: температура 0...+70 °C, относителна влажност ≤ 90 % (без кондензация).

База за зареждане. Входни параметри: 100–240 V (AC); 50/60 Hz; 1,0 A. Изходни параметри: 19 V (DC); 1,0 A; 19,0 W (макс.). Дължина на захранващия кабел: 1,2 m. Тип на щепсел: C.

Окомплектованост (фиг. **A**)

A-1 – прахосмукачка-робот, A-2 – база за зареждане, A-3 – контейнер 2 в 1,

Ако имате някакви въпроси или затруднения при използването на устройството AENO, моля, свържете се с екипа за поддръжка чрез имейл на адрес **support@aeno.com** или онлайн чат на адрес **aeno.com/service-and-warranty**. Специалистите могат да ви помогнат да се справите с проблемите, така че да не губите време и усилия за посещение на магазин.

A-4 – модул за кърпа, A-5 – кърпа (2 бр.), A-6 – странична четка (2 бр.), A-7 – ролкова четка, A-8 – HEPA филтър (2 бр.), A-9 – филтър на предварително почистване, A-10 – захранващ кабел, A-11 – четка за поддръжка на прахосмукачката, кратко ръководство на потребителя.

Елементи на устройството и аксесоари (фиг. **B**)
B-1 – бутон „База“, B-2 – бутон „Старт/Стоп“, B-3 – светодиоден индикатор, B-4 – контакти за зареждане на базата, B-5 – контакти за зареждане на прахосмукачката-робот, B-6 – странична четка.

Ограничения и предупреждения
ВНИМАНИЕ! Прахосмукачката не е предназначена за събиране на прах и отломки от строителни работи. Преди започване на експлоатацията на устройството отстранете от пода всички опасни предмети, леснозапалими, взривоопасни, отровни и/или летливи вещества, димящи и/или горящи материали, остри предмети и течности.
ВНИМАНИЕ! Тъмните участъци на подовата настилка може да не отразяват инфрачервените светлинни лъчи, изпращани от сензорите за разлика във височината, и ще се възприемат като препятствие от прахосмукачката.
ВНИМАНИЕ! Когато пълните резервоара за вода, използвайте само пречистена вода. Не добавяйте в резервоара ароматизатори, перилни препарати, алкохоли и гореща вода.
Прочетете внимателно този документ, преди да експлоатирате устройството. Устройството не е предназначено за използване от деца под 14-годишна възраст или от лица с намалени физически, умствени или интелектуални способности, ако те нямат достатъчен опит или познания за експлоатация на устройството, и ако не са под надзора на лице, отговорно за тяхната безопасност. Не използвайте устройството на открито. Устройството е предназначено само за домашна употреба, върху сухи повърхности. Работете с устройството само със сухи ръце. Преди да

заредите прахосмукачката, се уверете, че номиналното напрежение и честотата, посочени в техническите данни, съответстват на електрическата мрежа. Уверете се, че захранващият кабел не е бил усукан, прегънат, притиснат или е контактирал с горещи предмети или източници на топлина. За да смените повреден кабел, свържете се с производителя, оторизиран сервизен център или подходящо квалифицирано лице, за да избегнете опасни ситуации. Използвайте само доставения кабел за зареждане, за да зареждате устройството. Не поставяйте устройството на места, от които може да падне. Не поставяйте и не поставяйте нищо върху прахосмукачката. Не използвайте устройство, което е повредено или е попаднало във вода. Не разглобявайте и не ремонтирайте устройството сами. Поправките трябва да се извършват от квалифициран техник в оторизиран сервизен център. Използвайте само оригинални и препоръчани от производителя аксесоари, консумативи и/или резервни части. Не оставяйте устройството включено без надзор. Дръжте домашните любимци далеч от работещото устройство. Не почиствайте с мокро почистване подове с килими. За да работи по график, прахосмукачката трябва да е включена и заредена по всяко време. **Превключването на режимите на засмукване и нивата на подаване на вода е възможно само с дистанционно управление.** Почиствайте контейнера за прах след всяка употреба на прахосмукачката. Не използвайте химически и агресивни почистващи препарати, абразивни пасти, продукти, съдържащи киселини и разтворители, или метални гъби за почистване на устройството и аксесоарите. Избягвайте дълбоко разреждане на батерията. При продължително прекъсване на експлоатация на устройството, зареждайте батерията поне 1 път на 2–3 месеца. Не позволявайте на деца да използват и/или да си играят с устройството. Подробно описание на устройството, неговите режими и функции можете да намерите в пълното ръководство за експлоатация, което е достъпно за изтегляне на уеб адрес **aeno.com/documents**.

Състояния на светодиодният индикатор

Цвят	Статус	Описание
Бял *	Мига	Устройството се зарежда
	Свети	Устройството е напълно заредено или почистването е започнало
Светлосин	Мига бавно	Изчаква се активиране на устройството в приложението
	Мига бързо	Процесът на активиране на устройството в приложението е стартиран
	Свети	Процесът на активиране на устройството в приложението е завършен
Лилав	Мига	Устройството се връща на базата за зареждане
	Свети	Устройството е разредено
Червен	Мига	Грешка на устройството. Обърнете се към пълното ръководство на експлоатация на уеб страница aeno.com/documents или в оторизиран сервизен център
Индикаторът не свети		Устройството е във спящ режим или е изключено

* Цветът ще се промени на светлосин, когато се свържете към Wi-Fi мрежа.

Функции на бутоните

Действие	Описание
Бутон „Старт/Стоп“	
Натиснете и задръжте	Включване или изключване на устройството
Натиснете веднъж	Стартиране или спиране на почистването
Бутон „База“	
Натиснете веднъж	Връщане на базата за зареждане

Подготовка за експлоатация (фиг. **C**)

1. Отворете опаковката и извадете устройството и аксесоарите.

2. Отстранете всички опаковъчни материали, защитно фолио и тапи от страните на почистващото устройство (фиг. **C-1**).
3. Прикрепете страничната четка (фиг. **C-2**).
4. Поставете база за зареждане върху плоска, стабилна, хоризонтална повърхност, както е показано на фиг. **C-3**, и свържете базата към електрическата мрежа: включете щепсела на захранващия кабел в конектора на базата, а щепсела – в контакт.
5. Поставете прахосмукачката върху базата, като свържете контактите за зареждане на прахосмукачката с контактите на базата (фиг. **C-4**): светодиодният индикатор ще мига в бяло, ще започне зареждането. След приключване на зареждането, индикаторът ще свети непрекъснато в бяло.
   Забележка. Първото зареждане отнема до 6,5 часа.

Ръчно управление

ВНИМАНИЕ! Преди започване на експлоатацията на прахосмукачката отстранете от пода всички опасни предмети (вж. „Ограничения и предупреждения“), захранващи кабели, ценни вещи.

Натиснете и задръжте бутона „Старт/Стоп“ за 3 секунди, за да включите устройството. Прахосмукачката ще премине в режим на очакване. Изберете вида на почистване:

Сухо почистване. Натиснете веднъж бутона „Старт/Стоп“, за да започнете почистването.

Сухо и мокро почистване. Следвайте стъпките по-долу, за да започнете сухо и мокро почистване:

1. Извадете контейнера 2 в 1 от корпуса на прахосмукачката (фиг. **D-1**).
2. Напълнете резервоара за вода с пречистена вода поне до 2/3 от обема му (фиг. **D-2**).
3. Закрепете кърпата към модула. Закрепете модула с кърпата към контейнера (фиг. **D-3**).
4. Поставете контейнера обратно в корпуса на прахосмукачката (фиг. **D-4**).
5. Започнете почистването с еднократно натискане на бутона „Старт/Стоп“.

Забележка. Можете да прекъснете почистването, като натиснете отново бутона „Старт/Стоп“. Ако в продължение на 10 минути не бъде извършено никакво действие, прахосмукачката преминава в спящ режим и всички индикатори изгасват. Натиснете отново бутона „Старт/Стоп“, за да възобновите почистването.

Забележка. Прахосмукачката автоматично се връща към базата, за да се зареди след приключване на почистването, както и при изтощена батерия. След зареждане почистващото устройство възобновява почистването от мястото, където е било прекъснато.

Свързване на устройството с приложението

Забележка. Препоръчително е да стоите възможно най-близо до прахосмукачката и, ако е възможно, до Wi-Fi рутера, докато устройството е свързано с приложението.

1. Свържете базата за зареждане към електрическата мрежа.
2. Поставете прахосмукачката върху базата, като свържете контактите на прахосмукачката с контактите на базата (фиг. **C-4**).
3. Свържете смартфона си с Wi-Fi мрежа (2,4 GHz).
4. Изтеглете мобилното приложение AENO от Google Play или App Store и регистрирайте нов акаунт или влезте в потребителския си акаунт.
5. На главния екран на приложението докоснете „Добавяне на устройство“. Ако вече имате свързани с приложението устройства, докоснете „+“ в горния десен ъгъл и изберете „Добавяне на устройство“.
   Забележка. Ако получите системни подкани с искане да включите функции на смартфона си, следвайте препоръките в подканите.
6. В отворения прозорец изберете категорията „Прахосмукачка“.
7. Въведете името и паролата на вашата Wi-Fi мрежа, ако те не се покажат автоматично. Докоснете „Напред“.
8. Натиснете и задръжте бутона „База“ на прахосмукачката, докато светодиодният индикатор апочне да мига в светлосиньо.
9. В приложението поставете отметка в квадратчето „Потвърди“ и докоснете „Напред“.

10. Свържете смартфона си с Wi-Fi точка за достъп с името „Smart Life – XXXX“. Върнете се в приложението и докоснете „Свързване“.
11. Изчакайте, докато се появи екранът „Автоматично търсене“ и се появи съобщението „Успешно добавени устройства: 1“. Натиснете „Готово“.
    Забележка. Ако свързването с приложението е неуспешно, проверете настройките на Wi-Fi рутера от линка **aeno.com/router-help** и повторете свързването.
    За дистанционно управление на устройството чрез приложението, както и чрез гласови асистенти, вж. пълното ръководство за потребителя на уеб страницата **aeno.com/documents**.

Почистване и поддръжка (фиг. **E**)

ВНИМАНИЕ! Не позволявайте на ролковата четка и HEPA филтъра да влизат в контакт с вода.

1. Преди почистване изключете устройството от електрическата мрежа.
2. Извадете контейнера 2 в 1 от корпуса на прахосмукачката (фиг. **E-1**).
3. Излейте останалата течност от резервоара за вода (фиг. **E-2**).
4. Изтръскайте съдържанието на контейнера за прах в кофата за боклук (фиг. **E-3**).
5. Отстранете замърсяванията от HEPA филтъра и предварителния филтър със суха четка или кърпа (фиг. **E-4**).
6. Извадете страничната четка и кърпата от прахосмукачката и ги изплакнете с топла вода (фиг. **E-5**).
7. Отстранете космите и замърсяванията от ролковата четка с помощта на четката за поддръжка на прахосмукачката (включена в комплекта) (фиг. **E-6**).

Оставете аксесоарите да изсъхнат далеч от нагревателните уреди. Уверете се, че всички части на аксесоарите, както и дюзите и четките са напълно сухи, преди да ги монтирате отново.

Отстраняване на възможни неизправности

- **Прахосмукачката не се зарежда.** Възможни причини: контактът е неизправен; базата за зареждане не е свързана към електрическата

мрежа; контактите на базата и/или прахосмукачката са замърсени. Решение: проверете дали е изправен контактът, като свържете към него друго устройство, ако е необходимо, свържете захранващия кабел към изправен контакт; проверете връзката на захранващия кабел към базата и към електрическата мрежа; избършете контактите със суха мека кърпа.

- **Прахосмукачката се връща на базата, преди да приключи почистването.** Възможна причина: зарядът на батерията е по-малък от 20 %. Решение: заредете прахосмукачката.
- **Засмукващата мощност е намаляла**. Възможни причини: контейнерът за прах е пълен; ролковата четка е замърсена. Решение: почистете контейнера за прах и/или ролковата четка.

ВНИМАНИЕ! Ако нито един от предложените методи не помогне за решаване на проблема, свържете се с вашия доставчик или с оторизиран сервизен център. Не разглобявайте и не се опитвайте да ремонтирате устройството сами.

Компанията ASBISC си запазва правото да модифицира устройството и да прави промени и допълнения в този документ без предварително уведомяване на потребителите. **Това устройство отговаря на приложимите изисквания за безопасност.** Датата на производство вж. на опаковката. Гаранционният срок и експлоатационният живот – 2 години от датата на продажба на дребно на продукта.

Информация за производителя: ASBISC Enterprises PLC, Iapetou, 1, Agios Athanasios, 4101, Limassol, Cyprus (Кипър). Тел.: +48732080077, e-mail: info@asbis.com, asbis.com. Произведено в Китай. Всички търговски и фирмени марки, споменати тук, са собственост на съответните им собственици.

Актуална информация и подробно описание на устройството, както и инструкции за свързване, сертификати, информация за фирмите, които приемат рекламации за качество и гаранции, са достъпни за изтегляне на адрес **aeno.com/documents**.

ОПРОСТЕНА ДЕКЛАРАЦИЯ ЗА СЪОТВЕТСТВИЕ. С настоящото ASBISC декларира, че устройството отговаря на изискванията на Директива 2014/53/EU. С пълния текст на декларацията за съответствие на ЕС можете да се запознаете на следния уеб адрес: **aeno.com/userfiles/files/Certificates/CE/RC7S-RC8S.pdf**.

Директива RoHS. Устройството е в съответствие с изискванията на Директива RoHS 2011/65/EU относно ограничаване на опасните вещества, включително изискванията на Директива RoHS 2015/863/EU.

CES Robotický vysavač **AENO™** je zařízení pro domácnost určené k automatickému úklidu místností.

Modely: ARC0007S (černý), **ARC0008S** (bílý).

Technické specifikace

Robotický vysavač. Vstupní parametry: 19 V (DC); 1,0 A; 19,0 W (max.). Baterie: lithium-iontová nevyměnitelná; 14,4 V; 5200 mAh. Jmenovitý výkon: 60,0 W. Frekvence Wi-Fi: 2,4 GHz. Vyzařovací výkon: +13 dBm / 19,95 mW. Doba nabíjení: až 5,5 hod. Provozní doba po plném nabití: až 240 min. Funkční vlastnosti: 4 režimy sání (až 4 kPa), 3 úrovně přívodu vody. Čistící plocha: ≤ 300 m^2. Typ čištění: suché, mokré. Nádoba 2 v 1: 300 ml (sběrač prachu), 300 ml (nádržka na vodu). Maximální výška překonávané překážky: 20 mm. Hladina hluku (ve vzdálenosti 1 m): ≤ 68 dB. HEPA filtr: třída H12, životnost až 150 provozních hodin. Ovládání: manuální, dálkové (aplikace AENO, hlasoví asistenti). Velikost (průměr × výška): 350×98 mm. Materiál těla: ABS plast, sklo. Provozní podmínky: teplota 0...+45 °C, relativní vlhkost ≤ 90 % (bez kondenzace). Skladovací podmínky: teplota 0...+70 °C, relativní vlhkost ≤ 90 % (bez kondenzace).

Nabíjecí základna. Vstupní parametry: 100–240 V (AC); 50/60 Hz; 1,0 A. Výstupní parametry: 19 V (DC); 1,0 A; 19,0 W (max.). Délka napájecího kabelu: 1,2 m. Typ zástrčky: C.

Obsah balení (obr. **A**)

A-1 – robotický vysavač, A-2 – nabíjecí základna, A-3 – nádoba 2 v 1, A-4 – modul látkové podložky, A-5 – látková podložka (2 ks), A-6 – boční kartáč (2 ks), A-7 – válečkový kartáč, A-8 – HEPA filtr (2 ks), A-9 – předfiltr, A-10 – napájecí kabel, A-11 – kartáč na údržbu vysavače, stručný návod k použití.

Prvky zařízení a příslušenství (obr. **B**)

B-1 – tlačítko "Základna", B-2 – tlačítko "Start/Stop", B-3 – LED indikátor, B-4 – nabíjecí kontakty základny, B-5 – nabíjecí kontakty robotického vysavače, B-6 – boční kartáč.

Máte-li jakékoli dotazy nebo potíže s používáním zařízení AENO, obraťte se na tým podpory prostřednictvím e-mailu **support@aeno.com** nebo online chatu **aeno.com/service-and-warranty**. Specialisté Vám s tím pomohou a nebudete muset trávit čas a úsilí návštěvou obchodu.

Omezení a varování

POZOR! Vysavač není určen ke sběru prachu a nečistot ze stavebních prací. Před zahájením provozu odstraňte z podlahy všechny nebezpečné předměty, hořlavé, výbušné, jedovaté a/nebo těkavé látky, kouřící a/nebo hořící materiály, ostré předměty, kapaliny.

POZOR! Tmavé plochy podlahy nemusí odrážet infračervené světelné paprsky vysílané senzory výškového rozdílu a vysavač je bude vnímat jako překážku.

POZOR! Při plnění nádržky na vodu používejte pouze čištěnou vodu. Do nádržky na vodu nepřidávejte vonné látky, čisticí prostředky, alkoholy ani horkou vodu.

Před použitím zařízení si pečlivě přečtěte tento dokument. Zařízení není určeno pro použití dětmi mladšími 14 let nebo osobami se sníženými fyzickými, duševními nebo mentálními schopnostmi, pokud nemají dostatečné zkušenosti nebo znalosti o provozu zařízení, a pokud nejsou pod dohledem osoby odpovědné za jejich bezpečnost. Zařízení nepoužívejte venku. Zařízení je určeno pouze pro domácí použití na suchém povrchu. Se zařízením pracujte pouze suchýma rukama. Před nabíjením vysavače se ujistěte, že jmenovité napětí a frekvence uvedené v technických údajích odpovídají parametrům elektrické sítě. Ujistěte se, že napájecí kabel není zkroucený, zalomený, přiskřípnutý, není v kontaktu s horkými předměty nebo zdroji tepla. Chcete-li vyměnit poškozený kabel, kontaktujte výrobce, autorizované servisní středisko nebo vhodně kvalifikovanou osobu, abyste předešli nebezpečným situacím. K nabíjení zařízení používejte pouze dodaný nabíjecí kabel. Zařízení nestavte v místech, odkud by mohlo spadnout. Na vysavač nic nepokládejte ani na něj nic nestavte. Nepoužívejte zařízení, které je poškozené nebo bylo ve vodě. Zařízení sami nerozebírejte ani neopravujte. Opravy musí provádět kvalifikovaný technik v autorizovaném servisním středisku. Používejte pouze originální a výrobcem doporučené příslušenství, spotřební materiály a/nebo náhradní díly. Nenechávejte zapnuté zařízení bez dozoru. Když je zařízení v provozu, nepouštějte do jeho blízkosti domácí zvířata. Na kobercových krytinách nečistěte mokrou cestou. Pro plánovaný provoz musí být vysavač stále zapnutý a nabitý. **Přepínání režimů odsávání a úrovní přívodu vody je možné pouze pomocí dálkového ovládání.** Po každém použití vysavače vyčistěte sběrač prachu. K čištění zařízení a příslušenství nepoužívejte chemické a agresivní

čisticí prostředky, brusné pasty, prostředky obsahující kyseliny a rozpouštědla ani kovové houbičky. Zabraňte hlubokému vybití baterie. Pokud zařízení delší dobu nepoužíváte, nabíjejte baterii alespoň jednou za 2–3 měsíce. Nedovolte dětem, aby zařízení používaly a/nebo si s ním hrály. Podrobný popis zařízení, jeho režimů a funkcí naleznete v úplném návodu k použití, který je ke stažení na webové stránce **aeno.com/documents**.

Stavy LED indikátorů

Barva	Stav	Popis
Bílá *	Bliká	Zařízení se nabíjí
	Svítí	Zařízení je plně nabité nebo bylo zahájeno čištění
Modrá	Bliká pomalu	Čekání na aktivaci zařízení v aplikaci
	Bliká rychle	Proces aktivace zařízení v aplikaci byl zahájen
	Svítí	Proces aktivace zařízení v aplikaci je dokončen
Fialová	Bliká	Zařízení se vrátí do základny k nabíjení
	Svítí	Zařízení je vybité
Červená	Bliká	Chyba zařízení. Přečtěte si úplný návod k použití na adrese aeno.com/documents nebo obraťte se na autorizované servisní středisko
Indikátor nesvítí		Zařízení je v pohotovostním režimu nebo je vypnuté

* Po připojení k síti Wi-Fi se barva změní na modrou.

Funkce tlačítek

Akce	Popis
Tlačítko "Start/Stop"	
Stiskněte a podržte	Zapnutí nebo vypnutí zařízení
Stiskněte jednou	Spuštění nebo pozastavení čištění
Tlačítko "Základna"	
Stiskněte jednou	Návrat na základnu pro dobití

Příprava k provozu (obr. **C**)

1. Otevřete obal a vyjměte zařízení a příslušenství.
2. Odstraňte veškerý obalový materiál, ochrannou fólii a zátky z boků vysavače (obr. **C-1**).

3. Připevněte boční kartáč (obr. **C-2**).
4. Umístěte nabíjecí základnu na rovný, stabilní a vodorovný povrch, jak je znázorněno na obr. **C-3** a připojte základnu k elektrické síti: zasuňte zástrčku napájecího kabelu do konektoru na základně a jeho druhý konec do elektrické zásuvky.
5. Umístěte vysavač na nabíjecí základnu tak, že propojíte nabíjecí kontakty na vysavači s kontakty na základně (obr. **C-4**): LED indikátor začne blikat bíle a nabíjení se spustí. Po dokončení nabíjení bude LED indikátor svítit nepřetržitě bíle.
   Poznámka. První nabití trvá až 6,5 hodiny.

Ruční ovládání

POZOR! Před použitím vysavače odstraňte z podlahy všechny nebezpečné předměty (viz "Omezení a varování"), napájecí kabely, cennosti.

Stisknutím a podržením tlačítka "Start/Stop" po dobu 3 sekund zařízení zapněte. Vysavač přejde do pohotovostního režimu. Vyberte typ čištění:

Suché čištění. Jedním stisknutím tlačítka "Start/Stop" spustíte čištění.

Suché a mokré čištění. Podle níže uvedených pokynů začněte se suchým a mokrým čištěním:

1. Vyjměte nádobu 2 v 1 z těla vysavače (obr. **D-1**).
2. Naplňte nádržku na vodu čištěnou vodou alespoň do 2/3 jejího objemu (obr. **D-2**).
3. Připevněte látkovou podložku k modulu. Připevněte modul s podložkou k nádobě 2 v 1 (obr. **D-3**).
4. Vložte nádobu 2 v 1 zpět do těla vysavače (obr. **D-4**).
5. Čištění zahájíte jedním stisknutím tlačítka "Start/Stop".
   Poznámka. Čištění můžete přerušit opětovným stisknutím tlačítka "Start/Stop". Pokud po dobu 10 minut neprovedete žádnou akci, přejde vysavač do pohotovostního režimu a všechny indikátory zhasnou. Opětovným stisknutím tlačítka "Start/Stop" pokračujte v čištění.
   Poznámka. Po dokončení čištění a při vybití baterie se vysavač automaticky vrátí do základny, aby se nabil. Po nabití čistič pokračuje v čištění od místa, kde byl přerušen.

Připojení zařízení k aplikaci

Poznámka. Doporučujeme, abyste se během připojení zařízení k aplikaci nacházeli co nejblíže vysavači a pokud možno i Wi-Fi směrovači.

1. Připojte nabíjecí základnu k elektrické síti.
2. Umístěte vysavač na nabíjecí základnu tak, že propojíte nabíjecí kontakty na vysavači s kontakty na základně (obr. **C-4**).
3. Připojte chytrý telefon k síti Wi-Fi (2,4 GHz).
4. Stáhněte si mobilní aplikaci AENO z Google Play nebo App Store a založte si nový účet nebo se přihlaste ke svému uživatelskému účtu.
5. Na hlavní obrazovce aplikace klepněte na možnost "Přidat zařízení". Pokud již máte k aplikaci připojená zařízení, klepněte na "+" v pravém horním rohu a vyberte možnost "Přidat zařízení".
   Poznámka. Pokud se zobrazí systémové výzvy k zapnutí funkcí chytrého telefonu, postupujte podle doporučení v těchto výzvách.
6. V otevřeném okně vyberte kategorii "Vysavač".
7. Zadejte název a heslo sítě Wi-Fi, pokud se nezobrazí automaticky. Stiskněte tlačítko "Další".
8. Stiskněte a podržte tlačítko "Základna" na vysavači, dokud LED indikátor nezačne blikat modře.
9. V aplikaci zaškrtněte políčko "Potvrdit" a klepněte na "Další".
10. Připojte chytrý telefon k hotspotu Wi-Fi s názvem "Smart Life – XXXX". Vraťte se do aplikace a klepněte na možnost "Připojit".
11. Počkejte, dokud se nezobrazí obrazovka "Automatické vyhledávání" a zpráva "Úspěšně přidaná zařízení: 1". Klepněte "Hotovo".
    Poznámka. Pokud se připojení k aplikaci nezdaří, zkontrolujte nastavení Wi-Fi směrovače na adrese **aeno.com/router-help** a znovu se připojte.
    Chcete-li zařízení ovládat na dálku prostřednictvím aplikace i hlasových asistentů, přečtěte si úplný návod k použití na webové stránce **aeno.com/documents**.

Čištění a údržba (obr. **E**)

POZOR! Nedovolte, aby se válečkový kartáč a HEPA filtr dostaly do kontaktu s vodou.

1. Před čištěním odpojte zařízení z elektrické sítě.
2. Vyjměte nádobu 2 v 1 z těla vysavače (obr. **E-1**).
3. Vylijte zbývající kapalinu z nádržky na vodu (obr. **E-2**).
4. Obsah sběrače prachu vysypte do koše (obr. **E-3**).

5. Odstraňte nečistoty z HEPA filtru a předfiltru suchým kartáčem nebo hadříkem (obr. **E-4**).
6. Vyjměte z vysavače boční kartáč a látkovou podložku a opláchněte je teplou vodou (obr. **E-5**).
7. Pomocí kartáče na údržbu vysavače (je součástí balení) odstraňte vlasy a nečistoty z válečkového kartáče (obr. **E-6**).

Příslušenství osušte mimo dosah topných zařízení. Před znovupoužitím se ujistěte, že jsou všechny části příslušenství, nástavce a kartáče zcela suché.

Odstraňování možných poruch

- **Vysavač se nenabíjí.** Možné příčiny: zásuvka nefunguje; nabíjecí základna není připojena k elektrické síti; kontakty na základně a/nebo vysavači jsou znečištěné. Řešení: zkontrolujte zásuvku tak, že k ní připojíte jiné zařízení, případně připojte napájecí kabel k provozuschopné zásuvce; zkontrolujte připojení napájecího kabelu k základně a k elektrické síti; otřete kontakty suchým měkkým hadříkem.
- **Vysavač se vrátí na základnu, dokud není čištění dokončeno.** Možná příčina: baterie je nabitá méně než 20 %. Řešení: nabijte vysavač.
- **Výkon nasávání se snížil**. Možné příčiny: plný sběrač prachu; ucpaný válečkový kartáč. Řešení: vyčistěte sběrač prachu a/nebo válečkový kartáč.

POZOR! Pokud žádný z navrhovaných způsobů nepomůže problém vyřešit, obraťte se na svého dodavatele nebo autorizované servisní středisko. Zařízení nerozebírejte ani se jej nepokoušejte sami opravit.

Společnost ASBISC si vyhrazuje právo upravovat zařízení a provádět změny a doplňky tohoto dokumentu bez předchozího upozornění uživatelů. **Toto zařízení splňuje platné bezpečnostní požadavky.** Datum výroby viz na obalu.

Záruční doba a životnost je 2 roky od data prodeje výrobku v maloobchodní síti. Informace o výrobci: ASBISC Enterprises PLC, Iapetou, 1, Agios Athanasios, 4101, Limassol, Cyprus (Kypr). Tel.: +48732080077, e-mail: info@asbis.com, asbis.com. Vyrobeno v Číně. Všechny zde uvedené ochranné známky a obchodní značky jsou majetkem příslušných vlastníků. Aktuální informace a podrobný popis zařízení, stejně jako návod k připojení, certifikáty, informace o společnostech přijímajících reklamace kvality a záruky jsou k dispozici ke stažení na adrese **aeno.com/documents**.

ZJEDNODUŠENÉ PROHLÁŠENÍ O SHODĚ. ASBISC tímto prohlašuje, že zařízení je v souladu se Směrnicí 2014/53/EU. Úplné znění EU prohlášení o shodě naleznete na této internetové adrese: **aeno.com/userfiles/files/Certificates/CE/RC7S-RC8S.pdf**.

Směrnice RoHS. Zařízení splňuje požadavky směrnice RoHS 2011/65/EU o omezení používání nebezpečných látek, včetně požadavků směrnice RoHS 2015/863/EU.

DEU Der Staubsaugerroboter **AENO™** ist ein Haushaltsgerät für die automatische Reinigung von Räumen.

Modelle: ARC0007S (Schwarz), **ARC0008S** (Weiß).

Technische Daten

Staubsaugerroboter. Eingangsparameter: 19 V (DC); 1,0 A; 19,0 W (max.). Akku: Li-Ion, nicht entfernbar; 14,4 V; 5200 mAh. Nennleistung: 60,0 W. WLAN-Frequenz: 2,4 GHz. Sendeleistung: +13 dBm / 19,95 mW. Ladezeit: bis zu 5,5 h. Betriebsdauer nach einer vollen Ladung: bis zu 240 Min. Funktionelle Merkmale: 4 Ansaugmodi (bis zu 4 kPa), 3 Wasserzufuhrstufen. Reinigungsfläche: ≤ 300 m^2. Reinigungsart: trocken, nass. 2-in-1-Behälter: 300 ml (Staubbehälter), 300 ml (Wasserbehälter). Maximale Höhe des zu überwindenden Hindernisses: 20 mm. Geräuschpegel (in einem Abstand von 1 m): ≤ 68 dB. HEPA-Filter: Klasse H12; Nutzungsdauer bis zu 150 Betriebsstunden. Steuerung: manuell, ferngesteuert (AENO-Anwendung, Sprachassistenten). Abmessungen (Durchmesser × Höhe): 350×98 mm. Gehäusematerial: ABS-Kunststoff, Glas. Betriebsbedingungen: Temperatur 0...+45 °C, relative Luftfeuchtigkeit ≤ 90 % (nicht kondensierend). Lagerbedingungen: Temperatur 0...+70 °C, relative Luftfeuchtigkeit ≤ 90 % (nicht kondensierend).

Ladestation. Eingangsparameter: 100–240 V (AC); 50/60 Hz; 1,0 A. Ausgangsparameter: 19 V (DC); 1,0 A; 19,0 W (max.). Länge des Netzkabels: 1,2 m. Steckertyp: C.

Lieferumfang (Abb. **A**)

A-1 – Staubsaugerroboter, A-2 – Ladestation, A-3 – 2-in-1-Behälter, A-4 – Wischtuchhalter, A-5 – Stoffwischtuch (2 Stk), A-6 – Seitenbürste (2 Stk), A-7 – Walzenbürste, A-8 – HEPA-Filter (2 Stk), A-9 – Vorfilter, A-10 – Netzkabel, A-11 – Staubsaugerpflegebürste, Schnellstartanleitung.

Wenn Sie Fragen oder Schwierigkeiten bei der Verwendung Ihres AENO-Geräts haben, wenden Sie sich bitte an unser Support-Team per E-Mail an **support@aeno.com** oder per Online-Chat unter **aeno.com/service-and-warranty**. Spezialisten helfen Ihnen, das Problem zu lösen, und Sie müssen keine Zeit und Mühe aufwenden, um den Laden zu besuchen.

Geräteelemente und Zubehör (Abb. **B**)

B-1 – „Ladestation“-Taste, B-2 – „Start/Stopp“-Taste, B-3 – LED-Anzeige, B-4 – Ladekontakte der Ladestation, B-5 – Ladekontakte des Staubsaugerroboters, B-6 – Seitenbürste.

Einschränkungen und Warnhinweise

ACHTUNG! Der Staubsauger ist nicht dafür ausgelegt, Staub und Schutt von Bauarbeiten aufzusaugen. Entfernen Sie alle gefährlichen Gegenstände, brennbaren, explosiven, giftigen und/oder flüchtigen Substanzen, rauchendes und/oder brennendes Material, scharfe Gegenstände und Flüssigkeiten vom Boden, bevor Sie das Gerät in Betrieb nehmen.

ACHTUNG! Dunkle Bereiche des Bodens reflektieren möglicherweise nicht die von den Höhenunterschiedssensoren gesendeten Infrarotlichtstrahlen und werden vom Staubsauger als Hindernis wahrgenommen.

ACHTUNG! Verwenden Sie zum Befüllen des Wasserbehälters nur gereinigtes Wasser. Geben Sie keine Duftstoffe, Reinigungsmittel, Alkohole oder heißes Wasser in den Wasserbehälter.

Lesen Sie dieses Dokument sorgfältig durch, bevor Sie das Gerät benutzen. Das Gerät ist nicht für die Verwendung durch Kinder unter 14 Jahren oder durch Personen mit eingeschränkten körperlichen, geistigen oder intellektuellen Fähigkeiten bestimmt, wenn diese nicht über ausreichende Erfahrung oder Kenntnisse in Bezug auf den Betrieb des Geräts verfügen, und wenn sie nicht unter der Aufsicht einer für ihre Sicherheit verantwortlichen Person stehen. Die Verwendung des Geräts im Freien ist verboten. Das Gerät ist nur für den Hausgebrauch auf trockenen Oberflächen bestimmt. Bedienen Sie das Gerät nur mit trockenen Händen. Stellen Sie sicher vor dem Laden des Staubsaugers, dass die in den technischen Daten angegebene Nennspannung und Frequenz mit dem Stromnetz übereinstimmen. Vergewissern Sie sich, dass das Netzkabel nicht verdreht, geknickt oder eingeklemmt ist und nicht mit heißen Gegenständen oder Wärmequellen in Berührung kommt. Wenden Sie sich zum Austausch eines beschädigten Stromkabels an den Hersteller, eine autorisierte Kundendienststelle oder eine entsprechend qualifizierte Person,

um gefährliche Situationen zu vermeiden. Verwenden Sie zum Aufladen des Geräts nur das mitgelieferte Ladekabel. Stellen Sie das Gerät nicht an einem Ort auf, von dem es herunterfallen kann. Stellen oder legen Sie nichts auf den Staubsauger. Verwenden Sie kein Gerät, das beschädigt ist oder in Wasser getaucht wurde. Nehmen Sie das Gerät nicht selbst auseinander und reparieren Sie es nicht. Reparaturen müssen von einem qualifizierten Techniker in einem autorisierten Servicezentrum durchgeführt werden. Verwenden Sie nur originales und vom Hersteller empfohlenes Zubehör, Verbrauchsmaterial und/oder Ersatzteile. Lassen Sie das Gerät nicht unbeaufsichtigt eingeschaltet. Halten Sie Haustiere vom Gerät fern, wenn es in Betrieb ist. Die Nassreinigung von Teppichböden ist verboten. Für einen planmäßigen Betrieb muss der Staubsauger stets eingeschaltet und aufgeladen sein. **Das Umschalten der Saugmodi und der Wasserzufuhrstufen ist nur mit der Fernbedienung möglich.** Reinigen Sie den Staubbehälter nach jedem Gebrauch des Staubsaugers. Verwenden Sie zur Reinigung des Geräts und des Zubehörs keine chemischen und aggressiven Reinigungsmittel, Scheuerpasten, säure- und lösungsmittelhaltige Produkte oder Metallschwämme. Vermeiden Sie eine Tiefentladung des Akkus. Laden Sie den Akku mindestens alle 2–3 Monate auf, wenn Sie das Gerät über einen längeren Zeitraum nicht benutzen. Erlauben Sie Kindern nicht, das Gerät zu benutzen und/oder damit zu spielen. Eine detaillierte Beschreibung des Geräts, seiner Modi und Funktionen finden Sie in der vollständigen Bedienungsanleitung, die Sie unter **aeno.com/documents** herunterladen können.

LED-Anzeigezustände

Farbe	Zustand	Beschreibung
Weiß *	Blinkt	Das Gerät wird geladen
	Leuchtet	Das Gerät ist voll geladen oder die Reinigung wurde gestartet
Hellblau	Blinkt langsam	Warten auf Geräteaktivierung in der Anwendung

Farbe	Zustand	Beschreibung
	Blinkt schnell	Der Prozess der Geräteaktivierung in der Anwendung ist gestartet
	Leuchtet	Der Prozess der Geräteaktivierung in der Anwendung ist abgeschlossen
Lila	Blinkt	Das Gerät kehrt zum Aufladen zur Ladestation zurück
	Leuchtet	Das Gerät ist entladen
Rot	Blinkt	Gerätefehler. Bitte lesen Sie die vollständige Bedienungsanleitung auf der Webseite aeno.com/documents oder wenden Sie sich an ein autorisiertes Servicezentrum
Anzeige leuchtet nicht		Das Gerät ist im Ruhezustand oder ausgeschaltet

* Die Farbe wechselt zu Blau, wenn eine Verbindung zu einem WLAN-Netzwerk hergestellt wird.

Tastenfunktionen

Aktion	Beschreibung
„Start/Stopp“-Taste	
Drücken und halten	Ein- oder Ausschalten des Geräts
Einmal drücken	Start oder Unterbrechung der Reinigung
„Ladestation“-Taste	
Einmal drücken	Rückkehr zur Ladestation

Vorbereitungen für den Betrieb (Abb. **C**)

1. Öffnen Sie die Verpackung und nehmen Sie das Gerät und das Zubehör heraus.
2. Entfernen Sie alle Verpackungsmaterialien und Verschlüsse von den Seiten des Staubsaugers. (Abb. **C-1**).
3. Befestigen Sie die Seitenbürste (Abb. **C-2**).
4. Stellen Sie die Ladestation auf eine ebene, stabile, horizontale Fläche, wie in Abb. **C-3** gezeigt, und schließen Sie die Ladestation an das Stromnetz an: Stecken Sie den Netzkabelstecker in den Anschluss an der Ladestation und den Stecker in eine Steckdose.
5. Setzen Sie den Staubsauger auf die Ladestation, indem Sie die

Ladekontakte des Staubsaugers mit den Kontakten der Ladestation verbinden (Abb. **C-4**): Die LED-Anzeige blinkt weiß und der Ladevorgang startet. Wenn der Ladevorgang abgeschlossen ist, leuchtet die LED kontinuierlich weiß.

Hinweis. Der erste Laden dauert bis zu 6,5 Stunden.

Manuelle Steuerung

ACHTUNG! Entfernen Sie alle gefährlichen Gegenstände vom Boden, bevor Sie den Staubsauger benutzen (siehe „Einschränkungen und Warnhinweise“), Netzkabel, Wertsachen.

Halten Sie die „Start/Stopp“-Taste 3 Sekunden lang gedrückt, um das Gerät einzuschalten. Der Staubsauger schaltet in den Standby-Modus. Wählen Sie die Reinigungsart:

Trockenreinigung. Drücken Sie die „Start/Stopp“-Taste einmal, um die Reinigung zu starten.

Trocken- und Nassreinigung. Führen Sie die folgenden Schritte aus, um die Trocken- und Nassreinigung zu starten:

1. Nehmen Sie den 2-in-1-Behälter aus dem Staubsaugergehäuse (Abb. **D-1**).
2. Füllen Sie den Wasserbehälter zu mindestens 2/3 seines Volumens mit gereinigtem Wasser (Abb. **D-2**).
3. Befestigen Sie den Stoffwischtuch am Wischtuchhalter. Befestigen Sie den Wischtuchhalter mit den Stoffwischtuch am Behälter (Abb. **D-3**).
4. Setzen Sie den Behälter wieder in das Staubsaugergehäuse ein (Abb. **D-4**).
5. Starten Sie die Reinigung, indem Sie einmal auf die „Start/Stopp“-Taste drücken.

   Hinweis. Sie können die Reinigung unterbrechen, indem Sie die „Start/Stopp“-Taste erneut drücken. Wenn Sie 10 Minuten lang nichts tun, geht der Staubsauger in den Schlafmodus über und alle Anzeigen erlöschen. Drücken Sie die „Start/Stopp“-Taste erneut, um die Reinigung fortzusetzen.

   Hinweis. Der Staubsauger kehrt nach Abschluss der Reinigung und bei niedrigem Akkustand automatisch zur Ladestation zurück. Nach dem Laden setzt der Staubsauger die Reinigung an der Stelle fort, an der sie unterbrochen wurde.

Verbinden Sie Ihr Gerät mit der Anwendung

Hinweis. Es wird empfohlen, so nah wie möglich am Staubsauger und, wenn möglich, am WLAN-Router zu bleiben, während das Gerät mit der Anwendung verbunden ist.

1. Schließen Sie die Ladestation an das Stromnetz an.
2. Setzen Sie den Staubsauger auf die Ladestation, indem Sie die Kontakte des Staubsaugers mit den Kontakten der Ladestation verbinden (Abb. **C-4**).
3. Verbinden Sie Ihr Smartphone mit einem WLAN-Netzwerk (2,4 GHz).
4. Laden Sie die AENO Mobile Anwendung von Google Play oder dem App Store herunter und registrieren Sie ein neues Konto oder melden Sie sich bei Ihrem Benutzerkonto an.
5. Drücken Sie auf dem Startbildschirm der Anwendung auf „Gerät hinzufügen". Wenn Sie bereits Geräte mit der Anwendung verbunden haben, drücken Sie auf das „+" in der oberen rechten Ecke und wählen Sie „Gerät hinzufügen".
   Hinweis. Wenn Sie vom System aufgefordert werden, Funktionen auf Ihrem Smartphone zu aktivieren, befolgen Sie die dort gegebenen Hinweise.
6. In dem sich öffnenden Fenster wählen Sie die Kategorie „Staubsauger".
7. Geben Sie den Namen und das Passwort Ihres WLAN-Netzwerks ein, falls sie nicht automatisch angezeigt werden. Drücken Sie auf „Weiter".
8. Halten Sie die „Ladestation"-Taste am Staubsauger gedrückt, bis die LED-Anzeige blau blinkt.
9. Aktivieren Sie in der Anwendung das Feld „Bestätigen" und drücken Sie auf „Weiter".
10. Verbinden Sie Ihr Smartphone mit einem WLAN-Hotspot namens „Smart Life – XXXX". Gehen Sie zurück zur Anwendung und drücken Sie auf „Verbinden".
11. Warten Sie, bis der Bildschirm „Automatische Suche" erscheint und die Meldung „Erfolgreich hinzugefügte Geräte: 1" angezeigt wird. Drücken Sie „Fertig".
    Hinweis. Wenn die Verbindung zur Anwendung fehlschlägt, überprüfen Sie die Einstellungen des WLAN-Routers unter **aeno.com/router-help** und stellen Sie die Verbindung erneut her.

Um das Gerät über die Anwendung sowie über Sprachassistenten fernzusteuern, lesen Sie die vollständige Bedienungsanleitung auf der Webseite **aeno.com/documents**.

Reinigung und Pflege (Abb. **E**)

ACHTUNG! Achten Sie darauf, dass die Walzenbürste und der HEPA-Filter nicht mit Wasser in Berührung kommen.

1. Trennen Sie das Gerät vor der Reinigung vom Stromnetz.
2. Nehmen Sie den 2-in-1-Behälter aus dem Staubsaugergehäuse (Abb. **E-1**).
3. Leeren Sie die restliche Flüssigkeit aus dem Wasserbehälter (Abb. **E-2**).
4. Schütteln Sie den Inhalt des Staubbehälters in den Mülleimer (Abb. **E-3**).
5. Entfernen Sie Schmutz vom HEPA-Filter und den Vorfilter mit einer trockenen Bürste oder einem Tuch (Abb. **E-4**).
6. Nehmen Sie die Seitenbürste und den Stoffwischtuch von dem Staubsauger ab und spülen Sie ihnen mit warmem Wasser aus (Abb. **E-5**).
7. Entfernen Sie Haare und Schmutz von der Walzenbürste mit der Staubsaugerpflegebürste (im Lieferumfang enthalten) (Abb. **E-6**).

Lassen Sie das Zubehör außerhalb von Heizgeräten trocknen. Stellen Sie sicher, dass alle Teile des Zubehörs sowie die Düsen und Bürsten vollständig trocken sind, bevor Sie sie wieder einrichten.

Fehlerbehebung

- **Der Staubsauger lädt nicht.** Mögliche Ursachen: Die Steckdose ist defekt; die Ladestation ist nicht an das Stromnetz angeschlossen; die Kontakte der Ladestation und/oder des Staubsaugers sind verschmutzt. Lösung: Überprüfen Sie die Funktionsfähigkeit der Steckdose, indem Sie ein anderes Gerät daran anschließen, schließen Sie das Netzkabel gegebenenfalls an eine funktionsfähige Steckdose an; prüfen Sie den Anschluss des Netzkabels an die Ladestation und an das Stromnetz; wischen Sie die Kontakte mit einem trockenen, weichen Tuch ab.
- **Der Staubsauger kehrt zur Ladestation zurück, bis die Reinigung abgeschlossen ist.** Mögliche Ursache: Die Akkuladung beträgt weniger als 20 %. Lösung: Laden Sie den Staubsauger.

- **Die Ansaugleistung hat nachgelassen**. Mögliche Ursachen: Staubbehälter voll; Walzenbürste verstopft. Lösung: Reinigen Sie den Staubbehälter und/oder die Walzenbürste.

ACHTUNG! Wenn keine der vorgeschlagenen Methoden das Problem behebt, wenden Sie sich an Ihren Lieferanten oder eine autorisierte Kundendienststelle. Nehmen Sie das Gerät nicht auseinander und versuchen Sie nicht, es selbst zu reparieren.

ASBISC behält sich das Recht vor, das Gerät zu modifizieren und Änderungen und Ergänzungen an diesem Dokument vorzunehmen, ohne die Benutzer vorher zu informieren. **Dieses Gerät entspricht den geltenden Sicherheitsanforderungen.** Das Produktionsdatum finden Sie auf der Verpackung.

Die Garantiezeit und Nutzungsdauer beträgt 2 Jahre ab dem Verkaufsdatum des Produkts im Einzelhandel. Angaben zum Hersteller: ASBISC Enterprises PLC, Iapetou, 1, Agios Athanasios, 4101, Limassol, Cyprus (Zypern). Tel.: +48732080077, E-mail: info@asbis.com, asbis.com. Hergestellt in China. Alle hier erwähnten Warenzeichen und Handelsmarken sind Eigentum ihrer jeweiligen Inhaber.

Aktuelle Informationen und eine ausführliche Beschreibung des Geräts sowie Anschlusshinweise, Zertifikate, Informationen zu Abnahmegesellschaften und Garantien stehen unter **aeno.com/documents** zum Download bereit.

VEREINFACHTE KONFORMITÄTSERKLÄRUNG. Hiermit ASBISC erklärt, dass das Gerät mit der Richtlinie 2014/53/EU übereinstimmt. Den vollständigen Text der EU-Konformitätserklärung finden Sie unter folgender Webadresse: **aeno.com/userfiles/files/Certificates/CE/RC7S-RC8S.pdf**.

RoHS-Richtlinie. Das Gerät entspricht den Anforderungen der RoHS-Richtlinie 2011/65/EU zur Beschränkung gefährlicher Stoffe, einschließlich der Anforderungen der RoHS-Richtlinie 2015/863/EU.

ELL Η ηλεκτρική σκούπα ρομπότ **AENO™** είναι μια οικιακή συσκευή σχεδιασμένη για αυτόματο καθαρισμό χώρων.

Μοντέλα: ARC0007S (μαύρο), **ARC0008S** (λευκό).

Τεχνικά χαρακτηριστικά

Ηλεκτρική σκούπα ρομπότ. Παράμετροι εισόδου: 19 V (DC), 1,0 A, 19,0 W (μέγιστο). Μπαταρία: ιόντων λιθίου μη αφαιρούμενη, 14,4 V, 5200 mAh. Ονομαστική ισχύς: 60,0 W. Συχνότητα Wi-Fi: 2,4 GHz. Ισχύς εκπομπών: +13 dBm / 19,95 mW. Χρόνος φόρτισης: έως 5,5 ώρες. Χρόνος λειτουργίας μετά από πλήρη φόρτιση: έως 240 λεπτά. Λειτουργικά χαρακτηριστικά: 4 λειτουργίες αναρρόφησης (έως 4 kPa), 3 επίπεδα παροχής νερού. Επιφάνεια καθαρισμού: ≤ 300 m^2. Τύπος καθαρισμού: στεγνό, υγρό. Δοχείο 2 σε 1: 300 ml (δοχείο σκόνης), 300 ml (δεξαμενή νερού). Μέγιστο ύψος του εμποδίου που πρέπει να ξεπεραστεί: 20 mm. Επίπεδο θορύβου (σε απόσταση 1 m): ≤ 68 dB. Φίλτρο HEPA: κλάση H12· ωφέλιμη ζωή – έως 150 ώρες λειτουργίας. Έλεγχος: χειροκίνητο, τηλεχειριστήριο (εφαρμογή AENO, βοηθοί φωνής). Μέγεθος (διάμετρος × ύψος): 350×98 χλστ. Υλικό σώματος: πλαστικό ABS, γυαλί. Συνθήκες λειτουργίας: θερμοκρασία 0…+45 °C, σχετική υγρασία ≤ 90% (χωρίς συμπύκνωση). Συνθήκες αποθήκευσης: θερμοκρασία 0…+70 °C, σχετική υγρασία ≤ 90% (χωρίς συμπύκνωση).

Βάση φόρτισης. Παράμετροι εισόδου: 100–240 V (AC), 50/60 Hz, 1,0 A. Παράμετροι εξόδου: 19 V (DC), 1,0 A, 19,0 W (μέγιστο). Μήκος καλωδίου τροφοδοσίας: 1,2 m. Τύπος φις: C.

Το πακέτο προμήθειας (εικ. **A**)

A-1 – ηλεκτρική σκούπα ρομπότ, A-2 – βάση φόρτισης, A-3 – δοχείο 2 σε 1, A-4 – μονάδα για υφασμάτινο μαξιλάρι, A-5 – υφασμάτινο μαξιλάρι (2 τεμ.), A-6 – πλαϊνή βούρτσα (2 τεμ.), A-7 – κυλινδρική βούρτσα, A-8 – φίλτρο HEPA (2 τεμ.), A-9 – προφίλτρο, A-10 – καλώδιο τροφοδοσίας, A-11 – βούρτσα για τη φροντίδα της ηλεκτρικής σκούπας, σύντομο εγχειρίδιο χρήσης.

Στοιχεία και εξαρτήματα συσκευής (εικ. **B**)

B-1 – κουμπί «Βάση», B-2 – κουμπί «Έναρξη/Διακοπή», B-3 – ένδειξη LED, B-4 – επαφές φόρτισης βάσης, B-5 – επαφές φόρτισης ηλεκτρικής σκούπας ρομπότ, B-6 – πλαϊνή βούρτσα.

Περιορισμοί και προειδοποιήσεις

ΠΡΟΣΟΧΗ! Η ηλεκτρική σκούπα δεν προορίζεται για τη συλλογή σκόνης και υπολειμμάτων

Εάν έχετε οποιεσδήποτε ερωτήσεις ή δυσκολίες κατά τη χρήση της συσκευής AENO, επικοινωνήστε με την υπηρεσία υποστήριξης μέσω ηλεκτρονικού ταχυδρομείου στη διεύθυνση **support@aeno.com** ή μέσω διαδικτυακής συνομιλίας στη διεύθυνση **aeno.com/service-and-warranty**. Οι ειδικοί μας θα σας βοηθήσουν να τα καταλάβετε όλα, και δεν θα χρειαστεί να χάσετε χρόνο και δυνάμεις για να επισκεφθείτε το κατάστημα.

που δημιουργούνται κατά τις εργασίες κατασκευής. Πριν χρησιμοποιήσετε τη συσκευή, αφαιρέστε από το δάπεδο όλα τα επικίνδυνα αντικείμενα, εύφλεκτα, εκρηκτικά, δηλητηριώδη και/ή πτητικές ουσίες, υλικά που καπνίζουν ή/και καίγονται, αιχμηρά αντικείμενα και υγρά.
ΠΡΟΣΟΧΉ! Οι σκοτεινές περιοχές του δαπέδου ενδέχεται να μην αντανακλούν τις ακτίνες υπέρυθρου φωτός που στέλνουν οι αισθητήρες ύψους και θα γίνουν αντιληπτές από την ηλεκτρική σκούπα ως εμπόδιο.
ΠΡΟΣΟΧΉ! Όταν γεμίζετε τη δεξαμενή νερού, χρησιμοποιείτε μόνο καθαρό νερό. Μην προσθέτετε αρώματα, απορρυπαντικά, αλκοόλες ή ζεστό νερό στη δεξαμενή.
Διαβάστε προσεκτικά το παρόν έγγραφο πριν χρησιμοποιήσετε τη συσκευή. Η συσκευή δεν προορίζεται για χρήση από παιδιά κάτω των 14 ετών ή από άτομα με μειωμένες σωματικές, πνευματικές ή διανοητικές ικανότητες, εάν δεν έχουν επαρκή εμπειρία ή γνώση της λειτουργίας της συσκευής, και εάν δεν βρίσκονται υπό την επίβλεψη ατόμου υπεύθυνου για την ασφάλειά τους. Μη χρησιμοποιείτε τη συσκευή σε εξωτερικούς χώρους. Η συσκευή προορίζεται για οικιακή χρήση μόνο σε στεγνές επιφάνειες. Χρησιμοποιείτε τη συσκευή μόνο με στεγνά χέρια. Πριν τη φόρτιση της ηλεκτρικής σκούπας βεβαιωθείτε ότι η ονομαστική τάση και συχνότητα που υποδεικνύονται στις τεχνικές προδιαγραφές ταιριάζουν με τις παραμέτρους τροφοδοσίας. Βεβαιωθείτε ότι το καλώδιο τροφοδοσίας δεν είναι στριμμένο, τσακισμένο, καρφωμένο από οτιδήποτε ή σε επαφή με καυτά αντικείμενα ή πηγές θερμότητας. Για να αντικαταστήσετε ένα κατεστραμμένο καλώδιο, επικοινωνήστε με τον κατασκευαστή, ένα εξουσιοδοτημένο κέντρο σέρβις ή ένα άτομο με τα κατάλληλα προσόντα για να αποφύγετε επικίνδυνες καταστάσεις. Χρησιμοποιήστε μόνο το παρεχόμενο καλώδιο φόρτισης για το πακέτο προμήθειας. Μην τοποθετείτε τη συσκευή σε μέρη όπου μπορεί να πέσει. Μην τοποθετείτε και μην τοποθετείτε τίποτα πάνω στην ηλεκτρική σκούπα. Μη χρησιμοποιείτε τη συσκευή που έχει υποστεί ζημιά ή έχει βρεθεί σε νερό. Μην αποσυναρμολογείτε ή επισκευάζετε τη συσκευή μόνοι σας. Οι επισκευές πρέπει να εκτελούνται από εξειδικευμένο τεχνικό από εξουσιοδοτημένο κέντρο σέρβις. Χρησιμοποιείτε μόνο γνήσια και συνιστώμενα από τον κατασκευαστή αξεσουάρ, αναλώσιμα ή/και ανταλλακτικά. Μην αφήνετε τη συσκευή ενεργοποιημένη χωρίς επίβλεψη. Κρατήστε τα κατοικίδια μακριά από τη συσκευή όταν αυτή βρίσκεται σε λειτουργία. Απαγορεύεται ο βρεγμένος καθαρισμός σε επιφάνειες από χαλί. Για να λειτουργήσει σύμφωνα με το χρονοδιάγραμμα, η ηλεκτρική σκούπα πρέπει να είναι συνεχώς ενεργοποιημένη και φορτισμένη. **Η εναλλαγή των τρόπων αναρρόφησης και των επιπέδων παροχής νερού είναι διαθέσιμη μόνο με τηλεχειριστήριο.** Αδειάζετε το δοχείο σκόνης μετά από κάθε χρήση της ηλεκτρικής σκούπας. Μη χρησιμοποιείτε χημικά ή επιθετικά απορρυπαντικά, λειαντικές πάστες, προϊόντα που περιέχουν οξέα και διαλύτες ή μεταλλικά σφουγγάρια για να καθαρίσετε τη συσκευή και τα εξαρτήματά της. Να αποφεύγετε τη βαθιά εκφόρτιση της μπαταρίας. Εάν η συσκευή δεν χρησιμοποιείται για

μεγάλο χρονικό διάστημα, φορτίστε την μπαταρία τουλάχιστον μία φορά κάθε 2–3 μήνες. Μην επιτρέπετε στα παιδιά να χρησιμοποιούν τη συσκευή ή/και να παίζουν με αυτή. Μια λεπτομερής περιγραφή της συσκευής, των λειτουργιών και των λειτουργιών της μπορείτε να βρείτε στο πλήρες εγχειρίδιο οδηγιών, που είναι διαθέσιμο για λήψη στη διεύθυνση **aeno.com/documents**.

Καταστάσεις ένδειξης LED

Χρώμα	Κατάσταση	Περιγραφή
Λευκό *	Αναβοσβήνει	Η συσκευή φορτίζει
	Ανάβει	Φόρτιση της συσκευής ολοκληρώθηκε ή έχει ξεκινήσει ο καθαρισμός
Μπλε	Αναβοσβήνει αργά	Αναμονή ενεργοποίησης συσκευής στην εφαρμογή
	Αναβοσβήνει γρήγορα	Η διαδικασία ενεργοποίησης της συσκευής στην εφαρμογή έχει ξεκινήσει
	Ανάβει	Ολοκληρώθηκε η διαδικασία ενεργοποίησης της συσκευής στην εφαρμογή
Βιολέ	Αναβοσβήνει	Η συσκευή επιστρέφει στη βάση για φόρτιση
	Ανάβει	Η συσκευή εκφορτίζεται
Κόκκινο	Αναβοσβήνει	Σφάλμα συσκευής. Βλ. πλήρεις οδηγίες χρήσης στην ιστοσελίδα aeno.com/documents ή επικοινωνήστε με επίσημο κέντρο εξυπηρέτησης
Ο δείκτης δεν ανάβει		Η συσκευή βρίσκεται σε κατάσταση αναστολής λειτουργίας ή απενεργοποιημένη

* Το χρώμα γίνεται μπλε όταν συνδέεται σε δίκτυο Wi-Fi.

Λειτουργίες κουμπιών

Δράση	Περιγραφή
Κουμπί «Έναρξη/Διακοπή»	
Πάτημα παρατεταμένα	Ενεργοποίηση ή απενεργοποίηση της συσκευής
Πατήστε μία φορά	Έναρξη ή παύση του καθαρισμού
Κουμπί «Βάση»	
Πατήστε μία φορά	Επιστροφή στη βάση για φόρτιση

Προετοιμασία για χρήση (εικ. **C**)

1. Ανοίξτε τη συσκευασία και αφαιρέστε τη συσκευή και τα αξεσουάρ.
2. Αφαιρέστε όλα τα υλικά συσκευασίας, την προστατευτική μεμβράνη και τα βύσματα στα πλαϊνά της ηλεκτρικής σκούπας (εικ. **C-1**).

3. Τοποθετήστε την πλαϊνή βούρτσα (εικ. **C-2**).
4. Τοποθετήστε τη βάση φόρτισης σε μια επίπεδη, σταθερή, οριζόντια επιφάνεια όπως φαίνεται στην εικ. **C-3** και συνδέστε τη βάση στο τροφοδοτικό: εισάγετε το βύσμα του καλωδίου τροφοδοσίας στον σύνδεσμο στη βάση και το φις στην πρίζα.
5. Τοποθετήστε την ηλεκτρική σκούπα στη βάση φόρτισης συνδέοντας τις επαφές φόρτισης στην ηλεκτρική σκούπα με τις επαφές στη βάση (εικ. **C-4**): η ενδεικτική λυχνία LED θα αναβοσβήσει λευκή και η φόρτιση θα ξεκινήσει. Μόλις ολοκληρωθεί η φόρτιση, η ένδειξη θα παραμείνει σταθερά λευκή.
   Σημείωση. Η πρώτη φόρτιση διαρκεί έως και 6,5 ώρες.

Χειροκίνητη παράκαμψη

ΠΡΟΣΟΧΉ! Πριν χρησιμοποιήσετε την ηλεκτρική σκούπα, αφαιρέστε όλα τα επικίνδυνα αντικείμενα (βλ. «Περιορισμοί και προειδοποιήσεις», τα καλώδια ρεύματος και τα τιμαλφή από το πάτωμα.

Πατήστε και κρατήστε πατημένο το κουμπί «Έναρξη/Διακοπή» για 3 δευτερόλεπτα για να ενεργοποιήσετε τη συσκευή. Η ηλεκτρική σκούπα θα τεθεί σε κατάσταση αναμονής. Επιλέξτε τον τύπο καθαρισμού:

Στεγνό καθάρισμα. Για να ξεκινήσετε τον καθαρισμό, πατήστε το κουμπί «Έναρξη/Διακοπή» μία φορά.

Ξηρό και υγρό καθάρισμα. Για να ξεκινήσετε τον στεγνό και υγρό καθαρισμό, ακολουθήστε τα παρακάτω βήματα:

1. Αφαιρέστε το δοχείο 2 σε 1 από το σώμα της ηλεκτρικής σκούπας (εικ. **D-1**).
2. Γεμίστε τη δεξαμενή νερού με καθαρό νερό τουλάχιστον στα 2/3 του όγκου της (εικ. **D-2**).
3. Τοποθετήστε το κάλυμμα υφάσματος στη μονάδα. Στερεώστε τη μονάδα με το κάλυμμα στο δοχείο (εικ. **D-3**).
4. Τοποθετήστε ξανά το δοχείο στο σώμα της ηλεκτρικής σκούπας (εικ. **D-4**).
5. Ξεκινήστε τον καθαρισμό πατώντας το κουμπί «Έναρξη/Διακοπή» μία φορά.
   Σημείωση. Μπορείτε να διακόψετε τον καθαρισμό πατώντας ξανά το κουμπί «Έναρξη/Διακοπή». Εάν δεν πραγματοποιηθεί καμία ενέργεια για 10 λεπτά, η ηλεκτρική σκούπα μπαίνει σε κατάσταση αναστολής λειτουργίας και όλες οι ενδείξεις σβήνουν. Για να συνεχίσετε τον καθαρισμό, πατήστε ξανά το κουμπί «Έναρξη/Διακοπή».
   Σημείωση. Η ηλεκτρική σκούπα επιστρέφει αυτόματα στη βάση φόρτισης μετά την ολοκλήρωση του καθαρισμού ή όταν η φόρτιση της μπαταρίας είναι χαμηλή. Μετά τη φόρτιση, η ηλεκτρική σκούπα συνεχίζει τον καθαρισμό από το σημείο όπου διακόπηκε.

Σύνδεση της συσκευής σας στην εφαρμογή

Σημείωση. Όταν συνδέετε τη συσκευή σας στην εφαρμογή, συνιστάται να βρίσκεστε όσο το δυνατόν πιο κοντά στην ηλεκτρική σκούπα και, αν είναι δυνατόν, στο δρομολογητή Wi-Fi.

1. Συνδέστε τη βάση φόρτισης στο ηλεκτρικό δίκτυο.

2. Τοποθετήστε την ηλεκτρική σκούπα στη βάση φόρτισης συνδέοντας τις επαφές της ηλεκτρικής σκούπας με τις επαφές στη βάση (εικ. **C-4**).
3. Συνδέστε το smartphone σας σε δίκτυο Wi-Fi (2,4 GHz).
4. Κατεβάστε την εφαρμογή AENO για κινητά από το Google Play ή το App Store και εγγραφείτε νέο λογαριασμό ή συνδεθείτε στον λογαριασμό χρήστη σας.
5. Στην κύρια οθόνη της εφαρμογής πατήστε «Προσθήκη συσκευής». Εάν έχετε συσκευές ήδη συνδεδεμένες στην εφαρμογή, κάντε κλικ στο «+» στην επάνω δεξιά γωνία και επιλέξτε «Προσθήκη συσκευής».
   Σημείωση. Εάν τα αιτήματα συστήματος φαίνεται να ενεργοποιούν οποιεσδήποτε λειτουργίες στο smartphone σας, ακολουθήστε τις συστάσεις που υποδεικνύονται εκεί.
6. Στο παράθυρο που ανοίγει, επιλέξτε την κατηγορία «Ηλεκτρική σκούπα».
7. Εισαγάγετε το όνομα και τον κωδικό πρόσβασης του δικτύου Wi-Fi, εάν δεν εμφανίζονται αυτόματα. Πατήστε το «Επόμενο».
8. Πατήστε και κρατήστε πατημένο το κουμπί «Βάση» στην ηλεκτρική σκούπα μέχρι η ένδειξη LED να αρχίσει να αναβοσβήνει μπλε.
9. Στην εφαρμογή επιλέξτε το πλαίσιο δίπλα στο «Επιβεβαίωση» και κάντε κλικ στο «Επόμενο».
10. Συνδέστε το smartphone σας στο σημείο πρόσβασης του Wi-Fi με την ονομασία «Smart Life – XXXX». Επιστρέψτε στην εφαρμογή και κάντε κλικ στο «Σύνδεση».
11. Περιμένετε μέχρι να εμφανιστεί η οθόνη «Αυτόματης αναζήτησης» και να εμφανιστεί το μήνυμα «Προστέθηκαν με επιτυχία συσκευές: 1». Κάντε κλικ στο «Τέλος».
    Σημείωση. Εάν η σύνδεση με την εφαρμογή αποτύχει, ελέγξτε τις ρυθμίσεις του δρομολογητή Wi-Fi στη διεύθυνση **aeno.com/router-help** και δοκιμάστε να συνδεθείτε ξανά.
    Για τον απομακρυσμένο έλεγχο της συσκευής μέσω της εφαρμογής, καθώς και για φωνητικούς βοηθούς, ανατρέξτε στο πλήρες εγχειρίδιο χρήστη στη διεύθυνση **aeno.com/documents**.

Καθαρισμός και φροντίδα (εικ. **E**)

ΠΡΟΣΟΧΗ! Μην αφήνετε την κυλινδρική βούρτσα ή το φίλτρο HEPA να έρθουν σε επαφή με νερό.

1. Πριν τον καθαρισμό, αποσυνδέστε τη συσκευή από την παροχή ρεύματος.
2. Αφαιρέστε το δοχείο 2 σε 1 από το σώμα της ηλεκτρικής σκούπας (εικ. **E-1**).
3. Αδειάστε το υπόλοιπο υγρό από τη δεξαμενή νερού (εικ. **E-2**).
4. Αδειάστε το περιεχόμενο του δοχείου σκόνης στον κάδο απορριμμάτων (εικ. **E-3**).
5. Αφαιρέστε τα υπολείμματα από το φίλτρο HEPA και το προφιλτράρετε χρησιμοποιώντας στεγνή βούρτσα ή πανί (εικ. **E-4**).
6. Αφαιρέστε την πλαϊνή βούρτσα και το υφασμάτινο κάλυμμα από την ηλεκτρική σκούπα και ξεπλύνετε με ζεστό νερό (εικ. **E-5**).
7. Αφαιρέστε τρίχες και υπολείμματα από την κυλινδρική βούρτσα χρησιμοποιώντας τη βούρτσα καθαρισμού με ηλεκτρική σκούπα (περιλαμβάνεται) (εικ. **E-6**).

Αφήστε τα εξαρτήματα να στεγνώσουν μακριά από θερμαντήρες. Πριν την επανεγκατάσταση, βεβαιωθείτε ότι όλα τα μέρη των εξαρτημάτων, καθώς και τα εξαρτήματα και οι βούρτσες, είναι εντελώς στεγνά.

Αντιμετώπιση πιθανών προβλημάτων

- **Η ηλεκτρική σκούπα δεν φορτίζει.** Πιθανοί λόγοι: η πρίζα είναι ελαττωματική, η βάση φόρτισης δεν είναι συνδεδεμένη στο δίκτυο, οι επαφές στη βάση ή/και στην ηλεκτρική σκούπα είναι βρώμικες. Λύση: ελέγξτε τη δυνατότητα συντήρησης της πρίζας συνδέοντας μια άλλη συσκευή σε αυτήν, και εάν είναι απαραίτητο, συνδέστε το καλώδιο τροφοδοσίας σε μια πρίζα εργασίας· ελέγξτε τη σύνδεση του καλωδίου τροφοδοσίας με τη βάση και το ηλεκτρικό δίκτυο, σκουπίστε τις επαφές με στεγνό μαλακό πανί.
- **Η ηλεκτρική σκούπα επιστρέφει στη βάση πριν ολοκληρωθεί ο καθαρισμός.** Πιθανή αιτία: η φόρτιση της μπαταρίας είναι μικρότερη από 20%. Λύση: φορτίστε την ηλεκτρική σκούπα.
- **Η δύναμη της αναρρόφησης έχει μειωθεί**. Πιθανοί λόγοι: το δοχείο σκόνης είναι γεμάτο, η κυλινδρική βούρτσα είναι βουλωμένη. Λύση: καθαρίστε τον κάδο σκόνης και/ή την κυλινδρική βούρτσα.

ΠΡΟΣΟΧΉ! Εάν καμία από τις προτεινόμενες μεθόδους δε σας βοήθησε στην επίλυση του προβλήματος, επικοινωνήστε με τον προμηθευτή σας ή με ένα εξουσιοδοτημένο κέντρο σέρβις. Μην αποσυναρμολογείτε ή προσπαθείτε να επιδιορθώσετε τη συσκευή μόνοι σας.

Η εταιρεία ASBISC διατηρεί το δικαίωμα να τροποποιήσει τη συσκευή και να κάνει αλλαγές και προσθήκες σε αυτό το έγγραφο χωρίς προηγούμενη ειδοποίηση των χρηστών. **Αυτή η συσκευή συμμορφώνεται με τις ισχύουσες απαιτήσεις ασφαλείας.** Δείτε τη συσκευασία για την ημερομηνία κατασκευής.

Η περίοδος εγγύησης και η διάρκεια ζωής είναι 2 έτη από την ημερομηνία λιανικής πώλησης του προϊόντος.

Πληροφορίες κατασκευαστή: ASBISC Enterprises PLC, Iapetou, 1, Agios Athanasios, 4101, Limassol, Cyprus (Κύπρος). Τηλ.: +48732080077, ηλ. ταχυδρομείο: info@asbis.com, asbis.com. Κατασκευασμένο στην Κίνα. Όλα τα εμπορικά σήματα και οι εμπορικές ονομασίες που αναφέρονται στο παρόν αποτελούν ιδιοκτησία των αντίστοιχων κατόχων τους.

Οι τρέχουσες πληροφορίες και μια λεπτομερής περιγραφή της συσκευής, καθώς και οδηγίες σύνδεσης, πιστοποιητικά, πληροφορίες σχετικά με εταιρείες που δέχονται αξιώσεις ποιότητας και εγγύησης, είναι διαθέσιμες για λήψη στη διεύθυνση **aeno.com/documents**.

ΑΠΛΟΥΣΤΕΥΜΈΝΗ ΔΉΛΩΣΗ ΣΥΜΜΌΡΦΩΣΗΣ. Δια του παρόντος, η ASBISC δηλώνει ότι η συσκευή συμμορφώνεται με την Οδηγία 2014/53/EU. Το πλήρες κείμενο της Δήλωσης συμμόρφωσης ΕΕ μπορείτε να το βρείτε στην ακόλουθη διεύθυνση στο διαδίκτυο: **aeno.com/userfiles/files/Certificates/CE/RC7S-RC8S.pdf**.

Οδηγία RoHS. Η συσκευή συμμορφώνεται με τις πρόνοιες της Οδηγίας RoHS 2011/65/EU σχετικά με τον περιορισμό των επικίνδυνων ουσιών, συμπεριλαμβανομένων των διατάξεων της οδηγίας RoHS 2015/863/EU.

EST Robot tolmuimeja **AENO™** on kodumajapidamises kasutatav seade, mis on mõeldud ruumide automaatseks puhastamiseks.

Mudelid: ARC0007S (must), **ARC0008S** (valge).

Tehnilised andmed

Robot tolmuimeja. Sisendparameetrid: 19 V (DC); 1,0 A; 19,0 W (maks.). Aku: liitium-ioonaku mittevahetatav; 14,4 V; 5200 mAh. Nimivõimsus: 60,0 W. Wi-Fi sagedus: 2,4 GHz. Saatevõimsus: +13 dBm / 19,95 mW. Laadimisaeg: kuni 5,5 t. Tööaeg pärast täielikku laadimist: kuni 240 min. Funktsionaalsed omadused: 4 imemisrežiimi (kuni 4 kPa), 3 vee tarnetasandite. Puhastuspindala: ≤ 300 m^2. Puhastuse tüüp: kuiv, märg. 2-in-1 konteiner: 300 ml (tolmukarp), 300 ml (veepaak). Ületatava takistuse maksimaalne kõrgus: 20 mm. Müratase (1 m kaugusel): ≤ 68 dB. HEPA-filter: klass H12; kasutusiga – kuni 150 töötundi. Juhtimine: käsitsi, kaugjuhtimine (AENO rakendus, häälassistendid). Suurus (läbimõõt × kõrgus): 350×98 mm. Korpuse materjal: ABS plastik, klaas. Töötingimused: temperatuur 0...+45 °C, suhteline õhuniiskus ≤ 90 % (mittekondenseeruv). Ladustamistingimused: temperatuur 0...+70 °C, suhteline õhuniiskus ≤ 90 % (mittekondenseeruv).

Laadimisalus. Sisendparameetrid: 100–240 V (AC); 50/60 Hz; 1,0 A. Väljundparameetrid: 19 V (DC); 1,0 A; 19,0 W (maks.). Toitekaabli pikkus: 1,2 m. Pistiku tüüp: C.

Tarnekomplekt (joonis **A**)

A-1 – robot tolmuimeja, A-2 – laadimisalus, A-3 – 2-in-1 konteiner, A-4 – kangakattemoodul, A-5 – kangakate (2 tk), A-6 – külgharja (2 tk), A-7 – rullharja, A-8 – HEPA-filter (2 tk), A-9 – eelfilter, A-10 – toitekaabel, A-11 – tolmuimeja hooldushari, kiirjuhend.

Seadme elemendid ja tarvikud (joonis **B**)

B-1 – „Alus“ nupp, B-2 – „Start/Stop“ nupp, B-3 – LED-indikaator, B-4 – aluse laadimiskontaktid, B-5 – robot tolmuimeja laadimiskontaktid, B-6 – külgharja.

Kui teil on küsimusi või raskusi oma AENO seadme kasutamisel, võtke palun ühendust tugimeeskonnaga e-posti aadressil **support@aeno.com** või veebivestluses aadressil **aeno.com/service-and-warranty**. Spetsialistid aitavad teil asju lahendada, nii et te ei pea raiskama aega ja vaeva poes käimiseks.

Piirangud ja hoiatused

TÄHELEPANU! Tolmuimeja ei ole ette nähtud ehitustöödel tekkiva tolmu ja prahi. Enne seadme kasutamist eemaldage põrandalt kõik ohtlikud esemed, tuleohtlikud, plahvatusohtlikud, mürgised ja/või lenduvad ained, suitsetavad ja/või põlevad materjalid, teravad esemed, vedelikud.

TÄHELEPANU! Põrandapinna tumedad alad ei pruugi peegeldada kõrguste vaheandurite poolt saadetud infrapunakiiri ja tolmuimeja tajub seda takistusena.

TÄHELEPANU! Veepaagi täitmisel kasutage ainult puhastatud vett. Ärge lisage paaki lõhnaaineid, puhastusvahendeid, alkohole, kuuma vett.

Enne seadme kasutamist lugege seda dokumenti hoolikalt läbi. Seade ei ole ette nähtud kasutamiseks alla 14-aastastele lastele või füüsiliselt, vaimselt või intellektuaalselt piiratud võimetega isikutele, kui neil ei ole piisavat kogemust või teadmisi seadme kasutamisest, ja kui nad ei ole nende ohutuse eest vastutava isiku järelevalve all. Ärge kasutage seadet välitingimustes. Seade on ette nähtud ainult koduseks kasutamiseks kuivale pinnale. Kasutage seadet ainult kuivade kätega. Enne tolmuimeja laadimist veenduge, et tehnilistes andmetes määratud nimipinge ja sagedus vastavad vooluvõrgule. Veenduge, et toitekaabel ei oleks väändunud, paindunud, kinni pigistatud ega puutuks kokku kuumade esemete või soojusallikatega. Kahjustatud juhtme asendamiseks ohtlike olukordade vältimiseks pöörduge tootja, volitatud teeninduskeskuse või vastava kvalifikatsiooniga spetsialisti poole. Kasutage seadme laadimiseks ainult tarnekomplekti laadimiskaablit. Ärge asetage seadet kohta, kust see võib maha kukkuda. Ärge asetage ega pange midagi tolmuimeja peale. Ärge kasutage seadet, mis on kahjustatud või on olnud vees. Ärge võtke seadet ise lahti ega parandage seda. Remonti peab teostama kvalifitseeritud tehnik volitatud hoolduskeskuses. Kasutage ainult originaalseid ja tootja soovitatud tarvikuid, kulumismaterjale ja/või varuosi. Ärge jätke seadet järelevalveta sisse lülitatud. Hoidke lemmikloomad seadmest eemal, kui see töötab. Ärge märgpuhastage vaipu. Planeeritud tööks peab tolmuimeja olema alati sisse lülitatud ja laetud. **Imemisrežiimide ja vee tarnetasandite saab vahetada ainult kaugjuhtimine.** Puhastage tolmukarp pärast iga tolmuimeja kasutamist. Ärge kasutage seadme ja tarvikute puhastamiseks keemilisi ja agressiivseid puhastusvahendeid, abrasiivseid

pastasid, happeid ja lahusteid sisaldavaid tooteid ega metallist käsnaid. Vältige aku sügavat tühjenemist. Laadige akut vähemalt 1 kord 2–3 kuu jooksul, kui seadet ei kasutata pikka aega. Ärge lubage lastel seadet kasutada ja/või sellega mängida. Seadme üksikasjalik, selle töörežiimide ja funktsioonide on esitatud täielikus kasutusjuhendis, mis on allalaaditav aadressil **aeno.com/documents**.

LED-indikaatori staatused

Värv	Staatus	Kirjeldus
Valge *	Vilkuv	Seade laadib
	Põleb	Seade on täielikult laetud või puhastamine on alanud
Helesinine	Vilgub aeglaselt	Ootab seadme aktiveerimist rakenduses
	Vilgub kiiresti	Seadme aktiveerimisprotsess rakenduses on alanud
	Põleb	Seadme aktiveerimisprotsess rakenduses on lõpule viidud
Lilla	Vilkuv	Seade naaseb laadimisalus
	Põleb	Seade on tühjendatud
Punane	Vilkuv	Seadme viga. Vaadake täielikku kasutusjuhendit on saadaval veebilehel aeno.com/documents või volitatud teeninduskeskusest
Indikaator ei põle		Seade on puhkeolekus või väljalülitatud

* Wi-Fi-võrguga ühendamisel muutub värv helesiniseks.

Nupu funktsioonid

Tegevus	Kirjeldus
„Start/Stop“ nupp	
Vajutage ja hoidke all	Seadme sisse- või väljalülitamine
Vajutage üks kord	Puhastamise alustamine või peatamine
„Alus“ nupp	
Vajutage üks kord	Naasmine laadimisalusele

Ettevalmistused kasutamiseks (joonis **C**)

1. Avage pakend ja võtke seade ja tarvikud välja.

2. Eemaldage tolmuimeja külgedelt kõik pakkematerjalid, kaitsekile ja pistikud (joonis **C-1**).
3. Kinnitage külgharja (joonis **C-2**).
4. Asetage laadimisalus tasasele, stabiilsele horisontaalsele pinnale, nagu on näidatud joonisel **C-3**, ja ühendage alus vooluvõrku: sisestage toitekaabli pistik aluse pessa ja pistiku vooluvõrku.
5. Asetage tolmuimeja laadimisalusele, ühendades tolmuimeja laadimiskontaktid aluse kontaktidega (joonis **C-4**): LED-indikaator vilgub valgena, laadimine algab. Kui laadimine on lõppenud, indikaator põleb pidevalt valgel.
   Märkus. Esimene laadimine võtab aega kuni 6,5 tundi.

Käsitsi juhtimine

TÄHELEPANU! Enne tolmuimeja kasutamist eemaldage põrandalt kõik ohtlikud esemed (vt „Piirangud ja hoiatused“), toitekaablid, väärtasjad.

Seadme sisselülitamiseks vajutage ja hoidke 3 sekundit all „Start/Stop“ nupp. Tolmuimeja läheb ooterežiimi. Valige puhastuse tüüp:

Kuivpuhastus. Puhastamise alustamiseks vajutage üks kord nuppu „Start/Stop“.

Kuiv- ja märgpuhastus. Järgige alljärgnevaid samme, et alustada kuiva- ja märgpuhastust:

1. Eemaldage 2-in-1 konteiner tolmuimeja korpusest (joonis **D-1**).
2. Täitke veepaak puhastatud veega vähemalt 2/3 ulatuses (joonis **D-2**).
3. Kinnitage kangakate mooduli külge. Kinnitage moodul koos kate konteineri külge (joonis **D-3**).
4. Asetage konteiner tagasi tolmuimeja korpusesse (joonis **D-4**).
5. Alustage puhastamist, vajutades üks kord nuppu „Start/Stop“.
   Märkus. Saate puhastamise katkestada, vajutades uuesti nuppu „Start/Stop“. Kui 10 minuti jooksul ei tehta ühtegi toimingut, lülitub tolmuimeja puhkeolekusse ja kõik indikaatorid kustuvad. Puhastamise jätkamiseks vajutage uuesti nuppu „Start/Stop“.
   Märkus. Tolmuimeja naaseb automaatselt laadimisalusele pärast puhastamise lõpetamist ja ka siis, kui aku laetus on tühi. Pärast laadimist jätkab tolmuimeja puhastamist kohast, kus see katkestati.

Seadme ühendamine rakendusega

Märkus. Soovitatav on jääda võimalikult lähedale tolmuimejale ja võimaluse korral ka Wi-Fi-ruuterile, kui seade on rakendusega ühendatud.

1. Ühendage laadimisalus vooluvõrku.
2. Asetage tolmuimeja laadimisalusele, ühendades tolmuimeja kontaktid aluse kontaktidega (joonis **C-4**).
3. Ühendage nutitelefon Wi-Fi-võrku (2,4 GHz).
4. Lae alla AENO mobiilirakendus Google Play või App Store ja registreeri uus konto või logi sisse oma kasutajakontole.
5. Vajutage rakenduse põhiekraanil „Lisa seade“. Kui teil on juba seadmeid rakendusega ühendatud, puudutage paremas ülanurgas olevale „+“ ja valige „Lisa seade“.
   Märkus. Kui saate süsteemiprogrammis olevaid märguandeid, mis paluvad teil nutitelefonis mingeid funktsioone sisse lülitada, järgige märguannetes antud soovitusi.
6. Avanenud aknas valige kategooria „Tolmuimeja“.
7. Sisestage oma Wi-Fi-võrgu nimi ja parool, kui neid ei kuvata automaatselt. Puudutage „Edasi“.
8. Vajutage ja hoidke tolmuimeja „Alus“ nupp all, kuni LED-indikaatorituli vilgub helesiniselt.
9. Märkige taotluses ruut „Kinnita“ ja puudutage nuppu „Edasi“.
10. Ühendage oma nutitelefon Wi-Fi hotspotiga nimega „Smart Life – XXXX“. Minge tagasi rakendusse ja puudutage nuppu „Ühenda“.
11. Oodake, kuni kuvatakse ekraan „Automaatne otsing“ ja ilmub teade „Edukalt lisatud seadmeid: 1“. Puudutage nuppu „Valmis“.
    Märkus. Kui ühendus rakendusega ei õnnestu, kontrollige oma Wi-Fi-ruuteri seadeid aadressil **aeno.com/router-help** ja ühendage uuesti.
    Seadme kaugjuhtimiseks nii rakenduse kui ka häälassistentide kaudu vt täielikku kasutusjuhendit, mis on allalaaditav aadressil **aeno.com/documents**.

Puhastamine ja hooldus (joonis **E**)

TÄHELEPANU! Ärge laske rullharjal ja HEPA-filtril veega kokku puutuda.

1. Enne puhastamist ühendage seade vooluvõrgust lahti.
2. Eemaldage 2-in-1 konteiner tolmuimeja korpusest (joonis **E-1**).

3. Valage ülejäänud vedelik veepaagist välja (joonis **E-2**).
4. Raputage tolmukarpi sisu prügikasti (joonis **E-3**).
5. Eemaldage HEPA-filtri ja eelfiltri prahi kuiva harja või lapiga (joonis **E-4**).
6. Eemaldage tolmuimeja külgharja ja kangakate ning loputage seda sooja veega (joonis **E-5**).
7. Eemaldage rullharjalt karvad ja prahi tolmuimeja hooldusharja (kuulu tarnekomplekti) abil (joonis **E-6**).

Laske tarvikutel kuivada kütteseadmetest eemal. Veenduge, et kõik tarvikute osad ning otsikut ja harjad oleksid enne uuesti paigaldamist täiesti kuivad.

Tõrkeotsing

- **Tolmuimeja ei lae.** Võimalikud põhjused: pistikupesa on vigane; laadimisalus ei ole ühendatud vooluvõrku; aluse ja/või tolmuimeja kontaktid on määrdunud. Lahendus: kontrollige pistikupesa, ühendades sinna teise seadme, vajadusel ühendage toitekaabel hooldatavasse pistikupessa; kontrollige toitekaabli ühendust aluse ja vooluvõrguga; pühkige kontaktid kuiva pehme lapiga.
- **Tolmuimeja pöördub tagasi alusele, kuni puhastamine on lõpetatud.** Võimalik põhjus: aku laetuse tase on alla 20 %. Lahendus: laadige tolmuimeja.
- **Imemisvõimsus on vähenenud**. Võimalikud põhjused: tolmukarp täis; rullharja ummistunud. Lahendus: puhastage tolmukarp ja/või rullharja.

TÄHELEPANU! Kui ükski soovitatud meetoditest ei aita probleemi lahendada, võtke ühendust oma tarnija või volitatud teeninduskeskusega. Ärge võtke seadet lahti ega üritage seda ise parandada.

ASBISC jätab endale õiguse muuta seadet ning teha muudatusi ja täiendusi käesolevasse dokumenti ilma kasutajate eelneva teavitamiseta. **See seade vastab kehtivatele ohutusnõuetele.** Tootmiskuupäeva vt pakendilt. Garantiiaeg ja kasutusiga on 2 aastat alates toote jaemüügi kuupäevast. Tootja andmed: ASBISC Enterprises PLC, Iapetou, 1, Agios Athanasios, 4101, Limassol, Cyprus (Küpros). Tel.: +48732080077, e-post: info@asbis.com, asbis.com. Valmistatud Hiinas. Kõik siin kaubamärgid ja mainitud kaubamärgid on nende vastavate omanike omand. Ajakohastatud teave ja seadme üksikasjalik kirjeldus, samuti ühendamisjuhised, sertifikaadid, teave kvaliteedinõudeid ja garantiisid aktsepteerivate ettevõtete kohta on allalaaditav aadressil **aeno.com/documents**.

LIHTSUSTATUD VASTAVUSDEKLARATSIOON. ASBISC deklareerib käesolevaga, et seade vastab direktiivile 2014/53/EU. ELi vastavusdeklaratsiooni täistekst on kättesaadav järgmisel veebiaadressil: **aeno.com/userfiles/files/Certificates/CE/RC7S-RC8S.pdf**.

RoHS direktiiv. Seade vastab ohtlike ainete kasutamise piiramist käsitlevale RoHS-direktiivile 2011/65/EU nõuded, sealhulgas RoHS-direktiivi 2015/863/EU nõuded.

FRA L'aspirateur robot **AENO™** est un appareil ménager conçu pour le nettoyage automatique des pièces.

Modèles : ARC0007S (noir), **ARC0008S** (blanc).

Spécifications techniques

Aspirateur robot. Paramètres d'entrée : 19 V (DC) ; 1,0 A ; 19,0 W (max.). Batterie : lithium-ion, non amovible ; 14,4 V ; 5200 mAh. Puissance nominale : 60,0 W. Fréquence Wi-Fi : 2,4 GHz. Puissance d'émission : +13 dBm / 19,95 mW. Temps de charge : jusqu'à 5,5 h. Durée de fonctionnement après une charge complète : jusqu'à 240 min. Caractéristiques fonctionnelles : 4 modes d'aspiration (jusqu'à 4 kPa), 3 niveaux de débit d'eau. Surface de nettoyage : ≤ 300 m^2. Type de nettoyage : sec, humide. Réservoir 2 en 1 : 300 ml (réservoir à poussière), 300 ml (réservoir à eau). Hauteur maximale de l'obstacle à franchir : 20 mm. Niveau sonore (à une distance de 1 m) : ≤ 68 dB. Filtre HEPA : classe H12 ; durée de vie utile – jusqu'à 150 heures de fonctionnement. Commande : manuelle, à distance (application AENO, assistants vocaux). Dimensions (diamètre × hauteur) : 350×98 mm. Matériau du boîtier : plastique ABS, verre. Conditions de fonctionnement : température 0...+45 °C, humidité relative ≤ 90 % (sans condensation). Conditions de stockage : température 0...+70 °C, humidité relative ≤ 90 % (sans condensation).

Base de chargement. Paramètres d'entrée : 100–240 V (AC) ; 50/60 Hz. Paramètres de sortie : 19 V (DC) ; 1,0 A ; 19,0 W (max.). Longueur du câble d'alimentation : 1,2 m. Type de fiche : C.

Contenu de l'emballage (fig. **A**)

A-1 – aspirateur robot, A-2 – base de chargement, A-3 – réservoir 2 en 1, A-4 – module de couverture en tissu, A-5 – couverture en tissu (2 pcs.), A-6 – brosse latérale (2 pcs.), A-7 – brosse à rouleau, A-8 – filtre HEPA (2 pcs.),

Si vous avez des questions ou des difficultés à utiliser votre appareil AENO, veuillez contacter l'équipe d'assistance par courrier électronique à l'adresse **support@aeno.com** ou par chat en ligne à l'adresse **aeno.com/service-and-warranty**. Des spécialistes peuvent vous aider à faire la part des choses, ce qui vous évite de perdre du temps et de l'énergie à vous rendre dans un magasin.

A-9 – pré-filtre, A-10 – câble d'alimentation, A-11 – brosse d'entretien de l'aspirateur, guide de démarrage rapide.

Éléments de l'appareil et accessoires (fig. **B**)

B-1 – bouton « Base », B-2 – bouton « Marche/Arrêt », B-3 – indicateur LED, B-4 – contacts de charge de la base, B-5 – contacts de charge de l'aspirateur robot, B-6 – brosse latérale.

Restrictions et avertissements

ATTENTION ! L'aspirateur n'est pas conçu pour ramasser la poussière et les débris provenant des travaux de construction. Retirez tous les objets dangereux, les substances inflammables, explosives, toxiques et/ou volatiles, les matériaux fumants et/ou brûlants, les objets tranchants et les liquides du sol avant d'utiliser l'appareil.

ATTENTION ! Les zones sombres du sol peuvent ne pas refléter les faisceaux de lumière infrarouge envoyés par les capteurs de différence de hauteur et seront perçues comme un obstacle par l'aspirateur.

ATTENTION ! Lors du remplissage du réservoir à eau, n'utilisez que de l'eau purifiée. N'ajoutez pas de parfums, de détergents, d'alcools, d'eau chaude dans le réservoir.

Lisez attentivement ce document avant d'utiliser l'appareil. L'appareil n'est pas destiné à être utilisé par des enfants de moins de 14 ans ou par des personnes aux capacités physiques, mentales ou intellectuelles réduites si elles n'ont pas acquis une expérience ou une connaissance suffisante de son fonctionnement, et si elles ne sont pas sous la surveillance d'une personne responsable de leur sécurité. Il est interdit d'utiliser l'appareil à l'extérieur. L'appareil est destiné à un usage domestique uniquement, sur des surfaces sèches. N'utilisez l'appareil qu'avec des mains sèches. Avant de charger l'aspirateur, assurez-vous que la tension et la fréquence nominales spécifiées dans les données techniques correspondent aux paramètres du réseau électrique. Assurez-vous que le câble d'alimentation n'est pas tordu, plié, pincé ou en contact avec des objets chauds ou des sources de chaleur. Pour remplacer un cordon endommagé, contactez le fabricant, un centre de service agréé ou une personne qualifiée afin d'éviter les situations dangereuses. N'utilisez que le câble de charge fourni pour charger l'appareil. Ne placez pas l'appareil dans des endroits d'où il pourrait tomber. Ne placez rien sur l'aspirateur. N'utilisez pas l'appareil s'il est

endommagé ou s'il est tombé dans l'eau. Ne démontez pas et ne réparez pas l'appareil vous-même. Les réparations doivent être effectuées par un technicien qualifié dans un centre de service agréé. N'utilisez que des accessoires, des consommables et/ou des pièces de rechange d'origine et recommandés par le fabricant. Ne laissez pas l'appareil allumé sans surveillance. Tenez les animaux domestiques à l'écart de l'appareil lorsqu'il est en marche. Il est interdit d'effectuer un nettoyage humide sur de la moquette. Pour un fonctionnement programmé, l'aspirateur doit être chargé et allumé tout le temps. **On ne peut changer des modes d'aspiration et des niveaux de débit d'eau qu'en utilisant la commande à distance.** Nettoyez le réservoir à poussière après chaque utilisation de l'aspirateur. N'utilisez pas de détergents chimiques ou agressifs, de pâtes abrasives, d'acides, de solvants ou d'éponges métalliques pour le nettoyage de l'appareil et accessoires. Évitez la décharge profonde de la batterie. Chargez la batterie au moins une fois tous les 2 ou 3 mois si l'appareil n'est pas utilisé pendant une longue période. Ne laissez pas les enfants utiliser l'appareil et/ou jouer avec lui. Pour la description détaillée de l'appareil, de ses modes et de ses fonctions, conseillez le manuel d'utilisation complet, disponible en téléchargement sur **aeno.com/documents**.

États de l'indicateur LED

Couleur	État	Description
Blanc *	Il clignote	L'appareil est en charge
	Il s'allume	L'appareil est complètement chargé ou le nettoyage a commencé
Bleu	Clignote lentement	En attente de l'activation de l'appareil dans l'application
	Clignote rapidement	Le processus d'activation de l'appareil dans l'application a commencé
	Il s'allume	Le processus d'activation de l'appareil dans l'application est terminé
Violet	Il clignote	L'appareil retourne à la base de chargement
	Il s'allume	L'appareil est déchargé

Couleur	État	Description
Rouge	Il clignote	Erreur de l'appareil. Veuillez consulter le manuel d'utilisation complet sur aeno.com/documents ou contacter un centre de service agréé.
L'indicateur n'est pas allumé		L'appareil est en mode veille ou éteint

* La couleur deviendra bleue une fois connecté à un réseau Wi-Fi.

Fonctions des boutons

Action	Description
Bouton « Marche/Arrêt »	
Appuyer et maintenir	Allumer ou éteindre l'appareil
Appuyer une fois	Démarrer ou arrêter le nettoyage
Bouton « Base »	
Appuyer une fois	Retourner à la base de chargement

Préparation à l'utilisation (fig. **C**)

1. Ouvrez l'emballage et retirez l'appareil et les accessoires.
2. Retirez tous les matériaux d'emballage, le film protecteur et les bouchons des côtés de l'aspirateur (fig. **C-1**).
3. Fixez la brosse latérale (fig. **C-2**).
4. Placez la base de chargement sur une surface plane, stable et horizontale, comme indiqué à la fig. **C-3**, et connectez la base à l'alimentation électrique : insérer le connecteur du câble d'alimentation dans le port de la base et la fiche dans une prise de courant.
5. Placez l'aspirateur sur la base de chargement en reliant les contacts de chargement de l'aspirateur aux contacts de la base (fig. **C-4**) : l'indicateur LED clignotera en blanc et le chargement commencera. Lorsque la charge est terminée, l'indicateur s'allume en blanc de façon continue.
   Note. La première charge dure jusqu'à 6,5 heures.

Contrôle manuel

ATTENTION ! Retirez tous les objets dangereux du sol avant d'utiliser l'aspirateur (voir « Restrictions et avertissements »), les câbles d'alimentation, les objets de valeur.

Appuyez sur le bouton « Marche/Arrêt » pendant 3 secondes pour allumer l'appareil. L'aspirateur se met en mode veille. Sélectionnez le type de nettoyage.

Nettoyage sec. Appuyez une fois sur le bouton « Marche/Arrêt » pour lancer le nettoyage.

Nettoyage sec et humide. Suivez les étapes ci-dessous pour lancer le nettoyage sec et humide :

1. Retirez le réservoir 2 en 1 de l'aspirateur (fig. **D-1**).
2. Remplissez le réservoir d'eau avec de l'eau purifiée jusqu'au moins 2/3 de son volume (fig. **D-2**).
3. Fixez la couverture en tissu sur le module. Fixez le module avec la couverture sur le réservoir (fig. **D-3**).
4. Réinsérez le réservoir dans l'aspirateur (fig. **D-4**).
5. Lancez le nettoyage en appuyant une fois sur le bouton « Marche/Arrêt ».

   Note. On peut interrompre le nettoyage en appuyant à nouveau sur le bouton « Marche/Arrêt ». Si aucune action n'est effectuée pendant 10 minutes, l'aspirateur passe en mode veille et tous les indicateurs s'éteignent. Appuyez à nouveau sur le bouton « Marche/Arrêt » pour reprendre le nettoyage.

   Note. L'aspirateur retourne automatiquement à la base de chargement lorsque le nettoyage est terminé et lorsque la batterie est faible. Après le chargement, l'aspirateur reprend le nettoyage à l'endroit où il a été interrompu.

Connexion de l'appareil à l'application

Note. Il est recommandé de rester aussi près que possible de l'aspirateur et, si possible, du routeur Wi-Fi lorsque l'appareil établit la connexion à l'application.

1. Branchez la base de chargement.
2. Placez l'aspirateur sur la base de chargement en reliant les contacts de l'aspirateur aux contacts de la base (fig. **C-4**).
3. Connectez le smartphone au réseau Wi-Fi (2,4 GHz).
4. Téléchargez l'application mobile AENO sur Google Play ou App Store et créez un nouveau compte ou connectez-vous à votre compte utilisateur.

5. Sur l'écran principal de l'application, appuyez sur « Ajouter un appareil ». Si vous avez déjà des appareils connectés à l'application, appuyez sur « + » dans le coin supérieur droit et sélectionnez « Ajouter un appareil ».
   Note. Si le système vous invite à activer des fonctions sur votre smartphone, suivez les conseils qui y sont donnés.
6. Dans la fenêtre qui s'ouvre, sélectionnez la catégorie « Aspirateur ».
7. Saisissez le nom et le mot de passe de votre réseau Wi-Fi s'ils ne s'affichent pas automatiquement. Appuyez sur « Suivant ».
8. Appuyez sur le bouton « Base » de l'aspirateur et maintenez-le enfoncé jusqu'à ce que l'indicateur LED clignote en bleu.
9. Dans l'application, cochez la case à côté de « Confirmer » et appuyez sur « Suivant ».
10. Connectez votre smartphone à un point d'accès Wi-Fi nommé « Smart Life – XXXX ». Retournez dans l'application et appuyez sur « Connecter ».
11. Attendez que l'écran « Recherche automatique » s'affiche et que le message « Appareils ajoutés avec succès : 1 » apparaisse. Appuyez sur « Terminé ».
    Note. Si la connexion à l'application échoue, vérifiez les paramètres du routeur Wi-Fi sur **aeno.com/router-help** et reconnectez-vous.
    Pour plus d'informations sur le contrôle de l'appareil à distance via l'application et les assistants vocaux, consultez le manuel d'utilisation complet sur la page web **aeno.com/documents**.

Nettoyage et entretien (fig. **E**)

ATTENTION ! Ne laissez pas la brosse à rouleau et le filtre HEPA entrer en contact avec de l'eau.

1. Débranchez l'appareil avant de le nettoyer.
2. Retirez le réservoir 2 en 1 de l'aspirateur (fig. **E-1**).
3. Versez le liquide restant du réservoir à eau (fig. **E-2**).
4. Secouez le contenu du réservoir à poussière dans la poubelle (fig. **E-3**).
5. Retirez les débris du filtre HEPA et du pré-filtre à l'aide d'une brosse ou d'un chiffon sec (fig. **E-4**).
6. Retirez la brosse latérale et la couverture en tissu de l'aspirateur et rincez-les à l'eau tiède (fig. **E-5**).
7. Retirez les cheveux et les débris de la brosse à rouleau à l'aide de la brosse d'entretien de l'aspirateur (incluse) (fig. **E-6**).

Laissez sécher les accessoires à l'écart des appareils de chauffage. Assurez-vous que toutes les parties des accessoires ainsi que les buses et les brosses sont complètement sèches avant de les réinstaller.

Dépannage

- **L'aspirateur ne se recharge pas.** Causes possibles : la prise est défectueuse ; la base de chargement n'est pas connectée au réseau électrique ; les contacts de la base et/ou de l'aspirateur sont sales. Solution : vérifiez la prise en y branchant un autre appareil ; si nécessaire, branchez le câble d'alimentation sur une bonne prise ; vérifiez la connexion du câble d'alimentation à la base et au réseau électrique ; essuyez les contacts avec un chiffon doux et sec.
- **L'aspirateur retourne à la base jusqu'à ce que le nettoyage soit terminé.** Cause possible : la charge de la batterie est inférieure à 20 %. Solution : chargez l'aspirateur.
- **La puissance d'aspiration a diminué**. Causes possibles : le réservoir à poussière est plein ; la brosse à rouleau est bouchée. Solution : nettoyez le réservoir à poussière et/ou la brosse à rouleau.

ATTENTION ! Si aucune des méthodes proposées ne permet de résoudre le problème, contactez le fournisseur ou un centre de service agréé. Ne démontez pas l'appareil et ne tentez pas de le réparer vous-même.

ASBISC se réserve le droit de modifier l'appareil et d'apporter des changements et des ajouts à ce document sans notification préalable aux utilisateurs. **Cet appareil répond aux exigences de sécurité applicables.** La date de fabrication est indiquée sur l'emballage.

La période de garantie et la durée de vie du produit sont de 2 ans à compter de la date de vente au détail du produit. Informations sur le fabricant : ASBISC Enterprises PLC, Iapetou, 1, Agios Athanasios, 4101, Limassol, Cyprus (Chypre). Tél. : +48732080077, e-mail : info@asbis.com, asbis.com. Fabriqué en Chine. Toutes les marques déposées et marques commerciales mentionnées dans le présent document sont la propriété de leurs détenteurs respectifs.

Des informations actualisées et une description détaillée de l'appareil, ainsi que des instructions de connexion, des certificats, des informations sur les entreprises acceptant les revendications de qualité et les garanties, peuvent être téléchargées à l'adresse **aeno.com/documents**.

DÉCLARATION DE CONFORMITÉ SIMPLIFIÉE. ASBISC déclare par le présent document que l'appareil est conforme à la directive 2014/53/EU. Le texte complet de la déclaration UE de conformité est disponible à l'adresse internet suivante : **aeno.com/userfiles/files/Certificates/CE/RC7S-RC8S.pdf**.

Directive RoHS. L'appareil est conforme aux exigences de la Directive RoHS 2011/65/EU sur la restriction des substances dangereuses, y compris les exigences de la Directive RoHS 2015/863/EU.

HRV Robot usisavač **AENO™** je kućanski uređaj namijenjen automatskom čišćenju prostorija.

Modeli: ARC0007S (crni), **ARC0008S** (bijeli).

Specifikacije

Robot usisivač. Ulazni parametri: 19 V (DC), 1.0 A, 19.0 W (najviše). Baterija: Li-ion, ugrađena, 14.4 V, 5200 mAh. Nazivna snaga: 60.0 W. Wi-Fi frekvencija: 2,4 GHz. Snaga emitiranja: +13 dBm / 19.95 mW. Vrijeme punjenja: do 5,5 sati. Vrijeme rada nakon potpunog punjenja: do 240 min. Funkcionalne značajke: 4 načina usisavanja (do 4 kPa), 3 razine dovoda vode. Površina čišćenja: ≤ 300 m^2. Vrsta čišćenja: suho, mokro. Kontejner 2-u-1: 300 ml (sakupljač prašine), 300 ml (spremnik za vodu). Maksimalna visina prepreke koju uređaj zadano može savladati: 20 mm. Razina buke (na udaljenosti od 1 m): ≤ 68 dB. HEPA filter: klasa H12; rok korisne uporabe – do 150 sati rada. Upravljanje: ručno, daljinsko (AENO aplikacija, glasovni pomoćnici). Dimenzije (promjer × visina): 350x98 mm. Materijal kućišta: ABS plastika, staklo. Uvjeti korištenja: temperatura 0...+45 °C, relativna vlažnost ≤ 90 % (bez kondenzacije). Uvjeti skladištenja: temperatura 0...+70 °C, relativna vlažnost ≤ 90 % (bez kondenzacije).

Stanica za punjenje. Ulazni parametri: 100–240 V (AC), 50/60 Hz, 1.0 A. Izlazni parametri: 19 V (DC), 1.0 A, 19,0 W (najviše). Duljina kabela za napajanje: 1,2 m. Vrsta utikača: C.

Paket isporuke (slika **A**)

A-1 – robot usisavač, A-2 – stanica za punjenje, A-3 – kontejner 2-u-1, A-4 – modul za platnenu krpu, A-5 – platnena krpa (2 kom.), A-6 – bočna četka (2 kom.), A-7 – valjkasta četka, A-8 – HEPA filter (2 kom.), A-9 – predfiltar, A-10 – strujni kabel, A-11 – četka za održavanje usisavača, kratki korisnički vodič.

Ako imate bilo kakvih pitanja ili poteškoća prilikom korištenja AENO uređaja, kontaktirajte podršku putem e-pošte na: **support@aeno.com** ili u online chatu na **aeno.com/service-and-warranty**. Stručnjaci će vam pomoći da riješiteproblem kako ne biste gubilii vrijeme da se ponovo vraćate u prodavnicu.

Elementi uređaja i pribor (slika **B**)
B-1 – tipka "Stanica", B-2 – tipka "Start/Stop", B-3 – LED indikator, B-4 – priključci za punjenje stanici, B-5 – priključci za punjenje robota usisavača, B-6 – bočna četka.

Ograničenja i upozorenja

POZOR! Usisavač nije namijenjen za skupljanje prašine i otpada nastalih prilikom građevinskih radova. Prije uporabe usisavača uklonite s poda sve opasne predmete, zapaljive, eksplozivne, otrovne i/ili hlapljive tvari, dimne i/ili goruće materijale, oštre predmete i tekućine.

POZOR! Tamna područja na podu možda neće reflektirati zrake infracrvenog svjetla koje šalju senzori visine i usisavač će ih percipirati kao prepreku.

POZOR! Spremnik za vodu punite samo pročišćenom vodom. Nemojte dodavati mirise, deterdžente, alkohole ili vruću vodu u spremnik.

Obvezno pročitajte ovaj dokument prije korištenja uređaja. Ovaj uređaj nije namijenjen za korištenje od strane djece mlađe od 14 godina ili osoba sa smanjenim fizičkim, mentalnim ili duševnim sposobnostima, osim ako imaju dovoljno iskustva i znanja o tome kako koristiti uređaj i ako su pod nadzorom osobe odgovorne za sigurnost. Korištenje uređaja na otvorenom je zabranjeno. Uređaj je namijenjen za uporabu u domaćinstvu, samo na suhim površinama. Uređaj dodirujte samo suhim rukama. Prije punjenja usisavača provjerite odgovaraju li nazivni napon i frekvencija navedeni u tehničkim podacima parametrima napajanja. Uvjerite se da strujni kabel nije uvrnut, savijen, prikliješten nečim, te da nije u dodiru s vrućim predmetima ili izvorima topline. Kako biste izbjegli opasne situacije, za zamjenu oštećenog kabela obratite se proizvođaču, ovlaštenom servisnom centru ili odgovarajuće kvalificiranoj osobi. Za punjenje uređaja koristite samo punjački kabel koji je uključen u opseg isporuke. Nemojte staviti uređaj na mjesta gdje bi mogao pasti. Ne stavite ništa na usisavač. Ne koristite uređaj koji je oštećen ili je na neki način bio u vodi. Nemojte sami rastavljati niti popravljati uređaj. Popravke treba obavljati kvalificirani tehničar iz ovlaštenog servisnog centra. Koristite samo originalni pribor, potrošni materijal i/ili rezervne dijelove koje preporučuje proizvođač. Ne ostavljajte uključeni uređaj bez nadzora. Držite kućne ljubimce podalje od uređaja koji radi. Nemojte pokretati mokro čišćenje na tepisima. Da bi radio prema rasporedu, usisavač treba biti uvijek uključen i napunjen. **Prebacivanje**

načina usisavanja i razine dovoda vode dostupno je samo s daljinskim upravljačem. Ispraznite sakupljač prašine nakon svake uporabe usisavača. Nemojte koristiti kemijske ili agresivne deterdžente, abrazivne paste, proizvode koji sadrže kiseline i otapala ili metalne spužve za čišćenje uređaja i pribora. Izbjegavajte duboko pražnjenje baterije. Ako uređaj ne koristite dulje vrijeme, punite bateriju barem jednom svaka 2–3 mjeseca. Ne dopuštajte da djeca koriste i/ili se igraju s uređajem. Detaljan opis uređaja, njegovih načina rada i funkcija možete pronaći u punom korisničkom priručniku, dostupnom za preuzimanje na **aeno.com/documents**.

Stanja LED indikatora

Boja	Status	Opis
Bijeli *	Trepće	Uređaj se puni
	Svijetli	Uređaj je potpuno napunjen ili je pokrenuto čišćenje
Plava	Trepće polako	Čeka se aktivacija uređaja u aplikaciji
	Trepće brzo	Proces aktivacije uređaja u aplikaciji je započeo
	Svijetli	Proces aktivacije uređaja u aplikaciji je završen
ljubičica	Trepće	Uređaj se vraća na bazu da se napuni
	Svijetli	Uređaj je ispražnjen
Crveno	Trepće	Greška uređaja. Pogledajte komplenti korisnički priručnik na aeno.com/documents ili javite se ovlaštenom servisnom centru
Indikator ne svijetli		Uređaj je u stanju mirovanja ili je isključen

* Povezivanjem na Wi-Fi mrežu boja se promijeni u plavu.

Funkcije tipki

Manipulacija	Opis
Tipka "Start/Stop"	
Držite pritisnuto	Uključivanje ili isključivanje uređaja
Pritisnite jednom	Pokretanje ili pauziranje čišćenja
Tipka "Stanica"	
Pritisnite jednom	Povratak na stanicu za punjenje

Priprema za korištenje (slika **C**)

1. Otvorite pakiranje i izvadite uređaj i dodatke.
2. Uklonite sav materijal za pakiranje, zaštitnu foliju i čepove bočnih strana usisavača (slika **C-1**).
3. Pričvrstite bočnu četku (slika **C-2**).
4. Postavite stanicu za punjenje na ravnu, stabilnu, vodoravnu površinu kao što je prikazano na slici **C-3** i spojite stanicu za punjenje: umetnite konektor strujnog kabela u priključak na stanici, a utikač utaknite u utičnicu.
5. Postavite usisavač na stanicu za punjenje tako da poravnajte priključke na usisavaču s priključcima na stanici (slika **C-4**): LED indikator će treperiti bijelo i punjenje će započeti. Nakon što je punjenje završeno, indikator će ostati bijeli.
   Napomena. Prvo punjenje traje do 6,5 sati.

Ručna upravljanje

POZOR! Prije uporabe usisavača uklonite s poda sve opasne predmete (v. "Ograničenja i upozorenja"), strujne kabele, dragocjenosti.

Pritisnite i držite tipku "Start/Stop" 3 sekunde za uključivanje uređaja. Usisivač će prijeći u stanje pripravnosti. Odaberite vrstu čišćenja:

Suho čišćenje. Pritisnite jednom tipku "Start/Stop" da se čišćenje pokrene.

Suho i mokro čišćenje. Za početak suhog i mokrog čišćenja slijedite ove korake:

1. Uklonite kontejner 2-u-1 iz usisavača (slika **D-1**).
2. Napunite spremnik za vodu pročišćenom vodom do najmanje 2/3 volumena (slika **D-2**).
3. Navlačite platnenu krpu na modul. Pričvrstite modul za platnenu krpu na kontejner (slika **D-3**).
4. Umetnite kontejner natrag u kućište usisavača (slika **D-4**).
5. Započnite čišćenje jednim pritiskom na tipku "Start/Stop".
   Napomena. Čišćenje možete prekinuti ponovnim pritiskom na tipku "Start/Stop". Ako ništa ne učinite u roku od 10 min, usisivač se prebaci u način mirovanja, svi indikatori se ugase. Za nastavak čišćenja ponovno pritisnite tipku "Start/Stop".
   Napomena. Usisavač se automatski vraća na stanicu za punjenje po završetku čišćenja ili kad se baterija isprazni. Nakon punjenja usisavač nastavlja čišćenje od mjesta na kojem je prekinuto.

Povezivanje uređaja s aplikacijom

Napomena. Prilikom povezivanja uređaja s aplikacijom preporuča se da se nalazite što bliže usisavaču i, ako je moguće, Wi-Fi usmjerivaču.

1. Spojite stanicu za punjenje na električnu mrežu.
2. Postavite usisavač na stanicu za punjenje tako da poravnajte priključke na usisavaču s priključcima na stanici (slika **C-4**).
3. Povežite svoj pametni telefon s Wi-Fi mrežom (2,4 GHz).
4. Preuzmite AENO mobilnu aplikaciju s Google Play ili App Store i registrirajte novi račun ili se prijavite na postojeći korisnički račun.
5. Na glavnom zaslonu aplikacije dodirnite "Dodaj uređaj". Ako već imate uređaje povezane s aplikacijom, kliknite na "+" u gornjem desnom kutu i odaberite "Dodaj uređaj".

   Napomena. Ako se prikažu zahtjevi sustava za omogućavanje bilo koje funkcije na vašem pametnom telefonu, slijedite tamo navedene upute.
6. U prozoru koji se otvori odaberite kategoriju "Usisivač".
7. Unesite naziv i lozinku vaše Wi-Fi mreže ako se ne popune automatski. Kliknite "Dalje".
8. Pritisnite i držite tipku "Stanica" na usisavaču dok LED indikator ne počne treperiti plavo.
9. U aplikaciji označite kućicu pored "Potvrdi" i kliknite "Dalje".
10. Povežite svoj pametni telefon na Wi-Fi pristupnu točku pod nazivom "Smart Life – XXXX". Vratite se na aplikaciju i kliknite na "Poveži".
11. Pričekajte da se prikaže zaslon za automatsko pretraživanje i poruka "Uspješno dodani uređaji: 1". Kliknite "Gotovo".

    Napomena. Ako povezivanje s aplikacijom ne uspije, provjerite postavke Wi-Fi usmjerivača na **aeno.com/router-help** i pokušajte se ponovno povezati.

    Za daljinsko upravljanje uređajem putem aplikacije, kao i glasovne pomoćnike, pogledajte potpuni korisnički priručnik na **aeno.com/documents**.

Čišćenje i održavanje (slika **E**)

POZOR! Ne dopustite da valjkasta četka ili HEPA filter dođu u kontakt s vodom.

1. Prije čišćenja isključite uređaj iz struje.
2. Uklonite kontejner 2-u-1 iz usisavača (slika **E-1**).
3. Izlijte svu preostalu tekućinu iz spremnika za vodu (slika **E-2**).

4. Ispraznite sadržaj sakupljača prašine u kantu za smeće (slika **E-3**).
5. Uklonite ostatke s HEPA filtra i predfiltra suhom četkom ili krpom (slika **E-4**).
6. Skinite bočnu četku i platnenu krpu s usisavača i operite toplom vodom (slika **E-5**).
7. Uklonite dlake i smeće s valjkaste četke pomoću četke za čišćenje usisavača (prilaže se) (slika **E-6**).

Svi dijelovi sušite što dalje od grijaćih uređaja. Prije ponovnog stavljanja provjerite jesu li svi dijelovi komponenti, kao i dodaci i četke potpuno suhi.

Otklanjanje eventualnih grešaka

- **Usisivač se ne puni.** Mogući uzroci: utičnica nije napajena; stanica za punjenje nije priključena na električnu mrežu; priključci na stanici i/ili usisavaču su onečišćeni. Rješenje: provjerite ispravnost utičnice povezivanjem drugog uređaja, ako je potrebno, priključite strujni kabel u ispravnu utičnicu; provjerite spoj strujnog kabela sa stanicom i električnom mrežom; obrišite priključke suhom mekom krpom.
- **Usisavač se vraća na stanicu premda čišćenje još nije završeno.** Mogući uzrok: napunjenost baterije je manja od 20 %. Rješenje: napunite usisavač.
- **Usisna snaga se smanjila**. Mogući uzroci: sakupljač prašine je pun; valjkasta četka je začepljena. Rješenje: očistite sakupljač prašine i/ili valjkastu četku.

POZOR! Ako nijedna od mavedenih opcija ne pomogne riješiti problem, obratite se svom dobavljaču ili ovlaštenom servisnom centru. Nemojte rastavljati uređaj niti ne pokušavajte da ga sami popravite.

ASBISC zadržava pravo da modificira uređaj i da unosi izmjene i dopune u ovaj dokument bez prethodne najave za korisnike. **Ovaj uređaj u skladu je s primjenjivim sigurnosnim zahtjevima.** Datum proizvodnje v. na ambalaži. Jamstveni i uporabni rok su 2 godine od datuma prodaje proizvoda preko maloprodaje. Podaci o proizvođaču: ASBISC Enterprises PLC, Iapetou, 1, Agios Athanasios, 4101, Limassol, Cyprus (Cipar). Tel.: +48732080077, e-pošta: info@asbis.com, asbis.com. Proizvedeno u Kini. Svi zaštitni znakovi i trgovački nazivi koji se ovdje spominju vlasništvo su njihovih vlasnika. Aktualne informacije i detaljan opis uređaja, kao i upute za povezivanje, certifikate, informacije o društvima koja primaju reklamacije glede kvaliteta i pružaju jamstvo, dostupni su za preuzimanje na **aeno.com/documents**.

POJEDNOSTAVLJENA IZJAVA O SUKLADNOSTI. Ovime ASBISC izjavljuje da je uređaj u skladu as Smjernicom 2014/53/EU. Cijeli tekst EU Izjave o sukladnosti može se naći na sljedećoj web adresi: **aeno.com/userfiles/files/Certificates/CE/RC7S-RC8S.pdf**.

Smjernica RoHS. Uređaj je u skladu sa zahtjevima RoHS Smjernice 2011/65/EU o ograničenju opasnih tvari, uključujući zahtjeve RoHS Smjernice 2015/863/EU.

HUN Az **AENO™** robotporszívó egy háztartási készülék, amelyet a helyiségek automatikus takarítására terveztek.

Modellek: ARC0007S (fekete), **ARC0008S** (fehér).

Műszaki adatok

Robotporszívó. Bemeneti paraméterek: 19 V (DC); 1,0 A; 19,0 W (max.). Akkumulátor: lítium-ion nem cserélhető; 14,4 V; 5200 mAh. Névleges teljesítmény: 60,0 W. Wi-Fi frekvencia: 2,4 GHz. Sugárzási teljesítmény: +13 dBm / 19,95 mW. Töltési idő: legfeljebb 5,5 h. Működési idő teljes feltöltés után: legfeljebb 240 perc. Funkcionális jellemzők: 4 szívási mód (4 kPa), 3 vízellátási szint. Tisztítási terület: ≤ 300m^2. Tisztítás típusa: száraz, nedves. 2 az 1-ben tartály: 300 ml (porgyűjtő), 300 ml (víztartály). A leküzdendő akadály maximális magassága: 20 mm. Zajszint (1 m távolságban): ≤ 68 dB. HEPA szűrő: H12 osztály; hasznos élettartam – legfeljebb 150 üzemóra. Vezérlés: kézi, távvezérlés (AENO alkalmazás, hangalapú asszisztensek). Méret (átmérő × magasság): 350×98 mm. Készülékház anyaga: ABS műanyag, üveg. Üzemeltetési feltételek: hőmérséklet 0...+45 °C, relatív páratartalom ≤ 90 % (kondenzáció nélkül). Tárolási feltételek: hőmérséklet 0...+70 °C, relatív páratartalom ≤ 90 % (kondenzáció nélkül).

Töltőbázis Bemeneti paraméterek: 100–240 V (AC); 50/60 Hz; 1,0 A. Kimeneti paraméterek: 19 V (DC); 1,0 A; 19,0 W (max.). Tápkábel hossza: 1,2 m. Dugó típusa: C.

Ellátási csomag (**A** ábrá)

A-1 – robotporszívó, A-2 – töltőbázis, A-3 – 2 az 1-ben tartály, A-4 – szövetborító modul, A-5 – ruhafedél (2 db), A-6 – oldalkefe (2 db), A-7 – hengerkefe, A-8 – HEPA szűrő (2 db), A-9 – előszűrő, A-10 – hálózati kábel, A-11 – porszívó karbantartó kefe, gyors üzembe helyezési útmutató.

Ha bármilyen kérdése vagy nehézsége merül fel az AENO készülék használatával kapcsolatban, kérjük, lépjen kapcsolatba az ügyfélszolgálattal a **support@aeno.com** e-mail címen vagy az **aeno.com/service-and-warranty** online chaten. A szakemberek segítenek a problémák rendezésében, így nem kell időt és energiát pazarolnia a boltok felkeresésére.

Készülékelemek és tartozékok (**B** ábra)
B-1 – „Bázis” gomb, B-2 – „Start/Stop” gomb, B-3 – LED mutató, B-4 – a bázis töltőérintkezői, B-5 – a robotporszívó töltőérintkezői, B-6 – oldalkefe.

Korlátozások és figyelmeztetések

FIGYELEM! A porszívót nem arra tervezték, hogy felszedje az építési munkákból származó port és törmeléket. A készülék üzemeltetése előtt távolítson el minden veszélyes tárgyat, gyúlékony, robbanásveszélyes, mérgező és/vagy illékony anyagot, füstölő és/vagy égő anyagot, éles tárgyat, folyadékot a padlóról.

FIGYELEM! A padló sötét területei nem feltétlenül verik vissza a magasságkülönbség érzékelők által küldött infravörös fénysugarakat, és a porszívó akadályként fogja érzékelni őket.

FIGYELEM! A víztartály feltöltésekor csak tisztított vizet használjon. Ne adjon illatanyagokat, mosószereket, alkoholokat, forró vizet a víztartály.

A készülék üzemeltetését előtt figyelmesen olvassa el ezt a dokumentumot. A készüléket 14 év alatti gyermekek, illetve csökkent fizikai, szellemi vagy értelmi képességű személyek nem használhatják, ha nem rendelkeznek kellő tapasztalattal vagy ismeretekkel a készülék működéséről, és ha nem állnak a biztonságukért felelős személy felügyelete alatt. Ne használja a készüléket kültéren. A készüléket kizárólag háztartási használatra, száraz felületen történő használatra szánják. A készüléket csak száraz kézzel kezelje. A porszívó töltése előtt győződjön meg arról, hogy a műszaki adatokban megadott névleges feszültség és frekvencia megfelelnek az elektromos hálózat paramétereinek. Győződjön meg róla, hogy a hálózati kábel nincs megcsavarodva, elgörbülve, becsípődve, vagy forró tárgyakkal vagy hőforrásokkal érintkezve. A sérült kábel cseréje érdekében, a veszélyes helyzetek elkerülése végett, kérjük, forduljon a gyártóhoz, egy hivatalos szervizközponthoz vagy egy megfelelő képesítéssel rendelkező szakemberhez. A készülék töltéséhez csak a mellékelt töltőkábelt használja. Ne helyezze a készüléket olyan helyre, ahonnan leeshet. Ne helyezzen vagy tegyen semmit a porszívó tetejére. Ne használjon olyan készüléket, amely sérült vagy vízben volt. Ne szerelje szét vagy javítsa meg a készüléket saját maga. A javítást csak szakképzett szakember végezheti el egy

hivatalos szervizközpontban. Csak eredeti és a gyártó által ajánlott tartozékokat, fogyóeszközöket és/vagy pótalkatrészeket használjon. Ne hagyja a készüléket bekapcsolva felügyelet nélkül. Tartsa távol a háziállatokat a készüléktől, amikor az üzemben van. Szőnyegpadlón ne végezzen nedves tisztítást. A tervszerű működéshez a porszívót mindig be kell kapcsolni és fel kell tölteni. **A szívási módok és a vízellátási szintek váltása csak távirányítóval lehetséges.** A porgyűjtő tartály a porszívó minden egyes használata után tisztítsa ki. A készülék és tartozékai tisztításához ne használjon kémiai és agresszív tisztítószereket, súroló pasztákat, savakat és oldószereket tartalmazó termékeket vagy fémszivacsokat. Kerülje az akkumulátor mélykisülését. Hosszú üzemeltetési szünet esetén töltse fel az akkumulátort legalább 1 alkalommal 2–3 hónaponként a készüléken. Ne engedje, hogy gyermekek használják és/vagy játsszanak a készülékkel. A készülék részletes leírását, üzemmódjait és funkcióit megtalálja a teljes üzemeltetési útmutatóban, amely letölthető az **aeno.com/documents** weboldalon.

LED mutató állapotok

Szín	Állapot	Leírás
Fehér *	Villog	A készülék töltődik
	Világít	A készülék teljesen feltöltődött, vagy megkezdődött a tisztítás
Kék	Lassan villog	Várakozás a készülék aktiválására az alkalmazásban
	Gyorsan villog	A készülék aktiválási folyamata az alkalmazásban elindult
	Világít	A készülék aktiválási folyamata az alkalmazásban befejeződött
Lila	Villog	A készülék visszatér az alapra, hogy töltse
	Világít	A készülék lemerült
Piros	Villog	Készülék hiba. Kérjük, olvassa el a teljes kezelési útmutatót az aeno.com/documents weboldalon, vagy forduljon hivatalos szervizközponthoz.

Szín	Állapot	Leírás
A mutató nem világít		A készülék alvó üzemmódban vagy kikapcsolt állapotban van

* A szín kékre változik, ha Wi-Fi hálózathoz csatlakozik.

Gombfunkciók

Akció	Leírás
„Start/Stop” gomb	
Nyomja meg és tartsa lenyomva	A készülék be- és kikapcsolása
Nyomja meg egyszer	Tisztítás elindítása vagy szüneteltetése
„Bázis” gomb	
Nyomja meg egyszer	Visszatérés a töltőbázisra

Üzemeltetésre való felkészülés (**C** ábra)

1. Nyissa ki a csomagolást, és vegye ki a készüléket és a tartozékokat.
2. Távolítson el minden csomagolóanyagot, védőfóliát és dugót a tisztító oldaláról (**C-1** ábra).
3. Rögzítse az oldalkefét (**C-2** ábra).
4. Helyezze a töltőbázist egy sima, stabil, vízszintes felületre az **C-3** ábrán látható módon, és csatlakoztassa a bázist az elektromos hálózathoz: dugja a kábel dugóját a bázison lévő aljzatba, a dugót pedig egy konnektorba.
5. Helyezze a porszívót a töltőbázisra úgy, hogy a porszívón lévő töltőérintkezőket összekapcsolja a töltőalapon lévő érintkezőkkel (**C-4** ábra): a LED mutató fehéren villog, és a töltés megkezdődik. Ha a töltés befejeződött, a mutató folyamatosan fehéren világít.
   Megjegyzés. Az első töltés legfeljebb 6,5 órát vesz igénybe.

Kézi vezérlés

FIGYELEM! A porszívó használata előtt távolítson el minden veszélyes tárgyat a padlóról (lásd „Korlátozások és figyelmeztetések”), hálózati kábelek, értéktárgyak.

A készülék bekapcsolásához tartsa lenyomva a „Start/Stop” gombot 3 másodpercig. A porszívó készenléti üzemmódba fog kerülni. Válassza ki a tisztítás típusát:

Vegytisztítás. A tisztítás megkezdéséhez nyomja meg egyszer a „Start/Stop” gombot.

Száraz és nedves tisztítás. Kövesse az alábbi lépéseket a száraz és nedves tisztítás megkezdéséhez:

1. Vegye ki a 2 az 1-ben tartályt a porszívó készülékházból (**D-1** ábra).
2. Töltse fel a víztartályt tisztított vízzel legalább 2/3-ig (**D-2** ábra).
3. Rögzítse a szövet ruhafedőt a modulhoz. Rögzítse a modult a ruhafedéllel a tartályon (**D-3** ábra).
4. Helyezze vissza a tartályt a porszívó készülékházba (**D-4** ábra).
5. Indítsa el a tisztítást a „Start/Stop” gomb egyszeri megnyomásával.

   Megjegyzés. A tisztítást a „Start/Stop” gomb ismételt megnyomásával megszakíthatja. Ha 10 percig nem történik semmilyen művelet, a porszívó alvó üzemmódba lép, és minden mutató kialszik. A tisztítás folytatásához nyomja meg ismét a „Start/Stop” gombot.

   Megjegyzés. A porszívó a tisztítás befejezése után és az akkumulátor lemerülésekor automatikusan visszatér a töltőbázisra. Töltés után a porszívó onnan folytatja a tisztítást, ahol megszakadt.

A készülék csatlakoztatása az alkalmazáshoz

Megjegyzés. Javasoljuk, hogy a lehető legközelebb maradjon a porszívóhoz, és ha lehetséges, a Wi-Fi routerhez, amíg a készülék csatlakozik az alkalmazáshoz.

1. Csatlakoztassa a töltőbázisra az elektromos hálózathoz.
2. Helyezze a porszívót a töltőbázisra úgy, hogy a porszívó érintkezőit összekapcsolja az bázis lévő érintkezőkkel (**C-4** ábra).
3. Csatlakoztassa az okostelefonját egy Wi-Fi hálózathoz (2,4 GHz).
4. Töltse le az AENO mobilalkalmazást a Google Play vagy az App Store áruházból, és regisztráljon új fiókot, vagy jelentkezzen be felhasználói fiókjába.
5. Az alkalmazás képernyőjén koppintson az „Eszköz hozzáadása” lehetőségre. Ha már vannak az alkalmazáshoz csatlakoztatott eszközei, kattintson a jobb felső sarokban lévő „+” gombra, és válassza az „Készülék hozzáadása” lehetőséget.

   Megjegyzés. Ha a rendszer arra kéri, hogy kapcsolja be az okostelefon

valamelyik funkcióját, kövesse az utasításokban szereplő ajánlásokat.

6. A megnyíló ablakban válassza ki a „Porszívó” kategóriát.
7. Adja meg a Wi-Fi hálózat nevét és jelszavát, ha azok nem jelennek meg automatikusan. Kattintson a „Tovább” gombra.
8. Nyomja meg és tartsa lenyomva a porszívó „Bázis” gombját, amíg a mutató mutató kék színnel villog.
9. Az alkalmazásban jelölje be a „Megerősítés” négyzetet, majd kattintson a „Tovább” gombra.
10. Csatlakoztassa okostelefonját a „Smart Life – XXXX” nevű Wi-Fi hotspothoz. Menjen vissza az alkalmazáshoz, és koppintson a „Csatlakozás” gombra.
11. Várjon, amíg megjelenik az „Automatikus keresés” képernyő, és megjelenik a „Sikeresen hozzáadott eszközök: 1” üzenet. Kattintson „Kész”.

    Megjegyzés. Ha az alkalmazáshoz való csatlakozás nem sikerül, ellenőrizze a Wi-Fi router beállításait az **aeno.com/router-help** oldalon, és csatlakozzon újra. Az készülék távoli vezérlése alkalmazáson keresztül, valamint hangalapú asszisztensekkel, a teljes üzemeltetési útmutatóban található az **aeno.com/documents** weboldalon.

Tisztítás és karbantartás (**E** ábra)

FIGYELEM! Ne engedje, hogy a hengerkefe és a HEPA szűrő vízzel érintkezzen.

1. Tisztítás előtt válassza le a készüléket az elektromos hálózatból.
2. Vegye ki a 2 az 1-ben tartályt a porszívó készülékházból (**E-1** ábra).
3. Öntse ki a maradék folyadékot a víztartályból (**E-2** ábra).
4. Rázza ki a porszívó porgyűjtő tartalmát a szemetesbe (**E-3** ábra).
5. Távolítsa el a HEPA szűrőről és az előszűrőről a szennyeződéseket száraz kefével vagy ronggyal (**E-4** ábra).
6. Távolítsa el a porszívóról az oldalkefét és a szövet ruhafedelét, majd öblítse le meleg vízzel (**E-5** ábra).
7. Távolítsa el a szőrszálakat és a törmeléket a hengerkeféről a porszívó ápolókefével (az ellátási csomagok tartalmazzák) (**E-6** ábra).

A tartozékokat hagyja megszáradni a fűtőtestektől távol. Győződjön meg arról, hogy a tartozékok minden része, valamint a fúvókák és kefék teljesen szárazak, mielőtt visszaszerelné őket.

Az esetleges meghibásodások elhárítása

- **A porszívó nem töltődik.** Lehetséges okok: a aljzat hibás; a töltőbázis nincs csatlakoztatva a elektromos hálózathoz; a bázis és/vagy a porszívó érintkezői piszkosak. Megoldás: ellenőrizze az aljzat hibátlanságát, csatlakoztasson egy másik eszközt, ha szükséges, csatlakoztassa a hálózati kábelt egy működő aljzatba; ellenőrizze a hálózati kábel csatlakoztatását a basisra és az elektromos hálózathoz; törölje le a kontaktusokat száraz, puha ruhával.
- **A porszívó a tisztítás befejezéséig visszatér az bázishoz.** Lehetséges ok: az akkumulátor töltöttsége kevesebb, mint 20 %. Megoldás: töltse fel a porszívót.
- **A szívási teljesítmény csökkent**. Lehetséges okok: a porgyűjtő megtelt; a hengerkefe eltömődött. Megoldás: tisztítsa meg a porgyűjtőt és/vagy a hengerkefét.

FIGYELEM! Ha a javasolt módszerek egyike sem segít a probléma megoldásában, forduljon a szállítójához vagy egy hivatalos szervizközponthoz. Ne szedje szét a készüléket és ne próbálja meg saját maga megjavítani.

Az ASBISC fenntartja a jogot a készülék módosítására, valamint a jelen dokumentum módosítására és kiegészítésére a felhasználók előzetes értesítése nélkül. **Ez a készülék megfelel a vonatkozó biztonsági követelményeknek.** A gyártási dátumot lásd a csomagoláson.
A garanciaidő és az élettartam a termék kiskereskedelmi értékesítésétől számított 2 év. A gyártó adatai: ASBISC Enterprises PLC, Iapetou, 1, Agios Athanasios, 4101, Limassol, Cyprus (Ciprus). Tel.: +48732080077, e-mail: info@asbis.com, asbis.com. Kínában készült. Minden itt említett védjegy és védjegy a megfelelő tulajdonosok tulajdonát képezi.
Naprakész információk és a készülék részletes leírása, valamint a csatlakoztatási utasítások, tanúsítványok, a minőségi kifogásokat és garanciákat elfogadó vállalatokra vonatkozó információk letölthetők az **aeno.com/documents** weboldalról.
EGYSZERŰSÍTETT MEGFELELŐSÉGI NYILATKOZAT. Az ASBISC kijelenti, hogy a készülék megfelel a 2014/53/EU irányelvnek. A teljes EU-megfelelőségi nyilatkozat a következő weboldalon érhető el: **aeno.com/userfiles/files/Certificates/CE/RC7S-RC8S.pdf**.
RoHS irányelv. A készülék megfelel a 2011/65/EU RoHS Irányelv káros anyagok korlátozására vonatkozó követelményeinek, beleértve a 2015/863/EU RoHS Irányelv követelményeit is.

HYE **AENO™** ռոբոտ փոշեկուլը կենցաղային սարք է, որը նախատեսված է տարածքների ավտոմատ մաքրման համար:

Մոդելներ. ARC0007S (սև), **ARC0008S** (սպիտակ):

Տեխնիկական բնութագրեր

Ռոբոտ փոշեկուլ: Մուտքային պարամետրերը. 19 Վ (DC); 1,0 Ա; 19,0 Վտ (առավ.): Մարտկոցը. լիթիում-իոնային ոչ շարժական; 14,4 Վ; 5200 մԱ.ժ: Գնահատված հզորությունը. 60,0 Վտ: Wi-Fi հաճախականությունը. 2,4 ԳՀց: Ճառագայթման հզորությունը. +13 դԲմ / 19,95 մՎտ: Լիցքավորման ժամանակը. մինչև 5,5 ժամ: Լրիվ լիցքավորումից հետո աշխատանքային ժամանակը. մինչև 240 րոպե: Ֆունկցիոնալ առանձնահատկությունները. 4 ներծծման ռեժիմ (մինչև 4 կՊա), ջրամատակարարման 3 մակարդակ: Մաքրման տարածքը. ≤ 300 մ^2: Մաքրման տեսակը. չոր, խոնավ: 2-ը 1-ում կոնտեյներ. 300 մլ (փոշու կուտակիչ), 300 մլ (ջրի բաք): Հաղթահարելի խոչընդոտի առավելագույն բարձրությունը. 20 մմ: Աղմուկի մակարդակը (1 մ հեռավորության վրա). ≤ 68 դԲ: HEPA ֆիլտր. H12 դասի; օգտակար օգտագործման ժամկետը – աշխատանքի միչև 150 ժամ: Կառավարումը. ձեռքով, հեռակառավարմամբ (AENO հավելված, ձայնային օգնականներ): Չափսը (տրամագիծ × բարձրություն). 350×98 մմ: Պատյանի նյութը. ABS պլաստիկ, ապակի: Շահագործման պայմանները. ջերմաստիճանը 0…+45 °C, հարաբերական խոնավությունը ≤ 90 % (առանց խտացման): Պահման պայմանները. ջերմաստիճանը 0…+70 °C, հարաբերական խոնավությունը ≤ 90 % (առանց խտացման):

Լիցքավորման բազա: Մուտքային պարամետրերը. 100–240 Վ (AC), 50/60 Հց, 10,0 Ա: Ելքային պարամետրերը. 19 Վ (DC); 1,0 Ա; 19,0 Վտ (առավ.): Հոսանքի մալուխի երկարությունը. 1,2 մ: Խրոցի տեսակը. C:

Առաքման բովանդակությունը (նկ. **A**)

A-1 – ռոբոտ փոշեկուլ, A-2 – լիցքավորման բազա, A-3 – 2-ը 1-ում կոնտեյներ, A-4 – գործվածքե մակադրակի մոդուլ, A-5 – գործվածքե մակադրակ (2 հատ), A-6 – կողային խոզանակ (2 հատ), A-7 – գլանային խոզանակ, A-8 – HEPA ֆիլտր (2 հատ), A-9 – նախնական մաքրման ֆիլտր, A-10 – էլեկտրական մալուխ, A-11 – փոշեկուլի խնամքի խոզանակ, օգտվողի կարճ ուղեցույց:

Եթե AENO սարքի օգտագործման հետ կապված հարցեր կամ դժվարություններ են ծագել, խնդրում ենք կապվել աջակցության ծառայության հետ՝ **support@aeno.com** էլ.փոստով կամ **aeno.com/service-and-warranty** կայքի առցանց չատում: Մասնագետները կօգնեն Ձեզ պարզել դա, և Ձեզ հարկավոր չի լինի ժամանակ և ջանք ծախսել խանութ այցելելու վրա:

Սարքի տարրերը և բաղադրիչները (նկ. **B**)
B-1 – «Բազա» կոճակ, B-2 – «Start/Stop» կոճակ, B-3 – LED ցուցիչ, B-4 – բազայի լիցքավորման կոնտակտներ, B-5 – ռոբոտ փոշեկուլի լիցքավորման կոնտակտներ, B-6 – կողային խոզանակ:
Սահմանափակումներ և նախազգուշացումներ
ՈՒՇԱԴՐՈՒԹՅՈՒՆ: Փոշեկուլը նախատեսված չէ շինարարական աշխատանքների ընթացքում առաջացած փոշին և աղբը հավաքելու համար: Սարքը գործարկելուց առաջ հատակից հավաքեք բոլոր վտանգավոր առարկաները, դյուրավառ, պայթունավտանգ, թունավոր և/կամ ցնդող նյութերը, ծխացող և/կամ այրվող նյութերը, սուր առարկաները, հեղուկները:
ՈՒՇԱԴՐՈՒԹՅՈՒՆ: Հատակի ծածկույթի մութ հատվածները կարող են չարտացոլել բարձրության սենսորների կողմից ուղարկված ինֆրակարմիր լույսի ճառագայթները և փոշեկուլը դրանք կընկալի որպես խոչընդոտ:
ՈՒՇԱԴՐՈՒԹՅՈՒՆ: Ջրի բաքը լցնելիս օգտագործեք միայն մաքրված ջուր: Բաքի մեջ մի ավելացրեք բուրավետիչներ, լվացող միջոցներ, սպիրտներ, տաք ջուր:
Սարքն օգտագործելուց առաջ ուշադիր ծանոթացեք այս փաստաթղթի հետ: Սարքը նախատեսված չէ մինչև 14 տարեկան երեխաների կամ ֆիզիկական, հոգեկան կամ մտավոր հաշմանդամություն ունեցող անձանց օգտագործման համար, եթե նրանք չունեն բավարար փորձ կամ գիտելիքներ սարքի շահագործման վերաբերյալ, և եթե նրանք չեն գտնվում իրենց անվտանգության համար պատասխանատու անձի հսկողության ներքո: Արգելվում է սարքը դրսում օգտագործել: Սարքը նախատեսված է միայն կենցաղային պայմաններում, չոր մակերեսների վրա օգտագործելու համար: Սարքի հետ աշխատեք միայն չոր ձեռքերով: Փոշեկուլը լիցքավորելուց առաջ համոզվեք, որ տեխնիկական բնութագրերում նշված գնահատված լարումը և հաճախականությունը համապատասխանում են էլեկտրոցանցի պարամետրերին: Հետևեք, որ հոսանքի մալուխը չոլորվի, չծալվի, չսեղմվի որևէ բանով, չշփվի տաք առարկաների և ջերմության աղբյուրների հետ: Վնասված լարը փոխարինելու համար դիմեք արտադրողին, լիազորված սպասարկման կենտրոն կամ համապատասխան որակավորում ունեցող անձի՝ վտանգավոր իրավիճակից խուսափելու համար: Սարքը լիցքավորելու համար օգտագործեք միայն առաքման մեջ ներառված լիցքավորման մալուխը: Սարքը մի դրեք այնպիսի տեղերում, որտեղից այն կարող է ընկնել: Փոշեկուլի վրա ոչինչ մի դրեք: Մի օգտագործեք վնասված կամ ջրի մեջ եղած սարքը: Մի ապամոնտաժեք սարքը և մի վերանորոգեք այն ինքնուրույն: Վերանորոգումը պետք է իրականացվի լիազորված

սպասարկման կենտրոնի որակավորված մասնագետի կողմից: Օգտագործեք միայն բնօրինակ և արտադրողի կողմից առաջարկվող պարագաներ, սպառվող նյութեր և/կամ պահեստամասեր: Միացված սարքը մի թողեք առանց հսկողության: Կենդանիներին հեռու պահեք աշխատող սարքից: Արգելվում է խոնավ մաքրում կատարել գորգերի վրա: Ժամանակացույցով աշխատելու համար փոշեկուլը պետք է միշտ միացված և լիցքավորված լինի: **Ներծծման ռեժիմների և ջրամատակարարման մակարդակների փոխարկումը հասանելի է միայն հեռակառավարման դեպքում:** Փոշեկուլի յուրաքանչյուր օգտագործումից հետո դատարկեք փոշու կուտակիչը: Սարքը և բաղադրիչները մաքրելու համար մի օգտագործեք քիմիական կամ ագրեսիվ լվացող միջոցներ, հղկող մածուկներ, թթուներ կամ լուծիչներ պարունակող միջոցներ, ինչպես նաև մետաղական սպունգեր: Խուսափեք մարտկոցի խորը լիցքաթափումից: Սարքի շահագործման երկարատև ընդմիջման դեպքում մարտկոցը լիցքավորեք առնվազն 2–3 ամիսը 1 անգամ: Թույլ մի տվեք երեխաներին օգտագործել և/կամ խաղալ սարքի հետ: Սարքի, դրա ռեժիմների և գործառույթների մանրամասն նկարագրությունը կարելի է գտնել ամբողջական հրահանգների ձեռնարկում, որը ներբեռնման համար հասանելի է **aeno.com/documents** կայքէջում:

LED ցուցիչի վիճակը

Գույնը	Վիճակը	Նկարագրություն
Սպիտակ *	Թարթում է	Սարքը լիցքավորվում է
	Վառվում է	Սարքը լիովին լիցքավորվել է կամ մաքրումը սկսվել է
Երկնագույն	Թարթում է դանդաղ	Հավելվածում սարքի ակտիվացման սպասումը
	Թարթում է արագ	Հավելվածում սարքի ակտիվացման գործընթացը սկսվել է
	Վառվում է	Հավելվածում սարքի ակտիվացման գործընթացն ավարտված է
Մանուշակագույն	Թարթում է	Լիցքավորելու համար սարքը վերադառնում է բազա
	Վառվում է	Սարքը լիցքաթափված է
Կարմիր	Թարթում է	Սարքի սխալմունք: Դիմեք ամբողջական հրահանգների ձեռնարկին aeno.com/documents կայքէջում կամ լիազորված սպասարկման կենտրոն

Գույնը	Վիճակը	Նկարագրություն
Ցուցիչը չի վառվում		Սարքը գտնվում է քնի ռեժիմում կամ անջատված է

* Wi-Fi ցանցին միանալու դեպքում գույնը կփոխվի երկնագույնի:

Կոճակների գործառույթները

Գործողություն	Նկարագրություն
«Start/Stop» կոճակը	
Սեղմել և պահել	Սարքի միացնել կամ անջատելը
Սեղմել մեկ անգամ	Մաքրման սկսել կամ դադարեցնելը
«Բազա» կոճակը	
Սեղմել մեկ անգամ	Վերադարձ բազա՝ լիցքավորման համար

Ծահագործման նախապատրաստումը (նկ. **C**)

1. Բացեք փաթեթավորումը և հանեք սարքը և բաղադրիչները:
2. Հեռացրեք բոլոր փաթեթավորման նյութերը, պաշտպանիչ թաղանթը և փոշեկուլի կողքերի խրոցակները (նկ. **C-1**):
3. Ամրացրեք կողային խոզանակը (նկ. **C-2**):
4. Լիցքավորման բազան տեղակայեք հարթ, կայուն հորիզոնական մակերեսի վրա, ինչպես ցույց է տրված նկ. **C-3**, և բազան միացրեք հոսանքին. մալուխի խրոցակը մտցրեք բազայի միակցիչի մեջ, իսկ խրոցը՝ վարդակի:
5. Տեղադրեք փոշեկուլը լիցքավորման բազայի վրա՝ միացնելով փոշեկուլի լիցքավորման կոնտակտները բազայի վրա գտնվող կոնտակտներին (նկ. **C-4**). LED ցուցիչը կթարթի սպիտակ, լիցքավորումը կսկսվի: Լիցքավորման ավարտից հետո լույսը անընդհատ կվառվի սպիտակ գույնով:

   Ծանոթություն: Առաջին լիցքավորումը տևում է մինչև 6,5 ժամ:

Ձեռքի կառավարում

ՈՒՇԱԴՐՈՒԹՅՈՒՆ: Փոշեկուլն օգտագործելուց առաջ հատակից հավաքեք բոլոր վտանգավոր առարկաները (տես. «Սահմանափակումներ և նախազգուշացումներ»), հոսանքի լարերը, արժեքավոր իրերը:

Սարքը միացնելու համար սեղմեք և 3 վայրկյան պահեք «Start/Stop» կոճակը: Փոշեկուլը կանցնի սպասման ռեժիմի: Ընտրեք մաքրման տեսակը.

Չոր մաքրում: Մաքրումը սկսելու համար մեկ անգամ սեղմեք «Start/Stop» կոճակը:

Չոր և խոնավ մաքրում: Չոր և խոնավ մաքրումը սկսելու համար հետևեք հետևյալ քայլերին.

1. Հանեք 2-ը 1-ում կոնտեյները փոշեկուլի պատյանից (նկ. **D-1**):
2. Ջրի բաքի մեջ լցրեք մաքրված ջուր՝ դրա ծավալի առնվազն 2/3-ով (նկ. **D-2**):
3. Գործվածքե մակադրակը ամրացրեք մոդուլին: Ամրացրեք մակադրակով մոդուլը կոնտեյների վրա (նկ. **D-3**):
4. Կոնտեյները նորից մտցրեք փոշեկուլի պատյանի մեջ (նկ. **D-4**):
5. Մաքրումը սկսեք մեկ անգամ սեղմելով «Start/Stop» կոճակը:
   Ծանոթություն: Մաքրումը կարելի է ընդհատել կրկին սեղմելով «Start/Stop» կոճակը: Եթե 10 րոպեի ընթացքում ոչ մի գործողություն չի կատարվում, փոշեկուլը անցնում է քնի ռեժիմի, բոլոր ցուցիչները մարում են: Մաքրումը վերսկսելու համար կրկին սեղմեք «Start/Stop» կոճակը:
   Ծանոթություն: Փոշեկուլն ավտոմատ կերպով վերադառնում է լիցքավորման բազա մաքրման ավարտից հետո, ինչպես նաև մարտկոցի ցածր լիցքի դեպքում: Լիցքավորվելուց հետո փոշեկուլը վերսկսում է մաքրումը այնտեղից, որտեղ այն ընդհատվել է:

Սարքը հավելվածին միացնելը

Ծանոթություն: Սարքը հավելվածին միացնելու ընթացքում խորհուրդ է տրվում հնարավորինս մոտ լինել փոշեկուլին և, հնարավորության դեպքում, Wi-Fi երթուղիչին:

1. Լիցքավորման բազան միացրեք էլեկտրոցանցին:
2. Տեղադրեք փոշեկուլը լիցքավորման բազայի վրա՝ միացնելով փոշեկուլի կոնտակտները բազայի վրա գտնվող կոնտակտներին (նկ. **C-4**):
3. Սմարթֆոնը միացրեք Wi-Fi ցանցին (2,4 ԳՀց):
4. Ներբեռնեք AENO բջջային հավելվածը Google Play-ից կամ App Store-ից և գրանցեք նոր հաշիվ կամ մուտք գործեք ձեր օգտատիրոջ հաշիվ:
5. Հավելվածի գլխավոր էկրանին հպեք «Ավելացնել սարք»: Հավելվածին արդեն միացված սարքերի առկայության դեպքում, վերևի աջ անկյունում հպեք «+»- ին և ընտրեք «Ավելացնել սարք»:
   Նշում: Սմարթֆոնի վրա որևէ գործառույթ միացնելու համար համակարգի հուշումների հայտնվելու դեպքում հետևեք դրանցում նշված առաջարկություններին:
6. Բացվող պատուհանում ընտրեք «Փոշեկուլ» կատեգորիան:
7. Մուտքագրեք Ձեր Wi-Fi ցանցի անունը և գաղտնաբառը, եթե դրանք ավտոմատ չեն ցուցադրվում: Սեղմեք «Հաջորդը»:

8. Փոշեկուլի վրա սեղմեք և պահեք «Բազա» կոճակը այնքան, մինչև LED ցուցիչը սկսի երկնագույն թարթել:
9. Հավելվածում նշեք «Հաստատել» կողքին գտնվող վանդակը և սեղմեք «Հաջորդ»:
10. Միացրեք սմարթֆոնը «Smart Life – XXXX» անունով Wi–Fi մուտքի կետին: Վերադարձեք հավելված և սեղմեք «Միացնել»:
11. Սպասեք «Ավտոմատ որոնում» էկրանի հայտնվելուն և «Հաջողությամբ ավելացված են սարքեր. 1» հաղորդագրությանը: Սեղմեք «Պատրաստ է»:
    Ծանոթություն: Եթե հավելվածի հետ չհաջողվեց միանալ, ստուգեք Wi-Fi երթուղիչի կարգավորումները **aeno.com/router-help** հղումով և կրկնեք միացումը:
    Հավելվածի, ինչպես նաև ձայնային օգնականների միջոցով սարքի հեռակառավարման համար տես շահագործման ամբողջական ձեռնարկը՝ **aeno.com/documents** կայքէջում:

Մաքրում և խնամք (նկ. **E**)

ՈՒՇԱԴՐՈՒԹՅՈՒՆ: Թույլ մի տվեք, որ գլանային խոզանակը կամ HEPA ֆիլտրը շփվեն ջրի հետ:

1. Մաքրումն իրականացնելուց առաջ սարքը անջատեք էլեկտրական ցանցից:
2. Հանեք 2-ը 1-ում կոնտեյները փոշեկուլի պատյանից (նկ. **E-1**):
3. Ջրի բաքից թափեք մնացած հեղուկը (նկ. **E-2**):
4. Փոշու կուտակիչի պարունակությունը թափեք աղբամանի մեջ (նկ. **E-3**):
5. HEPA ֆիլտրից և նախնական մաքրման ֆիլտրից աղբը հեռացրեք չոր խոզանակի կամ անձեռոցիկի օգնությամբ (նկ. **E-4**):
6. Հանեք կողային խոզանակը և գործվածքե մակադրակը փոշեկուլից և լվացեք տաք ջրով (նկ. **E-5**):
7. Մազերը և աղբը գլանային խոզանակից հեռացրեք փոշեկուլի խնամքի խոզանակի օգնությամբ (առաքման մեջ ներառված է) (նկ. **E-6**):

Սարքի բաղադրիչները չորացրեք ջեռուցման սարքերից հեռու: Նախքան նորից տեղադրելը, համոզվեք, որ բաղադրիչների բոլոր մասերը, ինչպես նաև գլխադիրներն ու խոզանակները լիովին չոր են:

Հնարավոր անսարքությունների վերացում

- **Փոշեկուլը չի լիցքավորվում:** Հնարավոր պատճառներ. վարդակը անսարք է; լիցքավորման բազան միացված չէ ցանցին; բազայի և/կամ փոշեկուլի կոնտակտները կեղտոտ են: Լուծում. ստուգեք վարդակի սարքինությունը՝ դրան միացնելով մեկ այլ սարք, անհրաժեշտության դեպքում հոսանքի լարը միացրեք աշխատող վարդակից; ստուգեք հոսանքի լարի միացումը

բազային և էլեկտրոցանցին; կոնտակտները մաքրեք չոր, փափուկ կտորով:

- **Փոշեկուլը վերադառնում է բազա մինչև մաքրման ավարտը:** Հնարավոր պատճառ. մարտկոցի լիցքավորումը 20 %-ից պակաս է: Լուծում. լիցքավորեք փոշեկուլը:
- **Ներծծման հզորությունը նվազել է**: Հնարավոր պատճառներ. փոշու կուտակիչը լցված է; գլանային խոզանակը խցանված է: Լուծում. մաքրեք փոշու կուտակիչը և/կամ գլանային խոզանակը:

ՈՒՇԱԴՐՈՒԹՅՈՒ'Ն: Եթե առաջարկվող մեթոդներից ոչ մեկը չօգնեն լուծել խնդիրը, դիմեք ձեր մատակարարին կամ լիազորված սպասարկման կենտրոնին: Մի ապամոնտաժեք սարքը և մի փորձեք վերանորոգել այն ինքնուրույն:

ASBISC ընկերությունն իրեն իրավունք է վերապահում վերափոխել սարքը և առանց օգտատերերին նախապես տեղեկացնելու ուղղումներ և փոփոխություններ մտցնել տվյալ փաստաթղթում: **Այս սարքը համապատասխանում է անվտանգության կիրառելի պահանջներին:** Արտադրության ամսաթիվը տես փաթեթավորման վրա:
Երաշխիքային ժամկետը և ծառայության ժամկետը – 2 տարի մանրածախ ցանցում ապրանքի վաճառքի օրվանից:
Տեղեկություններ արտադրողի մասին. ASBISC Enterprises PLC, Iapetou, 1, Agios Athanasios, 4101, Limassol, Cyprus (Կիպրոս): Հեռ.՝ +48732080077, info@asbis.com, asbis.com: Արտադրված է Չինաստանում: Բոլոր ապրանքային նշանները և ապրանքանիշերը իրենց համապատասխան սեփականատերերի սեփականությունն են: Արդի տեղեկատվությունը և սարքի մանրամասն նկարագրությունը, ինչպես նաև միացման հրահանգները, վկայագրերը, որակի պահանջներ և երաշխիքներ ընդունող ընկերությունների մասին տեղեկությունները ներբեռնման համար հասանելի են **aeno.com/documents** հղումով: Սարքի արդի տեղեկությունները և մանրամասն նկարագրությունը, ինչպես նաև միացման հրահանգները, հավաստագրերը, որակի և երաշխիքի վերաբերյալ պահանջներ ընդունող ընկերությունների մասին տեղեկությունները հասանելի են ներբեռնման համար **aeno.com/documents** հղումով:
ՀԱՄԱՊԱՏԱՍԽԱՆՈՒԹՅԱՆ ՊԱՐԶԵՑՎԱԾ ՀՌՉԱԿԱԳԻՐ: Սույնով ASBISC-ը հայտարարում է, որ սարքը համապատասխանում է 2014/53/EU Հրահանգին: ԵՄ համապատասխանության Հռչակագրի ամբողջական տեքստին կարելի է ծանոթանալ հետևյալ վեբ հասցեով. **aeno.com/userfiles/files/Certificates/CE/RC7S-RC8S.pdf**.
RoHS դիրեկտիվ: Սարքը համապատասխանում է վնասակար նյութերի պարունակության սահմանափակման վերաբերյալ RoHS 2011/65/EU Դիրեկտիվի պահանջներին, ներառյալ RoHS 2015/863/EU Դիրեկտիվի պահանջները;

ITA Il robot aspirapolvere **AENO™** è un dispositivo domestico progettato per la pulizia automatica degli ambienti.

Modelli: ARC0007S (nero), **ARC0008S** (bianco).

Specifiche tecniche

Robot aspirapolvere. Parametri di ingresso: 19 V (DC); 1,0 A; 19,0 W (max.). Batteria: agli ioni di litio non rimovibile; 14,4 V; 5200 mAh. Potenza nominale: 60,0 W. Frequenza Wi-Fi: 2,4 GHz. Potenza di emissione: +13 dBm / 19,95 mW. Tempo di ricarica: fino a 5,5 ore. Tempo di funzionamento dopo la carica completa: fino a 240 min. Caratteristiche funzionali: 4 modalità di aspirazione (fino a 4 kPa), 3 livelli di erogazione dell'acqua. Area di pulizia: ≤ 300 m^2. Tipo di pulizia: a secco, a umido. Contenitore 2-in-1: 300 ml (serbatoio della polvere), 300 ml (serbatoio dell'acqua). Altezza massima dell'ostacolo da superare: 20 mm. Livello di rumore (a una distanza di 1 m): ≤ 68 dB. Filtro HEPA: classe H12; durata utile fino a 150 ore di funzionamento. Controllo: manuale, remoto (applicazione AENO, assistente vocale). Dimensioni (diametro × altezza): 350×98 mm. Materiale del corpo: plastica ABS, vetro. Condizioni operative: temperatura 0...+45 °C, umidità relativa ≤ 90 % (senza condensa). Condizioni di conservazione: temperatura 0...+70 °C, umidità relativa ≤ 90 % (senza condensa).

Base di ricarica. Parametri di ingresso: 100–240 V (AC); 50/60 Hz; 1,0 A. Parametri di uscita: 19 V (DC); 1,0 A; 19,0 W (max.). Lunghezza del cavo di alimentazione: 1,2 m. Tipo di spina: C.

Scopo di fornitura (fig. **A**)

A-1 – robot aspirapolvere, A-2 – base di ricarica, A-3 – contenitore 2 in 1, A-4 – modulo per panno, A-5 – panno (2 pezzi), A-6 – spazzola laterale (2 pezzi), A-7 – spazzola a rullo, A-8 – filtro HEPA (2 pezzi), A-9 – prefiltro, A-10 – cavo di alimentazione, A-11 – spazzola per la manutenzione dell'aspirapolvere, guida rapida.

Elementi e accessori del dispositivo (fig. **B**)

B-1 – pulsante "Base", B-2 – pulsante "Start/Stop", B-3 – indicatore LED,

In caso di domande o difficoltà nell'utilizzo del dispositivo AENO, contattare il team di assistenza via e-mail all'indirizzo **support@aeno.com** o tramite chat online all'indirizzo **aeno.com/service-and-warranty**. Gli specialisti ti aiuteranno a capirlo e non dovrai perdere tempo e fatica visitando il negozio.

B-4 – contatti di ricarica della base, B-5 – contatti di ricarica del robot aspirapolvere, B-6 – spazzola laterale.

Restrizioni e avvertenze

ATTENZIONE! L'aspirapolvere non è progettato per raccogliere la polvere e i detriti dei lavori di costruzione. Rimuova tutti gli oggetti pericolosi, le sostanze infiammabili, esplosive, velenose e/o volatili, i materiali fumanti e/o brucianti, gli oggetti appuntiti, i liquidi dal pavimento prima di azionare il dispositivo.

ATTENZIONE! Le aree scure del pavimento potrebbero non riflettere i fasci di luce infrarossa inviati dai sensori di dislivello e saranno percepite come un ostacolo dall'aspirapolvere.

ATTENZIONE! Quando si riempie il serbatoio dell'acqua, utilizzare solo acqua depurata. Non aggiungere profumi, detergenti, alcool, acqua calda al serbatoio. Leggere attentamente questo documento prima di utilizzare il dispositivo. Il dispositivo non è destinato all'uso da parte di bambini di età inferiore ai 14 anni o di persone con ridotte capacità fisiche, mentali o intellettuali se non hanno maturato un'esperienza o una conoscenza sufficiente del suo funzionamento, e se non sono sotto la supervisione di una persona responsabile della loro sicurezza. Non utilizzare il dispositivo all'aperto. Il dispositivo è destinato esclusivamente all'uso domestico, su superfici asciutte. Utilizzare il dispositivo solo con le mani asciutte. Prima di caricare l'aspirapolvere, accertarsi che la tensione e la frequenza nominale indicate nelle specifiche tecniche corrispondano all'alimentazione elettrica. Si assicuri che il cavo di alimentazione non sia attorcigliato, schiacciato o a contatto con oggetti caldi o fonti di calore. Per sostituire un cavo danneggiato, contattare il produttore, un centro di assistenza autorizzato o una persona adeguatamente qualificata per evitare situazioni pericolose. Per caricare il dispositivo, utilizzare esclusivamente il cavo di ricarica in scopo di fornitura. Non collocare il dispositivo in un punto in cui possa cadere. Non appoggiare o mettere nulla sopra l'aspirapolvere. Non utilizzare un dispositivo danneggiato o che è stato immerso nell'acqua. Non smontare o riparare il dispositivo da soli. Le riparazioni devono essere effettuate da un tecnico qualificato presso un centro di assistenza autorizzato. Utilizzare solo accessori, materiali di consumo e/o parti

di ricambio originali e consigliati dal produttore. Non lasciare il dispositivo acceso incustodito. Tenere gli animali domestici lontani dal dispositivo quando è in funzione. Non lavare a umido su pavimenti in moquette. Per il funzionamento programmato, l'aspirapolvere deve essere sempre acceso e carico. **La commutazione delle modalità di aspirazione e dei livelli di erogazione dell'acqua è disponibile solo con il controllo remoto.** Pulire il sacchetto per la polvere dopo ogni utilizzo dell'aspirapolvere. Per la pulizia del dispositivo e degli accessori non utilizzare detergenti chimici e aggressivi, paste abrasive, prodotti contenenti acidi e solventi o spugne metalliche. Evitare di scaricare la batteria in profondità. Carichi la batteria almeno una volta ogni 2–3 mesi, se il dispositivo non viene utilizzato per un lungo periodo di tempo. Non permettere ai bambini di utilizzare e/o giocare con il dispositivo. Una descrizione dettagliata del dispositivo, delle sue modalità e funzioni è contenuta nel manuale operativo completo, disponibile per il download su **aeno.com/documents**.

Stati dell'indicatore LED

Colore	Stato	Descrizione
Bianco *	Lampeggia	Il dispositivo si sta caricando
	On	Il dispositivo è completamente carico o la pulizia è iniziata
Celeste	Lampeggia lentamente	In attesa dell'attivazione del dispositivo nell'applicazione
	Lampeggia rapidamente	Il processo di attivazione del dispositivo nell'applicazione è iniziato
	On	Il processo di attivazione del dispositivo nell'applicazione è completo
Viola	Lampeggia	Il dispositivo ritorna alla base per caricarsi
	On	Il dispositivo è scarico
Rosso	Lampeggia	Errore del dispositivo. Fare riferimento al manuale di istruzioni completo su aeno.com/documents o a un centro di assistenza autorizzato

Colore	Stato	Descrizione
L'indicatore non è acceso		Il dispositivo è in modalità di sospensione o è spento

* Il colore cambierà in blu quando connesso a una rete Wi-Fi.

Funzioni dei pulsanti

Azione	Descrizione
Pulsante "Start/Stop"	
Tenere premuto	Accensione o spegnimento del dispositivo
Premere una volta	Avvio o sospensione della pulizia
Pulsante "Base"	
Premere una volta	Ritorno alla base per la ricarica

Preparazione al funzionamento (fig. **C**)

1. Aprire la confezione e rimuovere il dispositivo e gli accessori.
2. Rimuova tutto il materiale d'imballaggio, la pellicola protettiva e i tappi dai lati del pulitore (fig. **C-1**).
3. Attacchi la spazzola laterale (fig. **C-2**).
4. Collochi la base di ricarica su una superficie piana, stabile e orizzontale, come mostrato nella fig. **C-3**, e colleghi la base all'alimentazione: inserisca la spina del cavo di alimentazione nella presa sulla base e la spina in una presa di corrente.
5. Posizionare l'aspirapolvere sulla base di ricarica, collegando i contatti di ricarica dell'aspirapolvere ai contatti della base (fig. **C-4**): l'indicatore LED lampeggia in bianco e la ricarica si avvia. Quando la ricarica è completa, l'indicatore si illumina continuamente di bianco.
   Nota. La prima carica dura fino a 6,5 ore.

Annullamento manuale

ATTENZIONE! Prima di utilizzare l'aspirapolvere, rimuovere tutti gli oggetti pericolosi dal pavimento (vedi "Restrizioni e avvertenze"), cavi di alimentazione, oggetti di valore.

Tenga premuto il pulsante "Start/Stop" per 3 secondi per accendere il dispositivo. L'aspirapolvere passa in modalità standby. Selezionare il tipo di pulizia:

Pulizia a secco. Prema una volta il pulsante "Start/Stop" per avviare la pulizia.

Pulizia a secco e a umido. Segua i passi seguenti per avviare la pulizia a secco e a umido:

1. Rimuova il contenitore 2 in 1 dal corpo dell'aspirapolvere (fig. **D-1**).
2. Riempia il serbatoio dell'acqua con acqua purificata fino ad almeno 2/3 del suo volume (fig. **D-2**).
3. Fissare il panno al modulo. Fissare il modulo con panno al contenitore (fig. **D-3**).
4. Inserisca di nuovo il contenitore nel corpo dell'aspirapolvere (fig. **D-4**).
5. Avvii la pulizia premendo una volta il pulsante "Start/Stop".
   Nota. Può interrompere la pulizia premendo nuovamente il pulsante "Start/Stop". Se non viene eseguita alcuna azione per 10 minuti, l'aspirapolvere entra in modalità sleep e tutti gli indicatori si spengono. Prema nuovamente il pulsante "Start/Stop" per riprendere la pulizia.
   Nota. L'aspirapolvere torna automaticamente alla base per ricaricarsi al termine della pulizia e quando la batteria è scarica. Dopo la ricarica, l'aspirapolvere riprende la pulizia dal punto in cui era stata interrotta.

Collegare il suo dispositivo all'applicazione

Nota. Si consiglia di stare il più vicino possibile all'aspirapolvere e, se possibile, al router Wi-Fi mentre il dispositivo è collegato all'applicazione.

1. Collegare la base di ricarica alla rete elettrica.
2. Posizionare l'aspirapolvere sulla base di ricarica collegando i contatti sull'aspirapolvere ai contatti sulla base (fig. **C-4**).
3. Collegare lo smartphone a una rete Wi-Fi (2,4 GHz).
4. Scarichi l'applicazione mobile AENO da Google Play o App Store e registri un nuovo account o acceda al suo account utente.
5. Nella schermata principale dell'applicazione, toccare "Aggiungi dispositivo". Se i dispositivi sono già collegati all'applicazione, fare clic sul "+" nell'angolo in alto a destra e selezionare "Aggiungi dispositivo".
   Nota. Se il sistema richiede l'attivazione di alcune funzioni dello smartphone, seguire le raccomandazioni contenute nelle richieste.
6. Nella finestra che si apre seleziona la categoria "Aspirapolvere".
7. Inserire il nome e la password della rete Wi-Fi se non vengono visualizzati automaticamente. Premere "Avanti".

8. Tenga premuto il pulsante "Base" sull'aspirapolvere finché l'indicatore LED non lampeggia in blu.
9. Nell'applicazione, spuntare la casella "Conferma" e fare clic su "Avanti".
10. Collega il tuo smartphone all'hotspot Wi-Fi chiamato "Smart Life – XXXX". Tornare all'applicazione e toccare "Connetti".
11. Attendere finché non appare la schermata "Ricerca automatica" e il messaggio "Dispositivi aggiunti con successo: 1". Premere "Fatto".
    Nota. Se la connessione all'applicazione non riesce, controlli le impostazioni del router Wi-Fi su **aeno.com/router-help** e si ricolleghi.
    Per controllare a distanza il dispositivo tramite l'applicazione e gli assistenti vocali, consulti il manuale utente completo sulla pagina web **aeno.com/documents**.

Pulizia e manutenzione (fig. **E**)

ATTENZIONE! Non permetta che la spazzola a rullo e il filtro HEPA entrino in contatto con l'acqua.

1. Prima della pulizia, scolleghi il dispositivo dall'alimentazione.
2. Rimuova il contenitore 2 in 1 dal corpo dell'aspirapolvere (fig. **E-1**).
3. Versare il liquido restante dal serbatoio dell'acqua (fig. **E-2**).
4. Scuota il contenuto del serbatoio della polvere nella pattumiera (fig. **E-3**).
5. Rimuova i detriti dal filtro HEPA e dal prefiltro utilizzando una spazzola o un panno asciutto (fig. **E-4**).
6. Rimuova la spazzola laterale e il panno dall'aspirapolvere e sciacqui con acqua tiepida (fig. **E-5**).
7. Rimuova i capelli e i detriti dalla spazzola a rullo utilizzando la spazzola per la cura dell'aspirapolvere (in dotazione) (fig. **E-6**).

Lasciare asciugare gli accessori lontano dai riscaldatori. Si assicuri che tutte le parti degli accessori, nonché gli ugelli e le spazzole siano completamente asciutti prima di reinstallarli.

Ricerca guasti

- **L'aspirapolvere non si carica.** Possibili cause: la presa è difettosa; la base di ricarica non è collegata alla rete elettrica; i contatti della base e/o dell'aspirapolvere sono sporchi. Soluzione: verificare la presa di corrente

collegandovi un altro dispositivo, se necessario, collegare il cavo di alimentazione a una presa di corrente riparabile; verificare il collegamento del cavo di alimentazione alla base e alla rete elettrica; pulire i contatti con un panno morbido e asciutto.

- **L'aspirapolvere torna alla base fino al completamento della pulizia.** Possibile causa: la carica della batteria è inferiore al 20 %. Soluzione: caricare l'aspirapolvere.
- **La potenza di aspirazione è diminuita**. Possibili cause: serbatoio della polvere è pieno; spazzola a rullo è intasata. Soluzione: pulire il serbatoio della polvere e/o la spazzola a rullo.

ATTENZIONE! Se nessuno dei metodi suggeriti aiuta a risolvere il problema, contattare il fornitore o un centro di assistenza autorizzato. Non smontare o tentare di riparare il dispositivo da soli.

ASBISC si riserva il diritto di modificare il dispositivo e di apportare modifiche e integrazioni al presente documento senza preavviso agli utenti. **Questo dispositivo è conforme ai requisiti di sicurezza applicabili.** Vedi la confezione per la data di produzione.
Il periodo di garanzia e di assistenza – 2 anni dalla data di vendita al dettaglio del prodotto. Informazioni sul produttore: ASBISC Enterprises PLC, Iapetou, 1, Agios Athanasios, 4101, Limassol, Cyprus (Cipro). Tel.: +48732080077, info@asbis.com, asbis.com. Prodotto in Cina. Tutti i marchi di fabbrica e commerciali citati nel presente documento sono di proprietà dei rispettivi titolari.
Informazioni aggiornate e una descrizione dettagliata del dispositivo, oltre a istruzioni per il collegamento, certificati, informazioni sulle aziende che accettano richieste di qualità e garanzie, sono disponibili per il download all'indirizzo **aeno.com/documents**.
DICHIARAZIONE DI CONFORMITÀ SEMPLIFICATA. ASBISC dichiara che il dispositivo è conforme alla direttiva 2014/53/EU. Il testo completo della Dichiarazione di conformità UE è disponibile al seguente indirizzo web: **aeno.com/userfiles/files/Certificates/CE/RC7S-RC8S.pdf**.
Direttiva RoHS. Il dispositivo è conforme ai requisiti della Direttiva RoHS 2011/65/EU sulla direttiva sulla restrizione delle sostanze pericolose, compresi i requisiti della Direttiva RoHS 2015/863/EU.

KAT რობოტი–მტვერსასრუტი **AENO™** წარმოადგენს სათავსოების ავტომატური დალაგებისთვის განკუთვნილ საყოფაცხოვრებო ხელსაწყოს.
მოდელები: ARC0007S (შავი), **ARC0008S** (თეთრი).

ტექნიკური მახასიათებლები

რობოტი-მტვერსასრუტი პარამეტრები შესასვლელზე: 19 ვ (DC); 1,0 ა; 19,0 ვტ (მაქს.). აკუმულატორი: ლითიუმიონური არამოხსნადი; 14,4 ვ; 5200 მა·სთ. ნომინალური სიმძლავრე: 60,0 ვტ. Wi-Fi-ის სიხშირე: 2,4 გჰც. გამოსხივების სიმძლავრე: +13 დბმ / 19,95 მვტ დამუხტვის დრო: 5,5 სთ–მდე. მუშაობის დრო სრულად დამუხტვის შემდეგ: 240 წთ–მდე. ფუნქციონალური თავისებურებები: შეწოვის 4 რეჟიმი (4 კპა–მდე), წყლის მიწოდების 3 დონე. დალაგების ფართობი: ≤ 300 $м^2$. დალაგების ტიპი: მშრალი, სველი. კონტეინერი2 1–ში: 300 მლ (მტვრის შემგროვებელი), 300 მლ (წყლის რეზერვუარი). გადასალახი დაბრკოლების მაქსიმალური სიმაღლე: 20 მმ. ხმაურის დონე (1 მ–ის მანძილზე): ≤ 68 დბ. HEPA-ფილტრი: კლასი H12; სასარგებლო გამოყენების ვადა – მუშაობის 150 საათამდე. მართვა: ხელით, დისტანციურად (დანართი AENO, ხმოვანი დამხმარეები). ზომა (დიამეტრი × სიმაღლე): 350×98 მმ. კორპუსის მასალა: აბს–პლასტიკი, მინა. ექსპლუატაციის პირობები: ტემპერატურა 0…+45 °C, ფარდობითი ტენიანობა ≤ 90 % (კონდენსატის წარმოქმნის გარეშე). შენახვის პირობები: ტემპერატურა 0…+70 °C, იფარდობითი ტენიანობა ≤ 90 % (კონდენსატის წარმოქმნის გარეშე).

ბაზა დასამუხტად. პარამეტრები შესასვლელზე: 100–240 ვ (AC); 50/60 ჰც. პარამეტრები გასასვლელზე: 19 ვ (DC); 1,0 ა; 19,0 ვტ (მაქს.). კვების კაბელის სიგრძე: 1,2 მ. შტეფსელის ტიპი: C.

თუ AENO მოწყობილობის გამოყენებისას გაგიჩნდათ რაიმე შეკითხვები ან სირთულეები, გთხოვთ, დაუკავშირდეთ მხარდაჭერის სამსახურს ელექტრონული ფოსტით **support@aeno.com** ან ონლაინ-ჩატით საიტზე **aeno.com/service-and-warranty**. სპეციალისტები დაგეხმარებიან საქმის ვითარების გარკვევაში და არ დაგჭირდებათ დროის და ძალისხმევის დახარჯვა მაღაზიაში მისასვლელად.

მიწოდების კომპლექტი (სურ. **A**)

A-1 – რობოტი–მტვერსასრუტი, A-2 – ბაზა დასამუხტად, A-3 – კონტეინერი 2 1–ში, A-4 – მოდული ქსოვილის ზესადებისთვის, A-5 – ქსოვილის ზესადები (2 ცალი), A-6 – გვერდითი ჯაგრისი (2 ცალი), A-7 – გორგოლაჭიანი ჯაგრისი, A-8 – HEPA-ფილტრი (2 ცალი), A-9 – წინასწარი გაწმენდის ფილტრი, A-10 – კვების კაბელი, A-11 – ჯაგრისი მტვერსასრუტის მოვლისთვის, მომხმარებლის მოკლე სახელმძღვანელო.

მოწყობილობის ელემენტები და მაკომპლექტებელი ნაწილები (ნახ. **B**)

B-1 – ღილაკი "ბაზა", B-2 – ღილაკი "სტარტი/სტოპი", B-3 – შუქდიოდური ინდიკატორი, B-4 – ბაზის დამუხტვის კონტაქტები, B-5 – რობოტი–მტვერსასრუტის დამუხტვის კონტაქტები, B-6 – გვერდითა ჯაგრისი.

შეზღუდვები და გაფრთხილებები

ყურადღება! მტვერსასრუტი არ არის განკუთვნილი სამშენებლო სამუშაოების დროს წარმოქმნილი მტვრის და ნაგვის შესაგროვებლად. მოწყობილობის ექსპლუატაციის დაწყებამდე მოაცილეთ იატაკიდან ყველა სახიფათო საგნები, ადვილად აალებადი, ფეთქებადსაშიში, მომწამვლელი და/ან აქროლადი ნივთიერებები, მბოლავი და/ან წვადი მასალები, ბასრი საგნები, სითხეები.

ყურადღება! იატაკის საფარის მუქი ზონები შეიძლება არ ირეკლავდნენ შუქის ინფრაწითელ სხივებს, რომლებსაც აგზავნის სიმაღლეების სხვაობის გადამცემი, და მტვერსასრუტმა შეიძლება ისინი აღიქვას, როგორც წინაღობა.

ყურადღება! წყლის რეზერვუარის გავსებისას გამოიყენეთ მხოლოდ გამოხდილი წყალი. არ ჩაამატოთ რეზერვუარში არომატიზატორები, სარეცხი საშუალებები, სპირტები, ცხელი წყალი.

გთხოვთ, ყურადღებით წაიკითხოთ ეს დოკუმენტი მოწყობილობის გამოყენებამდე. მოწყობილობა არ არის განკუთვნილი 14 წლის ასაკამდე ბავშვების ან შეზღუდული ფიზიკური, ფსიქიკური ან გონებრივი უნარების მქონე პირთა მიერ გამოსაყენებლად, თუ მათ არ აქვთ მოწყობილობის ექსპლუატაციის საკმარისი გამოცდილება ან ცოდნა და თუ ისინი არ იმყოფებიან მათ უსაფრთხოებაზე პასუხისმგებელი პირის კონტროლის ქვეშ. მოწყობილობის გამოყენება შენობის გარეთ აკრძალულია. მოწყობილობა განკუთვნილია მხოლოდ საყოფაცხოვრებო პირობებში, მშრალ

ზედაპირებზე გამოსაყენებლად. მოწყობილობის გამოყენებისას ხელები მშრალი უნდა გქონდეთ. მტვერსასრუტის დამუხტვის წინ დარწმუნდით, რომ ტექნიკურ მახასიათებლებში მითითებული ნომინალური ძაბვა და სიხშირე შეესაბამება ელექტროქსელის პარამეტრებს. მიაქციეთ ყურადღება, რომ კვების კაბელი არ გადაიგრიხოს, არ გადაიღუნოს, არ მოხვდეს რაიმე სიმძიმის ქვეშ, არ ეხებოდეს ცხელ საგნებს და სითბოს წყაროებს. დაზიანებული კაბელის შესაცვლელად, სახიფათო სიტუაციის თავიდან ასარიდებლად, მიმართეთ მწარმოებელს ავტორიზებულ სერვისცენტრში ან სათანადო კვალიფიკაციის მქონე სპეციალისტს. მოწყობილობის დასამუხტად გამოიყენეთ მხოლოდ მიწოდების კომპლექტში შემავალი დამტენი კაბელი. არ მოათავსოთ მოწყობილობა ისეთ ადგილებში, საიდანაც ის შეიძლება გადმოვარდეს. არაფერი დადგათ და დადოთ მტვერსასრუტზე. არ გამოიყენოთ დაზიანებული ან წყალში მოხვედრილი მოწყობილობა. არ დაიშალოთ და ნუ ეცდებით მოწყობილობის დამოუკიდებლად შეკეთებას. რემონტი უნდა შეასრულოს ავტორიზებული სერვის ცენტრის კვალიფიციურმა სპეციალისტმა. გამოიყენეთ მხოლოდ ორიგინალური და მწარმოებლის მიერ რეკომენდებული აქსესუარები, სახარჯი მასალები და/ან სათადარიგო ნაწილები. ჩართული მოწყობილობა არ დატოვოთ უყურადღებოდ. არ მიუშვათ შინაური ცხოველები მომუშავე მოწყობილობასთან. აკრძალულია ნოტიო დალაგების შესრულება ხალიჩების საფარზე. იმისთვის, რომ მტვერსასრუტმა იმუშაოს განრიგის მიხედვით, ის მუდმივად უნდა იყოს ჩართული და დამუხტული. **შეწოვის რეჟიმების და წყლის მიწოდების დონეების გადართვა ხელმისაწვდომია მხოლოდ დისტანციური მართვისას.** გაწმინდეთ მტვრის შემგროვებელი მტვერსასრუტის ყოველი გამოყენების შემდეგ. მოწყობილობის და მისი მაკომპლექტებელი ნაწილების გასაწმენდად არ გამოიყენოთ ქიმიური და აგრესიული სარეცხი საშუალებები, აბრაზიული პასტები, საშუალებები, რომლებიც შეიცავენ მჟავებს და გამხსნელებს, აგრეთვე მეტალის ღრუბლები. ერიდეთ აკუმულატორის ღრმა განმუხტვას. მოწყობილობის ექსპლუატაციაში ხანგრძლივი შესვენების პერიოდში დამუხტეთ აკუმულატორი 2–3 თვეში ერთხელ მაინც. არ მისცეთ ბავშვებს მოწყობილობის გამოყენების და/ან მისით თამაშის უფლება. მოწყობილობის, მისი რეჟიმების და ფუნქციების დაწვრილებითი აღწერა მოყანილია

ექსპლუატაციის სრულ სახელმძღვანელოში, რომელიც ხელმისაწვდომია ჩამოსატვირთად ვებ–გვერდზე **aeno.com/documents**.

შუქდიოდური ინდიკატორის მდგომარეობები

ფერი	მდგომარება	აღწერა
თეთრი *	ციმციმებს	მოწყობილობა იმუხტება
	ანათებს	მოწყობილობა მთლიანად დამუხტულია ან დაიწყო დალაგება
ცისფერი	ციმციმებს ნელა	მოწყობილობის აქტივაციის ლოდინი აპლიკაციაში
	ციმციმებს სწრაფად	დაწყებულია აპლიკაციაში მოწყობილობის აქტივაციის პროცესი
	ანათებს	დასრულებულია აპლიკაციაში მოწყობილობის აქტივაციის პროცესი
იისფერი	ციმციმებს	მოწყობილობა ბრუნდება ბაზაზე დასამუხტად
	ანათებს	მოწყობილობა განმუხტულია
წითელი	ციმციმებს	მოწყობილობის შეცდომა. მიმართეთ ექსპლუატაციის სრულ სახელმძღვანელოს ვებ-გვერდზე aeno.com/documents ან ავტორიზებული სერვის ცენტრს
ინდიკატორი არ ანთია		მოწყობილობა ძილის რეჟიმშია ან გამორთულია

* Wi-Fi ქსელთან მიერთებისას ფერი შეიცვალა და გახდა ცისფერი.

ღილაკების ფუნქციები

მოქმედება	აღწერა
ღილაკი "ჩართვა/გამორთვა"	
ხანგრძლივად დააჭირეთ	მოწყობილობის ჩართვა ან გამორთვა
ერთჯერადად დაჭერა	დალაგების დაწყება ან შეჩერება
ღილაკი "ბაზა"	
ერთჯერადად დაჭერა	დაბრუნება ბაზაზე დასამუხტად

მომზადება ექსპლუატაციისთვის (ნახ. C)

1. გახსენით შეფუთვა და ამოიღეთ მოწყობილობა და მისი მაკომპლექტებელი ნაწილები.
2. მოაცილეთ ყველა შესაფუთი მასალა, დამცავი ფირი და დამხშობები მტვერსასრუტის გვერდებიდან (ნახ. **C-1**).
3. დაამაგრეთ გვერდითი ჯაგრისი (ნახ. **C-2**).
4. მოათავსეთ დასამუხტი ბაზა სწორ, მდგრად ჰორიზონტალურ ზედაპირზე, როგორც ნაჩვენებია ნახატზე **C-3**, და მიუერთეთ ბაზა ელექტროქსელს: ჩასვით კვების კაბელის შტეკერი გასართში ბაზაზე, ხოლო შტეფსელი – როზეტში.
5. მოათავსეთ მტვერსასრუტი ბაზაზე დასამუხტად, მტვერსასრუტის დასამუხტი კონტაქტების ბაზის კონტაქტებთან შეერთეის გზით (ნახ. **C-4**): შუქდიოდური ინდიკატორი თეთრად აციმციმდება, დაიწყება დამუხტვა. დამუხტვის დასრულების შემდეგ ინდიკატორი უწყვეტად იქნება ანთებული თეთრად.
   შენიშვნა. პირველ დამუხტვას დასჭირდება 6,5 საათამდე.

ხელით კონტროლი

ყურადღება! მტვერსასრუტის ექსპლუატაციის დაწყებამდე იატაკიდან მოაცილეთ ყველს სახიფათო საგანი (იხ. "შეზღუდვები და გაფრთხილებები"), კვების კაბელები, ძვირფასი ნივთები.

მოწყობილობის ჩასართავად ხანგრძლივად, 3 წამის განმავლობაში, დააჭირეთ ღილაკს "სტარტი/სტოპი". მტვერსასრუტი გადავა ლოდინის რეჟიმში. აირჩიეთ დასუფთავების ტიპი:

მშრალი დალაგება. დალაგების დასაწყებად ერთჯერადად დააჭირეთ ღილაკს "სტარტი/სტოპი".

მშრალი და ნოტიო დალაგება. მშრალი და ნოტიო დალაგების დასაწყებად შეასრულეთ შემდეგი ნაბიჯები:

1. ამოიღეთ კონტეინერი 2 1–ში მტვერსასრუტის კორპუსიდან (ნახ. **D-1**).
2. წყლის რეზერვუარში ჩაასხით გამოხდილი წყალი მისი მოცულობის არანაკლებ 2/3 –ზე (ნახ. **D-2**).
3. მიამაგრეთ ქსოვილის ნაჭერი მოდულზე. დაამაგრეთ მოდული ზესადებით კონტეინერზე (ნახ. **D-3**).
4. ჩასვით კონტეინერი უკან მტვერსასრუტის კორპუსში (ნახ. **D-4**).

5. დაიწყეთ დალაგება "სტარტ/სტოპ" ღილაკზე ერთჯერადად დაჭერით.
   შენიშვნა. დალაგების შეწყვეტა შეიძლება "სტარტ/სტოპ" ღილაკზე განმეორებით დაჭერით. თუ 10 წუთის განმავლობაში არ დაიწყება შესრულდება რაიმე მოქმედება, მტვერსასრუტი გადადის ძილის რეჟიმში, ყველა ინდიკატორი ჩაქრება. დალაგების დასაწყებად კვლავ დააჭირეთ "სტარტ/სტოპ" ღილაკს.
   შენიშვნა. დალაგების დასრულების შემდეგ მტვერსასრუტი ავტომატურად ბრუნდება ბაზაზე დასამუხტად, ასევე აკუმულატორის დაბალი მუხტის შემთხვევაში. დამუხტვის შემდეგ მტვერსასრუტი იწყებს დალაგებას იმ ადგილიდან, სადაც მოხდა მისი შეწყვეტა.

მოწყობილობის მიერთება აპლიკაციასთან

შენიშვნა. მოწყობილობის აპლიკაციასთან მიერთებისას რეკომენდებულია იმყოფებოდეთ მტვერსასრუტთან და, შემლებისდაგვარად, Wi-Fi მარშრუტიზატორთან რაც შეიძლება ახლოს

1. ჩართეთ დამუხტვის ბაზა ელექტროქსელში.
2. მოათავსეთ მტვერსასრუტი დამუხტვის ბაზაზე და მიუერთეთ მტვერსასრუტის კონტაქტები ბაზის კონტაქტებს (ნახ. **C-4**).
3. დაუკავშირდით თქვენი სმარტფონით Wi-Fi ქსელს (2.4 გჰც).
4. ჩამოტვირთეთ მობილური აპლიკაცია AENO Google Play–დან ან App Store–დან და დაარეგისტრირეთ მომხმარებლის ახალი ანგარიში ან შედით თქვენს ანგარიშში.
5. დანართის მთავარ ეკრანზე დააჭირეთ ღილაკს "მოწყობილობის დამატება". დანართთან უკვე მიერთებული მოწყობილობების შემთხვევაში დააჭირეთ "+"-ს მარჯვენა ზედა კუთხეში და აირჩიეთ "მოწყობილობის დამატება".
   შენიშვნა. სმარტფონზე რაიმე ფუნქციების ჩართვის შესახებ სისტემური მოთხოვნების გამოჩენისას მისდიეთ მათში მითითებულ რეკომენდაციებს.
6. ფანჯარაში, რომელიც გაიხსნება, აირჩიეთ კატეგორია "მტვერსასრუტი".
7. შეიყვანეთ თქვენი Wi-Fi ქსელის დასახელება და პაროლი, თუ ისინი ავტომატურად არ აისახა. დააჭირეთ ღილაკს "შემდეგი".
8. ხანგრძლივად დააჭირეთ ღილაკს "ბაზა" მტვერსასრუტზე, სანამ შუქდიოდური ინდიკატორი არ დაიწყებს ცისფრად ციმციმს.
9. დანართში მონიშნეთ "დადასტურება" და დააჭირეთ ღილაკს "შემდეგ".

10. მიუერთეთ თქვენი სმარტფონი Wi-Fi წვდომის წერტილს სახელწოდებით "Smart Life – XXXX". დაბრუნდით დანართში და დააჭირეთ ღილაკს "მიერთება".
11. დაელოდეთ "ავტომატური ძიება" ეკრანის და შეტყობინების "წარმატებით დაემატა მოწყობილობა: 1" გამოჩენას. დააჭირეთ ღილაკს "მზად არის".

    შენიშვნა. თუ აპლიკაციასთან მიერთება ვერ მოხერხდა, შეამოწმეთ Wi-Fi-მარშრუტიზატორის პარამეტრები ბმულზე **aeno.com/router-help** და გაიმეორეთ მიერთება.

    მოწყობილობის დისტანციური მართვა აპლიკაციიდან, აგრეთვე ხმოვანი დამხმარეები, იხ. ექსპლუატაციის სრულ სახელმძღვანელოში ვებ–გვერდზე **aeno.com/documents**.

გაწმენდა და მოვლა (ნახ. **E**)

ყურადღება! არ დაუშვათ გორგოლაჭიანი ჯაგრისის და HEPA-ფილტრის შეხება წყალთან.

1. გაწმენდის ჩატარებამდე გამორთეთ მოწყობილობა ელექტროქსელიდან.
2. ამოიღეთ კონტეინერი 2 1–ში მტვერსასრუტის კორპუსიდან (ნახ. **E-1**).
3. გადაასხით სითხის ნარჩენები წყლის რეზერვუარიდან (ნახ. **E-2**).
4. გადმოყარეთ მტვრის შემგროვებლის შიგთავსი ნაგვის ურნაში (ნახ. **E-3**).
5. მოაცილეთ HEPA-ფილტრიდან და წინასწარი გასუფთავების ფილტრიდან ნაგავი მშრალი ჯაგრისის ან ხელსახოცის მეშვეობით (ნახ. **E-4**).
6. მოხსენით მტვერსასრუტიდან გვერდითი ჯაგრისი და ქსოვილის ზესადები და გარეცხეთ თბილი წყლით (ნახ. **E-5**).
7. გორგილაჭიანი ჯაგრისიდან მოაცილეთ თმები და ნაგავი მტვერსასრუტის მოვლისთვის განკუთვნილი ჯაგრისის მეშვეობით (შედის კომპლექტში) (ნახ. **E-6**).

გააშრეთ მაკომპლექტებელი ნაწილები გათბობის მოწყობილობიდან მოშორებით. განმეორებითი დაყენების წინ დარწმუნდით, რომ ყველა მაკომპლექტებელი ნაწილი, აგრეთვე საცმები და ჯაგრისები, სრულიად მშრალია.

შესაძლო გაუმართაობების აღმოფხვრა

- **მტვერსასრუტი არ იმუხტება.** შესაძლო მიზეზები: როზეტი გაუმართავია; დამუხტვის ბაზა არ არის მიერთებული ელექტროქსეკთან; კონტაქტეი ბაზაზე და/ან მტვერსასრუტზე დაბინძურებულია. პრობლემის გადაჭრა: შეამოწმეთ

როზეტის გამართულობა მასთან სხვა ხელსაწყოს მიერთების გზით, საჭიროების შემთხვევაში მიუერთეთ მოწყობილობა გამართულ როზეტს; შეამოწმეთ კვების კაბელის მიერთება ბაზასთან და ელექტროქსელთან; გაწმინდეთ კონტაქტები მშრალი რბილი ქსოვილით.

- **მტვერსასრუტი ბრუნდება ბაზაზე დალაგების დასრულებამდე.** შესაძლო მიზეზი: აკუმულატორის მუხტი 20 %-ზე ნაკლებია. პრობლემის გადაჭრა: დამუხტეთ მტვერსასრუტი.
- **შეწოვის ძალა შემცირდა**. შესაძლო მიზეზები: მტვრის შემგოვებელი სავსეა; გორგოლაჭებიანი ჯაგრისი გამოგნესილია. პრობლემის გადაჭრა: გაწმინდეთ მტვრის შემგროვებელი და/ან გორგოლაჭებიანი ჯაგრისი.

ყურადღება! თუ ვერც ერთმა შემოთავაზებულმა ხერხმა ვერ გადაჭრა პრობლემა, მიმართეთ მომწოდებელს ან ავტორიზებულ სერვის ცენტრს. არ დაშალოთ მოწყობილობა და თავად არ ეცადოთ მისი შეკეთება.

კომპანია ASBISC იტოვებს მოწყობილობის მოდიფიცირების და წინამდებარე დოკუმენტში ცვლილებებისა და დამატებების შეტანის უფლებას მომხმარებელთა წინასწარი გაფრთხილების გარეშე. **წინამდებარე მოწყობილობა შეესაბამება უსაფრთხოების მოთხოვნებს.** წარმოების თარიღი იხ. შეფუთვაზე. საგარანტიო ვადა და მუშაობის ხანგრძლივობა – 2 წელი საცალო ქსელიდან მოწყობილობის გაყიდვის თარიღიდან. ინფორმაცია მწარმოებლის შესახებ: ASBISC Enterprises PLC, Iapetou, 1, Agios Athanasios, 4101, Limassol, Cyprus (კვიპროსი). ტელ.: +48732080077, info@asbis.com, asbis.com. დამზადებულია ჩინეთში. აქ მოხსენიებული ყველა სავაჭრო ნიშანი და სავაჭრო მარკა მათი შესაბამისი მფლობელების საკუთრებაა. აქტუალური მონაცემები და მოწყობილობის დაწვრილებითი აღწერა, აგრეთვე მისი მიერთების ინსტრუქცია, სერტიფიკატები, ინფორმაცია ხარისხის და გარანტიების თაობაზე პრეტენზიების მიმღები კომპანიების შესახებ ხელმისაწვდომია ბმულზე **aeno.com/documents**.

შესაბამისობის გამარტივებული დეკლარაცია. წინამდებარეთი ASBISC აცხადებს, რომ მოწყობილობა შეესაბამება დირექტივას 2014/53/EU. EC შესაბამისობის დეკლარაციის სრულ ტექსტს შეგიძლიათ გაეცნოთ ვებ მისამართზე: **aeno.com/userfiles/files/Certificates/CE/RC7S-RC8S.pdf**.

დირექტივა RoHS. მოწყობილობა პასუხობს RoHS 2011/65/EU დირექტივის მოთხოვნებს მავნე ნივთიერებების შემცველობის შეზღუდვის თაობაზე, RoHS 2015/863/EU დირექტივის მოთხოვნების ჩათვლით.

KAZ **AENO™** робот шаңсорғышы – үй-жайларды автоматты түрде тазалауға арналған тұрмыстық құрылғы.

Модельдер: ARC0007S (қара), **ARC0008S** (ақ).

Техникалық сипаттама

Робот шаңсорғыш. Кіріс параметрлері: 19 В (DC); 1,0 А; 19,0 Вт (макс.). Батарея: алынбайтын литий-ионды; 14,4 В; 5200 мА·сағ Номиналды қуат: 60,0 Вт. Wi-Fi жиілігі: 2,4 ГГц. Сәулелену қуаты: +13 дБм / 19,95 мВт. Зарядтау уақыты: 5,5 сағ. дейін. Толық зарядталғаннан кейін жұмыс уақыты: 240 минутқа дейін. Функционалдық ерекшеліктері: 4 сору режимі (4 кПа дейін), 3 су беру деңгейі. Тазалау аумағы: ≤ 300 м^2. Тазалау түрі: құрғақ, дымқыл. 2-де 1 контейнерде: 300 мл (шаң жинағыш), 300 мл (су ыдысы). Еңсерілетін кедергінің максималды биіктігі: 20 мм. Шу деңгейі (1 м қашықтықта): ≤ 68 дБ. HEPA сүзгісі: H12 класы; пайдалы қолдану мерзімі – 150 сағатқа дейін. Басқару: қолмен, қашықтан (AENO қолданбасы, дауыстық көмекшілер). Өлшемі (диаметрі × биіктігі): 350×98 мм. Корпус материалы: ABS пластик, шыны. Пайдалану шарттары: температура 0...+45 °C, салыстырмалы ылғалдылық ≤ 90 % (конденсациясыз). Сақтау шарттары: температура 0...+70 °C, салыстырмалы ылғалдылық ≤ 90 % (конденсациясыз).

Зарядтау негізі. Кіріс параметрлері: 100–240 В (AC); 50/60 Гц; 1,0 А. Шығыс параметрлері: 19 В (DC); 1,0 А; 19,0 Вт (макс.). Қуат кабелінің ұзындығы: 1,2 м. Штепсельдік розетка түрі: C.

Жеткізу жиынтығы (**A** сурет)

A-1 – робот шаңсорғыш, A-2 – зарядтау негізі, A-3 – 2-де 1 контейнерде, A-4 – шүберек майлық модулі, A-5 – шүберек майлық (2 дана), A-6 – бүйірлік щетка (2 дана), A-7 – роликті щетка, A-8 – HEPA сүзгісі (2 дана), A-9 – алдын ала сүзгі, A-10 – қуат кабелі, A-11 – шаңсорғышты күтуге арналған щетка, жылдам пайдаланушы нұсқаулығы.

AENO құрылғысын пайдалануда сұрақтарыңыз немесе қиындықтарыңыз болса, электрондық пошта арқылы қолдау қызметіне хабарласыңыз **support@aeno.com** электрондық поштасына немесе **aeno.com/service-and-warranty** сайтындағы онлайн чатқа хабарласыңыз. Мамандар сізге оны анықтауға көмектеседі және дүкенге бару үшін уақыт пен күш жұмсаудың қажеті жоқ.

Құрылғы элементтері мен компоненттері (**B** сурет)
B-1 – «Негізі» түймесі, B-2 – «Бастау/Тоқтату» түймесі, B-3 – жарық диодты индикатор, B-4 – негізгі зарядтау контактілері, B-5 – робот шаңсорғышты зарядтау контактілері, B-6 – бүйірлік щетка.

Шектеулер мен ескертулер

НАЗАР АУДАРЫҢЫЗ! Шаңсорғыш құрылыс жұмыстары кезінде пайда болатын шаң мен қоқысты жинауға арналмаған. Құрылғыны пайдалану алдында еденнен барлық қауіпті заттарды, тұтанғыш, жарылғыш, улы және/немесе ұшатын заттарды, темекі шегетін және/немесе жанғыш материалдарды, өткір заттарды және сұйықтықтарды алыңыз.

НАЗАР АУДАРЫҢЫЗ! Еденнің қараңғы жерлері биіктік сенсорлары жіберетін инфрақызыл сәулелерді көрсетпеуі мүмкін және шаңсорғыш кедергі ретінде қабылдайды.

НАЗАР АУДАРЫҢЫЗ! Су ыдысын толтырған кезде тек тазартылған суды пайдаланыңыз. Ыдысын хош иістерді, жуғыш заттарды, спирттерді немесе ыстық суды қоспаңыз.

Құрылғыны пайдалану қоспас бұрын осы құжатты мұқият оқып шығыңыз. Бұл құрылғы 14 жасқа толмаған балаларға немесе физикалық, ақыл-ой немесе ақыл-ой мүмкіндіктері шектеулі адамдарға, егер олардың құрылғыны пайдалану туралы жеткілікті тәжірибесі мен білімі болмаса және олардың жұмысына жауапты адамның бақылауында болмаса, пайдалануға арналмаған қауіпсіздік. Құрылғыны сыртта пайдаланбаңыз. Құрылғы тек құрғақ беттерде үйде пайдалануға арналған. Құрылғыны тек құрғақ қолмен басқарыңыз. Шаңсорғышты зарядтау алдында техникалық сипаттамада көрсетілген номиналды кернеу мен жиіліктің қуат көзінің параметрлеріне сәйкес келетініне көз жеткізіңіз. Қуат кабелін бұралмауын, майыспауын, ешнәрсемен қысылып қалмауын немесе ыстық заттармен немесе жылу көздерімен жанаспауын тексеріңіз. Зақымдалған сымды ауыстыру үшін қауіпті жағдайды болдырмау үшін өндірушіге, уәкілетті қызмет көрсету орталығына немесе соған ұқсас біліктілігі бар тұлғаға хабарласыңыз. Құрылғыны зарядтау үшін тек жинақтағы зарядтау кабелін пайдаланыңыз. Құрылғыны құлауы мүмкін жерлерге қоймаңыз. Шаңсорғыштың үстіне ештеңе қоймаңыз немесе қоймаңыз. Құрылғы зақымдалған немесе суға ұшыраған болса, оны пайдаланбаңыз.

Құрылғыны өзіңіз бөлшектемеңіз немесе жөндеуге болмайды. Жөндеу жұмыстарын уәкілетті қызмет көрсету орталығының білікті маманы орындауы керек. Тек түпнұсқа және өндіруші ұсынған керек-жарақтарды, шығын материалдарын және/немесе қосалқы бөлшектерді пайдаланыңыз. Құрылғыны қосулы қараусыз қалдырмаңыз. Үй жануарларын жұмыс істейтін құрылғыдан алыс ұстаңыз. Кілемдерді дымқыл тазалауға болмайды. Кестеге сәйкес жұмыс істеу үшін шаңсорғышты үнемі қосу және зарядтау қажет. **Сору режимдері мен сумен беру деңгейлерін ауыстыру тек қашықтан басқару құралымен ғана мүмкін болады.** Шаңсорғышты әр қолданғаннан кейін шаң жинағыш босатыңыз. Құрылғыны және оның құрамдас бөліктерін тазалау үшін химиялық немесе агрессивті жуғыш заттарды, абразивті пасталарды, қышқылдар мен еріткіштер бар өнімдерді немесе металл губкаларды пайдаланбаңыз. Батареяның терең зарядсыздануын болдырмаңыз. Құрылғыны ұзақ уақыт пайдаланбасаңыз, батареяны кем дегенде 2–3 айда бір рет зарядтаңыз. Балаларға құрылғыны пайдалануға және/немесе ойнауға рұқсат бермеңіз. Құрылғының толық сипаттамасын, оның режимдері мен функцияларын **aeno.com/documents** сайтынан жүктеп алуға болатын толық пайдаланушы нұсқаулығынан табуға болады.

Жарық диодты индикатор күйлері

Түс	Мемлекет	Сипаттама
Ақ *	Жыпылықтайды	Құрылғы зарядталып жатыр
	Жанады	Құрылғы толығымен зарядталған немесе тазалау басталды
Көк	Баяу жыпылықтайды	Қолданбада құрылғының іске қосылуын күтуде
	Жылдам жыпылықтайды	Қолданбада құрылғыны белсендіру процесі басталды
	Жанады	Қолданбада құрылғыны белсендіру процесі аяқталды
Күлгін	Жыпылықтайды	Құрылғы зарядтау үшін негізге оралады
	Жанады	Батарея төмен

Түс	Мемлекет	Сипаттама
Қызыл	Жыпылықтайды	Құрылғы қатесі. aeno.com/documents сайтындағы толық пайдаланушы нұсқаулықты немесе уәкілетті қызмет көрсету орталығын қараңыз
Индикатор жанбайды		Құрылғы ұйқы режимінде немесе өшірулі

* Wi-Fi желісіне қосылған кезде түс көкке өзгереді.

Түйме функциялары

Әрекет	Сипаттамасы
«Бастау/Тоқтату» түймесі	
Басу және ұстап тұру	Құрылғыны қосады немесе өшіреді
Бір рет басыңыз	Тазалауды бастау немесе кідірту
«Негізі» түймесі	
Бір рет басыңыз	Зарядтау үшін базаға оралыңыз

Пайдалануға дайындық (**C** сурет)

1. Қаптаманы ашып, құрылғы мен керек-жарақтарды алыңыз.
2. Шаңсорғыштың бүйірлеріндегі барлық орау материалдарын, қорғаныш пленканы және тығындарды алып тастаңыз (**C-1** сурет).
3. Бүйірлік щетканы бекітіңіз (**C-2** сурет).
4. Зарядтау негізін көрсетілгендей тегіс, тұрақты, көлденең бетке суретте қойыңыз **C-3**, және негізді қуат көзіне қосыңыз: қуат кабелінің ашасын негіздегі қосқышқа, ал штепсельді розеткаға қосыңыз.
5. Шаңсорғыштағы зарядтау контактілерін негіздегі контактілерге жалғау арқылы шаңсорғышты зарядтау негізіне (**C-4** сурет): жарық диодты индикаторы ақ түспен жыпылықтап, зарядтау басталады. Зарядтау аяқталғаннан кейін индикатор ақ түсті болып қалады.
   Ескертпе. Бірінші зарядтау 6,5 сағатқа дейін созылады.

Қолмен басқару

НАЗАР АУДАРЫҢЫЗ! Шаңсорғышты пайдалану алдында еденнен барлық қауіпті заттарды алып тастаңыз (қар. «Шектеулер мен ескертулер»), қуат кабельдері, құндылықтар.

Құрылғыны қосу үшін «Бастау/Тоқтату» түймесін 3 секунд басып тұрыңыз. Шаңсорғыш күту режиміне өтеді. Тазалау түрін таңдаңыз:

Құрғақ тазалау. Тазалауды бастау үшін «Бастау/Тоқтату» түймесін бір рет басыңыз.

Құрғақ және дымқыл тазалау. Құрғақ және дымқыл тазалауды бастау үшін мына қадамдарды орындаңыз:

1. Шаңсорғыштың корпусынан 2-де 1 контейнерде алыңыз (**D-1** сурет).
2. Су ыдысын оның көлемінің кем дегенде 2/3 бөлігіне дейін тазартылған сумен толтырыңыз (**D-2** сурет).
3. Модульге шүберек майлықын бекітіңіз. Модульді майлықт бар контейнерге бекітіңіз (**D-3** сурет).
4. Контейнерді шаңсорғыштың корпусына қайта салыңыз (**D-4** сурет).
5. «Бастау/Тоқтату» түймесін бір рет басу арқылы тазалауды бастаңыз.

   Ескертпе. «Бастау/Тоқтату» түймесін қайта басу арқылы тазалауды тоқтатуға болады. 10 минут ішінде ешқандай әрекет жасалмаса, шаңсорғыш ұйқы режиміне өтеді және барлық индикаторлар өшеді. Тазалауды жалғастыру үшін «Бастау/Тоқтату» түймесін қайта басыңыз.

   Ескертпе. Шаңсорғыш тазалау аяқталғаннан кейін немесе батарея заряды төмен болғанда автоматты түрде зарядтау негізіне оралады. Зарядтаудан кейін шаңсорғыш үзілген жерден тазалауды жалғастырады.

Құрылғыны қолданбаға қосу

Ескертпе. Құрылғыны қолданбаға қосу кезінде шаңсорғышқа және мүмкіндігінше Wi-Fi маршрутизаторына мүмкіндігінше жақын болу ұсынылады.

1. Зарядтау негізін электр желісіне қосыңыз.
2. Шаңсорғыштағы контактілерді негіздегі контактілермен жалғау арқылы шаңсорғышты зарядтау негізіне қойыңыз (**C-4** сурет).
3. Смартфонды Wi-Fi желісіне қосыңыз (2,4 ГГц).
4. Google Play немесе App Store дүкенінен AENO мобильді қолданбасын жүктеп алып, жаңа есептік жазбаны тіркеңіз немесе пайдаланушы тіркелгіңізге кіріңіз.
5. Қолданбаның негізгі экранында «Құрылғы қосу» түймесін түртіңіз. Қолданбаға қосылған құрылғыларыңыз болса, жоғарғы оң жақ бұрыштағы «+» түймесін басып, «Құрылғы қосу» тармағын таңдаңыз.

   Ескерту. Смартфоныңыздағы кез келген функцияны қосу үшін жүйелік

сұраулар пайда болса, онда көрсетілген ұсыныстарды орындаңыз.
6. Ашылған терезеде «Шаңсорғыш» санатын таңдаңыз.
7. Егер олар автоматты түрде көрсетілмесе, Wi-Fi желінің атауы мен құпия сөзін енгізіңіз. «Келесі» басыңыз.
8. Жарық диодты индикатор көк түспен жыпылықтай бастағанша шаңсорғыштағы «Негізі» түймесін басып тұрыңыз.
9. Қолданбада «Растау» жанындағы құсбелгіні қойып, «Келесі» түймесін басыңыз.
10. Смартфонды «Smart Life – XXXX» деп аталатын Wi-Fi кіру нүктесіне қосыңыз. Қолданбаға оралып, «Қосылу» түймесін басыңыз.
11. «Автоматты іздеу» экраны пайда болғанша және «Сәтті қосылған құрылғылар: 1» хабары шыққанша күтіңіз. «Дайын» басыңыз.

    Ескертпе. Қолданбаға қосылым сәтсіз болса, **aeno.com/router-help** сайтында Wi-Fi маршрутизаторының параметрлерін тексеріп, қайта қосылып көріңіз.

    Қолданба арқылы құрылғыны басқару қашықтан, сондай-ақ дауыстық көмекшілер үшін **aeno.com/documents** сайтындағы толық пайдаланушы нұсқаулығын қараңыз.

Тазалау және күту (**E** сурет)

НАЗАР АУДАРЫҢЫЗ! Роликті щетканың немесе HEPA сүзгінің сумен жанасуына жол бермеңіз.

1. Тазалау алдында құрылғыны қуат көзінен ажыратыңыз.
2. Шаңсорғыштың корпусынан 2-де 1 контейнерде алыңыз (**E-1** сурет).
3. Су ыдысынан қалған сұйықтықты төгіп тастаңыз (**E-2** сурет).
4. Шаң жинағыштың ішіндегісін қоқыс жәшігіне босатыңыз (**E-3** сурет).
5. HEPA сүзгісінен қоқысты алып тастаңыз және құрғақ щетка немесе шүберекпен алдын ала сүзгіден өткізіңіз (**E-4** сурет).
6. Шаңсорғыштан бүйірлік щетканы және шүберек майлықты, жылы сумен шайыңыз (**E-5** сурет).
7. Шаңсорғыш щетканы (жинақпен бірге) пайдаланып роликті щеткадан шаш пен қоқысты алып тастаңыз (**E-6** сурет).

Құрамдас бөліктерді жылыту құрылғыларынан алыс құрғатыңыз. Қайта орнату алдында құрамдас бөліктердің барлық бөліктері, сондай-ақ қондырмалар мен щеткалар толығымен құрғақ екеніне көз жеткізіңіз.

Ақаулық себебін іздеу және түзету

- **Шаңсорғыш зарядталмай жатыр.** Ықтимал себептер: розетка ақаулы; зарядтау негізі электр желісіне қосылмаған; негіздегі және/немесе шаңсорғыштағы контактілер лас. Шешім: розетканың жұмысқа жарамдылығын оған басқа құрылғыны қосу арқылы тексеріңіз, қажет болған жағдайда қуат кабелін жұмыс істейтін розеткаға қосыңыз; қуат кабелінің негізге және электр желісіне қосылуын тексеру; контактілерді құрғақ жұмсақ шүберекпен сүртіңіз.
- **Тазалау аяқталғанша шаңсорғыш негізге оралады.** Ықтимал себебі: батарея заряды 20 %-дан аз. Шешім: шаңсорғышты зарядтаңыз.
- **Сору қуаты төмендеді**. Ықтимал себептер: шаң жинағышты толып кеткен; роликті щетка бітеліп қалған. Шешім: шаң жинағышты және/немесе роликті щетканы тазалаңыз.

НАЗАР АУДАРЫҢЫЗ! Ұсынылған әдістердің ешқайсысы мәселені шешуге көмектеспесе, жеткізушіге немесе уәкілетті қызмет көрсету орталығына хабарласыңыз. Құрылғыны бөлшектемеңіз немесе оны өзіңіз жөндеуге әрекет жасамаңыз.

ASBISC пайдаланушыларға алдын ала ескертусіз құрылғыны өзгерту және осы құжатқа өзгерістер мен толықтырулар енгізу құқығын өзіне қалдырады. **Бұл құрылғы қолданыстағы қауіпсіздік талаптарына сәйкес келеді.** Өндірілген күні үшін қаптаманы қар.

Кепілдік мерзімі және қызмет ету мерзімі өнім бөлшек сауда желісінде сатылған күннен бастап 2 жыл. Өндіруші туралы ақпарат: ASBISC Enterprises PLC, Iapetou, 1, Agios Athanasios, 4101, Limassol, Cyprus (Кипр). Тел.: +48732080077, эл. пошта: info@asbis.com, asbis.com. Қытайда жасалған. Мұнда аталған барлық сауда белгілері мен сауда атаулары олардың тиісті иелерінің меншігі болып табылады.

Ағымдағы ақпарат пен құрылғының толық сипаттамасы, сондай-ақ қосылу нұсқаулары, сертификаттар, сапа және кепілдік талаптарын қабылдайтын компаниялар туралы ақпаратты **aeno.com/documents** сайтынан жүктеп алуға болады.

СӘЙКЕСТІК ТУРАЛЫ ЖЕҢІЛДІРІЛГЕН ДЕКЛАРАЦИЯ. Осы арқылы ASBISC құрылғының 2014/53/EU директивасына сәйкес екенін мәлімдейді. ЕО сәйкестік декларациясының толық мәтінін келесі веб-сайттан табуға болады: **aeno.com/userfiles/files/Certificates/CE/RC7S-RC8S.pdf**.

RoHS директивасы. Құрылғы қауіпті заттарды шектеу жөніндегі 2011/65/EU RoHS директивасының талаптарына, соның ішінде 2015/863/EU RoHS директивасының талапта.

LAV Robotputekļsūcējs **AENO™** ir mājsaimniecības ierīce, kas paredzēta automātiskai telpu uzkopšanai.

Modeļi: ARC0007S (melns), **ARC0008S** (balts).

Tehniskie dati

Robotputekļsūcējs. Ieejas parametri: 19 V (DC); 1,0 A; 19,0 W (maks.). Akumulators: litija jona neizņemams; 14,4 V; 5200 mAh. Nominālā jauda: 60,0 W. Wi-Fi frekvence: 2,4 GHz. Starojuma jauda: +13 dBm / 19,95 mW. Uzlādes laiks: līdz 5,5 st. Darbības laiks pēc pilnas uzlādes: līdz 240 min. Funkcionālās īpašības: 4 iesūkšanas režīmi (līdz 4 kPa), 3 ūdens padeves līmeņi. Uzkopšanas platība: ≤ 300 m^2. Uzkopšanas veids: sausā, mitrā. Tvertne 2-in-1: 300 ml (putekļu savācējs), 300 ml (ūdens tvertne). Maksimālais pārvaramā šķēršļa augstums: 20 mm. Trokšņa līmenis (1 m attālumā): ≤ 68 dB. HEPA filtrs: H12 klase; lietderīgās lietošanas laiks – līdz 150 darba stundām. Vadība: manuāla, attālā (AENO lietotne, balss palīgi). Izmērs (diametrs × augstums): 350×98 mm. Korpusa materiāls: ABS plastmasa, stikls. Darba apstākļi: temperatūra 0...+45 °C, relatīvais mitrums ≤ 90 % (bez kondensācijas). Uzglabāšanas apstākļi: temperatūra 0...+70 °C, relatīvais mitrums ≤ 90 % (bez kondensācijas).

Uzlādes bāze. Ieejas parametri: 100–240 V (AC); 50/60 Hz; 1,0 A. Izejas parametri: 19 V (DC); 1,0 A; 19,0 W (maks.). Barošanas kabeļa garums: 1,2 m. Kontaktdakšas veids: C.

Piegādes komplekts (**A** att.)

A-1 – robotputekļsūcējs, A-2 – uzlādes bāze, A-3 – tvertne 2-in-1, A-4 – auduma paliktnim modulis, A-5 – auduma paliktnis (2 gab.), A-6 – sānu birste (2 gab.), A-7 – veltņa birste, A-8 – HEPA filtrs (2 gab.), A-9 – priekšfiltrs, A-10 – barošanas kabelis, A-11 – Putekļsūcēja apkopes birste, ātrā lietošanas pamācība.

Ierīces elementi un piederumi (**B** att.)

B-1 – "Bāze" poga, B-2 – "Palaist/Apturēt" poga, B-3 – LED indikators, B-4 – bāzes uzlādes kontakti, B-5 – robotputekļsūcēja uzlādes kontakti, B-6 – sānu birste.

Ja jums ir kādi jautājumi vai grūtības ar AENO ierīces lietošanu, lūdzu, sazinieties ar atbalsta komandu izmantojot e-pastu **support@aeno.com** vai tiešsaistes tērzēšanā vietnē **aeno.com/service-and-warranty**. Speciālisti var palīdzēt jums visu sakārtot, lai jums nebūtu jātērē laiks un pūles, apmeklējot veikalu.

Ierobežojumi un brīdinājumi

UZMANĪBU! Putekļsūcējs nav paredzēts būvdarbu putekļu un gružu savākšanai. Pirms ierīces lietošanas no grīdas jānovāc visi bīstamie priekšmeti, uzliesmojošas, sprādzienbīstamas, indīgas un/vai gaistošas vielas, smēķējoši un/vai degoši materiāli, asi priekšmeti, šķidrumi.

UZMANĪBU! Tumšas grīdas seguma vietas var neatspoguļot infrasarkanās gaismas starus, ko sūta augstuma atšķirības detektori, un putekļsūcējs tās uztvers kā šķērsli.

UZMANĪBU! Uzpildot ūdens rezervuāru, izmantojiet tikai attīrītu ūdeni. Nepievienojiet rezervuāram smaržvielas, mazgāšanas līdzekļus, spirtu, karstu ūdeni.

Pirms ierīces lietošanas rūpīgi izlasiet šo dokumentu. Ierīci nav paredzēts lietot bērniem līdz 14 gadu vecumam vai personām ar ierobežotām fiziskām, garīgām vai intelektuālām spējām, ja tām nav pietiekamas pieredzes vai zināšanu par ierīces lietošanu, un ja tās nav par viņu drošību atbildīgas personas uzraudzībā. Nelietojiet ierīci ārpus telpām. Ierīce ir paredzēta lietošanai tikai mājas apstākļos uz sausām virsmām. Darbiniet ierīci tikai ar sausām rokām. Pirms putekļsūcēja uzlādes pārliecinieties, ka tehniskajos datos norādītais nominālais spriegums un frekvence atbilst elektrotīkla parametriem. Pārliecinieties, ka barošanas kabelis nav savīts, sasists, saspiests vai nav saskarē ar karstiem priekšmetiem vai karstuma avotiem. Lai nomainītu bojātu vadu, sazinieties ar ražotāju, autorizētu servisa centru vai atbilstoši kvalificētu speciālistu, lai izvairītos no bīstamām situācijām. Ierīces uzlādei izmantojiet tikai piegādes komplektā iekļauto uzlādes kabeli. Nenovietojiet ierīci vietā, no kuras tā var nokrist. Nekas nedrīkst novietot vai likt uz putekļsūcēja. Neizmantojiet ierīci, kas ir bojāta vai ir bijusi ūdenī. Nedemontējiet un neremontējiet Ierīci patstāvīgi. Remonts jāveic kvalificētam speciālistam autorizētā servisa centrā. Izmantojiet tikai oriģinālos un ražotāja ieteiktos piederumus, palīgmateriālus un/vai rezerves daļas. Neatstājiet ierīci ieslēgtu bez uzraudzības. Neļaujiet mājdzīvniekiem piekļūt ierīcei, kad tā darbojas. Neveiciet mitro uzkopšanu uz paklāju grīdām. Lai putekļsūcējs darbotos pēc grafika, tam jābūt ieslēgtam un uzlādētam visu laiku. **Iesūkšanas režīmu un ūdens padeves līmeņu pārslēgšana ir pieejama tikai attālā vadībā.** Pēc katras putekļsūcēja lietošanas reizes iztīriet putekļu savācēju. Ierīces un piederumu tīrīšanai neizmantojiet ķīmiskus un agresīvus mazgāšanas

līdzekļus, abrazīvas pastas, skābes un šķīdinātājus saturošus līdzekļus vai metāla sūkļus. Izvairieties no akumulatora dziļas izlādes. Uzlādējiet akumulatoru vismaz reizi 2–3 mēnešos, ja ierīce netiek lietota ilgu laiku. Neļaujiet bērniem lietot un/vai spēlēties ar ierīci. Sīkāku ierīces, tās režīmu un funkciju aprakstu var atrast pilnā lietotāja rokasgrāmatā, kas pieejama lejupielādei tīmekļa vietnē **aeno.com/documents**.

LED indikatora stāvokļi

Krāsa	Stāvoklis	Apraksts
Balta *	Mirgo	Ierīce tiek uzlādēta
	Deg	Ierīce ir pilnībā uzlādēta vai ir sākta uzkopšana
Gaiši zilā	Lēni mirgo	Tiek gaidīta ierīces aktivizēšana lietotnē
	Ātri mirgo	Ir sākts ierīces aktivizēšanas process lietotnē
	Deg	Ir pabeigts ierīces aktivizēšanas process lietotnē
Violeta	Mirgo	Ierīce atgriežas bāzē, lai uzlādētu
	Deg	Ierīce ir izlādēta
Sarkana	Mirgo	Ierīces kļūda. Skatiet pilnu lietošanas rokasgrāmatu tīmekļa vietnē aeno.com/documents vai sazinieties ar autorizētu servisa centru
Indikators nedeg		Ierīce atrodas miega režīmā vai ir izslēgta

* Krāsa mainīsies uz gaiši zilu, kad būs izveidots savienojums ar Wi-Fi tīklu.

Pogu funkcijas

Darbība	Apraksts
"Palaist/Apturēt" poga	
Nospiest un turēt	Ierīces ieslēgšana vai izslēgšana
Nospiest vienreiz	Uzkopšanas palaišana vai apturēšana
"Bāze" poga	
Nospiest vienreiz	Atgriešanās uz bāzes lai uzlādētu

Sagatavošana lietošanai (**C** att.)

1. Atveriet iepakojumu un izņemiet ierīci un piederumus.
2. Noņemiet no putekļsūcēja sāniem visus iepakojuma materiālus, aizsargplēvi un aizbāžņus (**C-1.** att.).

3. Piestipriniet sānu birsti (**C-2.** att.).
4. Novietojiet uzlādes bāzi uz līdzenas, stabilas, horizontālas virsmas, kā parādīts **C-3.** att., un pievienojiet bāzi elektrotīklam: pievienojiet barošanas kabeļa štekeri bāzes savienotājam, un kontaktdakšu – kontaktligzdai.
5. Uzlieciet putekļsūcēju uz uzlādes bāzes, savienojot putekļsūcēja uzlādes kontaktus ar bāzes kontaktiem (**C-4.** att.): LED indikators mirgo baltā un sākas uzlāde. Kad uzlāde ir pabeigta, indikators nepārtraukti deg baltā.
   Piezīme. Pirmā uzlāde ilgst līdz 6,5 stundām.

Manuāla vadība

UZMANĪBU! Pirms putekļsūcēja lietošanas noņemiet no grīdas visus bīstamos priekšmetus (sk. "Ierobežojumi un brīdinājumi"), barošanas kabeļi, vērtslietas.
Nospiediet un turiet "Palaist/Apturēt" pogu 3 sekundes, lai ieslēgtu ierīci. Putekļsūcējs pārslēgsies gaidīšanas režīmā. Izvēlieties uzkopšanas veidu:
Sausā uzkopšana. Lai sāktu uzkopšanu, vienreiz nospiediet "Palaist/Apturēt" pogu.
Sausā un mitrā uzkopšana. Lai sāktu sauso un mitro uzkopšanu, izpildiet tālāk norādītās darbības:

1. Noņemiet tvertni 2-in-1 no putekļsūcēja korpusa (**D-1.** att.).
2. Piepildiet ūdens rezervuāru ar attīrītu ūdeni vismaz līdz 2/3 no tās tilpuma (**D-2.** att.).
3. Piestipriniet auduma paliktni modulim. Piestipriniet moduli ar paliktni pie tvertnes (**D-3.** att.).
4. Ievietojiet tvertni atpakaļ putekļsūcēja korpusā (**D-4.** att.).
5. Sāciet uzkopšanu, vienreiz nospiežot pogu "Palaist/Apturēt".
   Piezīme. Uzkopšanu var pārtraukt, vēlreiz nospiežot "Palaist/Apturēt" pogu. Ja 10 minūtes netiek veiktas nekādas darbības, putekļsūcējs pāriet miega režīmā un visi indikatori izslēdzas. Lai atsāktu uzkopšanu, vēlreiz nospiediet "Palaist/Apturēt" pogu.
   Piezīme. Pēc uzkopšanas pabeigšanas un tad, kad akumulatora uzlādes līmenis ir zems, putekļsūcējs automātiski atgriežas uz bāzes, lai uzlādētu akumulatoru. Pēc uzlādes putekļsūcējs atsāk uzkopšanu no vietas, kur tā tika pārtraukta.

Ierīces savienošana ar lietotni

Piezīme. Ieteicams atrasties pēc iespējas tuvāk putekļsūcējam un, ja iespējams, Wi-Fi maršrutētājam, kamēr ierīce ir savienota ar lietotni.

1. Pievienojiet uzlādes bāzi elektrotīklam.
2. Uzlieciet putekļsūcēju uz uzlādes bāzes, savienojot putekļsūcēja kontaktus ar bāzes kontaktiem (**C-4.** att.).
3. Savienojiet viedtālruni ar Wi-Fi tīklu (2,4 GHz).
4. Lejupielādējiet AENO mobilo lietotni no Google Play vai App Store un reģistrējiet jaunu kontu vai ienāciet savā lietotāja kontā.
5. Lietotnes sākuma ekrānā pieskarieties pie "Pievienot ierīci". Ja lietotnei jau ir pievienotas ierīces, pieskarieties "+" augšējā labajā stūrī un izvēlieties "Pievienot ierīci".
   Piezīme. Ja saņemat sistēmas norādījumus, kas pieprasa ieslēgt kādas viedtālruņa funkcijas, izpildiet šajos norādījumos sniegtos ieteikumus.
6. Atvērtajā logā atlasiet kategoriju "Putekļsūcējs".
7. Ievadiet sava Wi-Fi tīkla nosaukumu un paroli, ja tie nav automātiski parādīti. Pieskarieties "Tālāk".
8. Nospiediet un turiet putekļsūcēja "Bāze" pogu, līdz LED indikators sāk mirgo zilā.
9. Lietotnē atzīmējiet izvēles rūtiņu "Apstiprināt" un pieskarieties "Tālāk".
10. Savienojiet viedtālruni ar Wi-Fi piekļuves punktu ar nosaukumu "Smart Life – XXXX". Atgriezieties lietotnē un pieskarieties "Savienot".
11. Pagaidiet, līdz tiek parādīts ekrāns "Automeklēšana" un parādās paziņojums "Veiksmīgi pievienotas ierīces: 1". Pieskarieties "Gatavs".
    Piezīme. Ja savienojums ar lietotni neizdodas, pārbaudiet Wi-Fi maršrutētāja iestatījumus vietnē **aeno.com/router-help** un atjaunojiet savienojumu.
    Ierīces attālo vadību, izmantojot lietotni, kā arī balss palīgus, sk. pilnā lietotāja rokasgrāmatā tīmekļa vietnē **aeno.com/documents**.

Tīrīšana un apkope (**E** att.)

UZMANĪBU! Nepieļaujiet, ka veltņa birste un HEPA filtrs nonāk saskarē ar ūdeni.

1. Pirms tīrīšanas atvienojiet ierīci no elektrotīkla.
2. Noņemiet tvertni 2-in-1 no putekļsūcēja korpusa (**E-1.** att.).
3. Izlejiet atlikušo šķidrumu no ūdens tvertnes (**E-2.** att.).
4. Sakratiet putekļu savācēja saturu atkritumu urnā (**E-3.** att.).
5. No HEPA filtra un priekšfiltra noņemiet gružus, izmantojot sausu birsti vai drānu (**E-4.** att.).
6. Noņemiet no putekļsūcēja sānu birsti un auduma paliktni un izskalojiet to ar siltu ūdeni (**E-5.** att.).

7. Notīriet matus un gružus no veltņa birstes, izmantojot putekļu sūcēja kopšanas birsti (iekļauta komplektā) (**E-6.** att.).

Ļaujiet piederumiem nožūt prom no sildītājiem. Pirms atkārtotas uzstādīšanas pārliecinieties, ka visas piederumu daļas, kā arī uzgali un birstes ir pilnīgi sausas.

Iespējamu darbības traucējumu novēršana

- **Putekļsūcējs netiek uzlādēts.** Iespējamie iemesli: bojāta kontaktligzda; uzlādes bāze nav pieslēgta elektrotīklam; bāzes un/vai putekļsūcēja kontakti ir netīri. Risinājums: pārbaudiet kontaktligzdu, pieslēdzot tai citu ierīci, ja nepieciešams, pievienojiet barošanas kabeli darbspējīgai kontaktligzdai; pārbaudiet barošanas kabeļa savienojumu ar bāzi un elektrotīklu; noslaukiet kontaktus ar sausu mīkstu drānu.
- **Putekļsūcējs atgriežas uz bāzes, līdz uzkopšana ir pabeigta.** Iespējamais iemesls: akumulatora uzlādes līmenis ir mazāks par 20 %. Risinājums: uzlādējiet putekļsūcēju.
- **Iesūkšanas jauda ir samazinājusies**. Iespējamie iemesli: pilns putekļu savācējs; aizsērējusi veltņa birste. Risinājums: iztīriet putekļu savācēju un/vai veltņa birsti.

UZMANĪBU! Ja neviena no ieteiktajām metodēm nepalīdz atrisināt problēmu, sazinieties ar piegādātāju vai pilnvaroto servisa centru. Nedemontējiet un nemēģiniet salabot ierīci paši.

ASBISC patur tiesības mainīt ierīci un veikt izmaiņas un papildinājumus šajā dokumentā bez iepriekšēja brīdinājuma lietotājiem. **Šis ierīce atbilst piemērojamām drošības prasībām.** Ražošanas datumu sk. uz iepakojuma.

Garantijas laiks un kalpošanas laiks ir 2 gadi no produkta mazumtirdzniecības datuma. Ražotāja informācija: ASBISC Enterprises PLC, Iapetou, 1, Agios Athanasios, 4101, Limassol, Cyprus (Kipra). Tālr.: +48732080077, info@asbis.com, asbis.com. Ražots Ķīnā. Visas šeit minētās preču zīmes un tirdzniecības nosaukumi ir to attiecīgo īpašnieku īpašums. Jaunākā informācija un detalizēts ierīces apraksts, kā arī pievienošanas instrukcijas, sertifikāti, informācija par uzņēmumiem, kas pieņem kvalitātes un garantijas prasības, ir pieejama lejupielādei vietnē **aeno.com/documents**.

VIEŅKĀRŠOTA ATBILSTĪBAS DEKLARĀCIJA. ASBISC ar šo paziņo, ka ierīce atbilst Direktīvai 2014/53/EU. Pilns ES atbilstības deklarācijas teksts ir pieejams šādā tīmekļa adresē: **aeno.com/userfiles/files/Certificates/CE/RC7S-RC8S.pdf**.

RoHS direktīva. Ierīce atbilst RoHS direktīvas 2011/65/EU prasībām par bīstamo vielu ierobežošanas, tostarp RoHS direktīvas 2015/863/EU prasībām.

LIT Dulkių siurblys robotas **AENO™** yra buitinis įrenginys, skirtas automatiniam patalpų valymui.

Modeliai: ARC0007S (juodas), **ARC0008S** (baltas).

Techninės charakteristikos

Dulkių siurblys robotas Įvesties parametrai: 19 V (DC); 1,0 A; 19,0 W (maks.). Akumuliatorius: ličio jonų, neišimamas; 14,4 V; 5200 mAh. Vardinė galia: 60,0 W. Wi-Fi dažnis: 2,4 GHz. Spinduliuotės galia: +13 dBm / 19,95 mW. Įkrovimo laikas: iki 5,5 val. Veikimo laikas po visiško įkrovimo: iki 240 min. Funkcinės ypatybės: 4 įsiurbimo režimai (iki 4 kPa), 3 vandens padavimo lygiai. Valymo plotas: ≤ 300 m^2. Valymo tipas: sausas, šlapias. Konteineris „du viename“: 300 ml (dulkių talpykla), 300 ml (vandens rezervuaras). Didžiausias įveikiamos kliūties aukštis: 20 mm. Triukšmo lygis (1 m atstumu): ≤ 68 dB. HEPA filtras: H12 klasė; naudingo naudojimo trukmė – iki 150 veikimo valandų. Valdymas: rankinis, nuotolinis (AENO programėlė, balso asistentai). Matmenys (skersmuo × aukštis): 350×98 mm. Korpuso medžiaga: ABS plastikas, stiklas. Eksploatavimo sąlygos: temperatura 0...+45 °C, santykinis oro drėgnis ≤ 90 % (be kondensacijos). Laikymo sąlygos: temperatūra 0...+70 °C, santykinis oro drėgnis ≤ 90 % (be kondensacijos).

Įkrovimo bazė. Įvesties parametrai: 100–240 V (AC); 50/60 Hz; 1,0 A. Išvesties parametrai: 19 V (DC); 1,0 A; 19,0 W (maks.). Maitinimo laido ilgis: 1,2 m. Kištuko tipas: C.

Pakuotės turinys (**A** pav.)

A-1 – dulkių siurblys robotas, A-2 – įkrovimo bazė, A-3 – konteineris „du viename“, A-4 – modulis audinio antdėklui, A-5 – audinio antdėklas (2 vnt.), A-6 – šoninis šepetys (2 vnt.), A-7 – ritininis šepetys, A-8 – HEPA filtras (2 vnt.), A-9 – išankstinio valymo filtras, A-10 – maitinimo laidas, A-11 – dulkių siurblio priežiūros šepetys, trumpasis naudotojo vadovas.

Jei Jums kilo kokių nors klausimų ar sunkumų naudojant AENO įrenginį, prašome susisiekti su palaikymo tarnyba el. pašto adresu **support@aeno.com** arba internetiniame pokalbyje adresu **aeno.com/service-and-warranty**. Specialistai padės Jums išspręsti problemą, ir Jums nereikės gaišti laiko ir pastangų apsilankymui parduotuvėje.

Įrenginio elementai ir priedai (**B** pav.)
B-1 – mygtukas „Bazė“, B-2 – mygtukas „Pradėti/Sustabdyti“, B-3 – šviesadiodis indikatorius, B-4 – bazės įkrovimo kontaktai, B-5 – dulkių siurblio roboto įkrovimo kontaktai, B-6 – šoninis šepetys.

Apribojimai ir įspėjimai

DĖMESIO! Dulkių siurblys nėra skirtas statybos darbų metu susidarančioms dulkėms ir šiukšlėms surinkti. Prieš pradėdami naudoti įrenginį, pašalinkite nuo grindų visus pavojingus daiktus, lengvai užsiliepsnojančias, sprogias, nuodingas, lakias, rūkstančias ir (arba) degančias medžiagas, aštrius daiktus ir skysčius.

DĖMESIO! Tamsios grindų dangos zonos gali neatspindėti infraraudonųjų spindulių, nukreipiamų aukščio keitimo jutiklių, ir dulkių siurblys laikys jas kliūtimi.

DĖMESIO! Pripildydami vandens rezervuarą, naudokite tik išgrynintą vandenį. Nepridėkite į rezervuarą kvėpiklių, ploviklių, spiritų, karšto vandens.

Prieš naudodami įrenginį, atidžiai susipažinkite su šiuo dokumentu. Įrenginys nėra skirtas jaunesniems nei 14 metų vaikams arba asmenims su fizine, psichine ar protine negalia, nesant jiems pakankamos patirties ar žinių apie įrenginio eksploatavimą, ir jei jų neprižiūri už jų saugumą atsakingas asmuo. Draudžiama naudoti įrenginį patalpų išorėje. Įrenginys skirtas naudoti tik buitinėje aplinkoje, ant sausų paviršių. Dirbkite su įrenginiu tik sausomis rankomis. Prieš įkraudami dulkių siurblį, įsitikinkite, kad techniniuose charakteristikose nurodyta vardinė įtampa ir dažnis atitinka elektros tinklo parametrus. Stebėkite, kad maitinimo laidas nepersisuktų, nepersilenktų, nebūtų nieko prispaustas, nesiliestų su karštais daiktais ir šilumos šaltiniais. Norėdami pakeisti pažeistą laidą, kreipkitės į gamintoją, įgaliotąjį aptarnavimo centrą arba tinkamai kvalifikuotą asmenį, kad išvengtumėte pavojingų situacijų. Įrenginui įkrauti naudokite tik pakuotėje pridedamą įkrovimo laidą. Nepadėkite įrenginio vietose, iš kurių jis gali nukristi. Nieko nedėkite ant dulkių siurblio. Nenaudokite pažeisto arba vandenyje pabuvusio įrenginio. Neardykite ir netaisykite įrenginio patys. Remontą turi atlikti kvalifikuotas įgalioto

techninės priežiūros centro specialistas. Naudokite tik originalius ir gamintojo rekomenduojamus priedus, eksploatacines medžiagas ir (arba) atsargines dalis. Nepalikite įjungto įrenginio be priežiūros. Neprileiskite gyvūnų prie veikiančio įrenginio. Draudžiama atlikti šlapią kiliminių dangų valymą. Kad dulkių siurblys veiktų pagal tvarkaraštį, jis turi būti nuolat įjungtas ir įkrautas. **Įsiurbimo režimų ir vandens padavimo lygių perjungimas pasiekiamas tik nuotolinio valdymo režimu.** Išvalykite dulkių talpyklą po kiekvieno dulkių siurblio naudojimo. Įrenginio ir priedų valymui nenaudokite cheminių ir agresyvių ploviklių, abrazyvinių pastų, priemonių, kurių sudėtyje yra rūgščių ir tirpiklių, o taip pat metalinių kempinių. Venkite giliojo akumuliatoriaus išsikrovimo. Esant ilgalaikėms įrenginio eksploatavimo pertraukoms, įkraukite akumuliatorių ne rečiau kaip 1 kartą per 2–3 mėnesius. Neleiskite vaikams naudotis ir/arba žaisti su įrenginį. Išsamų įrenginio, jo režimų ir funkcijų aprašymą rasite pilname naudotojo vadove, kurį galima atsisiųsti adresu **aeno.com/documents**.

Šviesadiodžio indikatoriaus būsenos

Spalva	Būsena	Aprašymas
Balta *	Mirksi	Įrenginys įkraunamas
	Šviečia	Įrenginys visiškai įkrautas, arba prasidėjo valymas
Žydra	Mirksi lėtai	Laukiama įrenginio suaktyvinimo programėlėje
	Mirksi greitai	Paleistas įrenginio aktyvinimo programėlėje procesas
	Šviečia	Baigtas įrenginio aktyvinimo programėlėje procesas
Violetinė	Mirksi	Įrenginys grįžta į bazę įsikrauti
	Šviečia	Įrenginys išsikrovęs
Raudona	Mirksi	Įrenginio klaida. Žiūrėkite pilną eksploatavimo vadovą adresu aeno.com/documents arba kreipkitės į įgaliotą priežiūros centrą
Nešviečia		Įrenginys veikia miego režimu arba yra išjungtas

* Spalva pasikeis į mėlyną, prisijungus prie „Wi-Fi“ tinklo.

Mygtukų funkcijos

Veiksmas	Aprašymas
Mygtukas „Pradėti/Sustabdyti“	
Paspausti ir palaikyti	Įrenginio įjungimas arba išjungimas
Paspausti vieną kartą	Valymo paleidimas arba pristabdymas
Mygtukas „Bazė“	
Paspausti vieną kartą	Grįžimas į įkrovimo bazę

Paruošimas eksploatavimui (**C** pav.)

1. Atidarykite pakuotę ir išimkite įrenginį bei priedus.
2. Pašalinkite visas pakavimo medžiagos, apsauginę plėvelę ir dulkių siurblio šonuose esančius kaištus (**C-1** pav.).
3. Pritvirtinkite šoninį šepetį (**C-2** pav.).
4. Padėkite įkrovimo bazę ant lygaus stabilaus horizontalaus paviršiaus, kaip parodyta pav. **C-3** pav., ir prijunkite bazę prie elektros tinklo: įkiškite maitinimo laido štekerį į bazėje esantį lizdą, o elektros kištuką – į elektros lizdą.
5. Padėkite dulkių siurblį ant įkrovimo bazės sujungdami dulkių siurblyje esančius įkrovimo kontaktus su bazėje esančiais kontaktais (**C-4** pav.): šviesadiodis indikatorius mirksės baltai, prasidės įkrovimas. Pasibaigus įkrovimui, indikatorius švytės baltai nepertraukiamai.
   Pastaba. Pirmasis įkrovimas trunka iki 6,5 valandos.

Rankinis valdymas

DĖMESIO! Prieš pradedami naudoti dulkių siurblį, pašalinkite nuo grindų visus pavojingus (žr. „Apribojimai ir įspėjimai“) ir vertingus daiktus bei maitinimo laidus.

Paspauskite ir 3 sekundes palaikykite mygtuką „Pradėti/Sustabdyti“, kad įjungtumėte įrenginį. Dulkių siurblys persijungs į budėjimo režimą. Pasirinkite valymo tipą:

Sausas valymas. Norėdami paleisti valymą, vieną kartą paspauskite mygtuką „Pradėti/Sustabdyti“.

Sausas ir šlapias valymas. Norėdami pradėti sausą ir šlapią valymą, atlikite šiuos veiksmus:

1. Ištraukite konteinerį „du viename“ iš dulkių siurblio korpuso (**D-1** pav.).

2. Įliekite į rezervuarą išgryninto vandens bent iki 2/3 jo tūrio (**D-2** pav.).
3. Pritvirtinkite audinio antdėklą prie modulio. Įtvirtinkite modulį su antdėklu ant konteinerio (**D-3** pav.).
4. Įdėkite konteinerį atgal į dulkių siurblio korpusą (**D-4** pav.).
5. Pradėkite valymą, vieną kartą paspausdami mygtuką „Pradėti/Sustabdyti“.
   Pastaba. Valymą galima nutraukti, dar kartą paspaudžiant mygtuką „Pradėti/Sustabdyti“. Jei 10 minučių neatliekami jokie veiksmai, dulkių siurblys persijungia į miego režimą, visi indikatoriai užgęsta. Norėdami tęsti valymą, dar kartą paspauskite mygtuką „Pradėti/Sustabdyti“.
   Pastaba. Dulkių siurblys automatiškai grįžta į įkrovimo bazę pabaigus valymą, o taip pat esant žemam akumuliatoriaus įkrovos lygiui. Po įkrovimo dulkių siurblys tęsia valymą nuo tos vietos, kur jis buvo nutrauktas.

Įrenginio prijungimas prie programėlės

Pastaba. Įrenginį prijungiant prie programėlės, rekomenduojama būti kuo arčiau dulkių siurblio ir, jei galima, Wi-Fi maršrutizatoriaus.

1. Prijunkite įkrovimo bazę prie elektros tinklo.
2. Padėkite dulkių siurblį ant įkrovimo bazės sujungdami dulkių siurblyje esančius kontaktus su bazėje esančiais kontaktais (**C-4** pav.).
3. Prijunkite išmanųjį telefoną prie Wi-Fi tinklo (2,4 GHz).
4. Atsisiųskite mobiliąją programėlę AENO iš Google Play arba App Store ir užregistruokite naują paskyrą arba prisijunkite prie savo naudotojo paskyros.
5. Pagrindiniame programėlės ekrane palieskite „Pridėti įrenginį“. Jei prie programėlės jau prijungti įrenginiai, viršuje dešinėje palieskite „+“ ir pasirinkite „Pridėti įrenginį“.
   Pastaba. Pasirodžius sistemos užklausoms įjungti bet kurias išmaniojo telefono funkcijas, vadovaukitės jose pateiktomis rekomendacijomis.
6. Atsidariusiame lange pasirinkite kategoriją „Dulkių siurblys“.
7. Įveskite Jūsų Wi-Fi tinklo pavadinimą ir slaptažodį, jei jie nepasirodė automatiškai. Palieskite „Kitas“.
8. Paspauskite ir palaikykite dulkių siurblyje esantį mygtuką „Bazė“, kol šviesadiodis indikatorius pradės mirksėti žydrai.

9. Programėlėje pažymėkite langelį šalia „Patvirtinti“ ir palieskite „Kitas“.
10. Prijunkite išmanųjį telefoną prie Wi-Fi prieigos taško su pavadinimu „Smart Life – XXXX“. Grįžkite į programėlę ir palieskite „Prijungti“.
11. Palaukite, kol pasirodys ekranas „Automatinė paieška“ ir pranešimas „Sėkmingai pridėta įrenginių: 1“. Palieskite „Atlikta“.

    Pastaba. Jei nepavyko atlikti prijungimą prie programėlės, patikrinkite Wi-Fi maršrutizatoriaus nustatymus adresu **aeno.com/router-help** ir pakartokite prijungimą.

    Informacijos apie nuotolinio įrenginio valdymo per programėlę, o taip pat balso asistentus rasite pilname naudotojo vadove adresu **aeno.com/documents**.

Valymas ir priežiūra (**E** pav.)

DĖMESIO! Venkite ritininio šepečio ir HEPA filtro kontakto su vandeniu.

1. Prieš atlikdami valymą, atjunkite įrenginį nuo elektros tinklo.
2. Ištraukite konteinerį „du viename“ iš dulkių siurblio korpuso (**E-1** pav.).
3. Išpilkite skysčio likučius iš vandens rezervuaro (**E-2** pav.).
4. Iškratykite dulkių talpyklos turinį į šiukšliadėžę (**E-3** pav.).
5. Pašalinkite šiukšles nuo HEPA filtro ir išankstinio valymo filtro naudodami sausą šepetį arba servetėlę (**E-4** pav.).
6. Nuimkite šoninį šepetį ir audinio antdėklą nuo dulkių siurblio ir nuplaukite šiltu vandeniu (**E-5** pav.).
7. Pašalinkite nuo ritininio šepečio plaukus ir šiukšles naudodami dulkių siurblio priežiūros šepetį (pridedamas) (**E-6** pav.).

Išdžiovinkite įrenginio priedus atokiau nuo šildymo prietaisų. Prieš vėl juos įdėdami, įsitikinkite, kad visos priedų dalys, o taip pat antgaliai ir šepečiai yra visiškai išdžiūvo.

Galimų trikčių šalinimas

- **Dulkių siurblys neįkraunamas.** Galimos priežastys: elektros lizdas sugedęs; įkrovimo bazė neprijungta prie elektros tinklo; bazėje ir (arba) dulkių siurblyje esantys kontaktai užteršti. Sprendimas: patikrinkite, ar elektros lizdas veikia tinkamai, prijungdami prie jo kitą įrenginį, prireikus prijunkite maitinimo laidą prie tinkamai veikiančio elektros lizdo; patikrinkite

maitinimo laido prijungimą prie bazės ir elektros tinklo; nušluostykite kontaktus sausu minkštu audiniu.

- **Dulkių siurblys grįžta į bazę prieš valymo pabaigą.** Galima priežastis: akumuliatoriaus įkrovos lygis yra mažesnis nei 20 %. Sprendimas: įkraukite dulkių siurblį.
- **Sumažėjo įsiurbimo galia**. Galimos priežastys: dulkių talpykla užpildyta; ritininis šepetys užterštas. Sprendimas: išvalykite dulkių talpyklą ir (arba) ritininį šepetį.

DĖMESIO! Jei nė vienas iš pasiūlytų būdų nepadėjo pašalinti problemos, kreipkitės į tiekėją arba įgaliotą techninės priežiūros centrą. Neardykite ir nebandykite patys taisyti įrenginio.

ASBISC pasilieka teisę modifikuoti įrenginį ir daryti šio dokumento įrenginys bei pakeitimus iš anksto nepranešusi naudotojams. **Šis įrenginys atitinka taikomus saugos reikalavimus.** Pagaminimo datą žr. ant pakuotės.
Garantijos laikotarpis ir eksploatavimo trukmė yra 2 metai nuo gaminio mažmeninio pardavimo datos. Gamintojo informacija: ASBISC Enterprises PLC, Iapetou, 1, Agios Athanasios, 4101, Limassol, Cyprus (Kipras). Tel.: +48732080077, el. paštas: info@asbis.com, asbis.com. Pagaminta Kinijoje. Visi čia paminėti prekių ženklai ir prekių ženklai yra atitinkamų savininkų nuosavybė.
Aktualią informaciją ir išsamius įrenginio aprašymą, o taip pat prijungimo instrukciją, sertifikatus, informaciją apie bendroves, kurios priima pretenzijas dėl kokybės ir garantijos, galima atsisiųsti adresu **aeno.com/documents**.
SUPAPRASTINTA ATITIKTIES DEKLARACIJA. ASBISC pareiškia, kad įrenginys atitinka Direktyvą 2014/53/EU. Visą ES atitikties deklaracijos tekstą galima rasti šiuo interneto adresu: **aeno.com/userfiles/files/Certificates/CE/RC7S-RC8S.pdf**.
RoHS direktyva. Įrenginys atitinka RoHS direktyvos 2011/65/EU dėl pavojingų medžiagų apribojimo reikalavimus, įskaitant RoHS direktyvą 2015/863/EU.

NLD De **AENO™** robotstofzuiger is een huishoudelijk apparaat dat is ontworpen voor het automatisch reinigen van kamers.

Modellen: ARC0007S (zwart), **ARC0008S** (wit).

Technische specificaties

Robotstofzuiger. Ingangsparameters: 19 V (DC); 1,0 A; 19,0 W (max.). Accu: Li-ion, niet-verwijderbaar; 14,4 V; 5200 mAh. Nominaal vermogen: 60,0 W. Wi-Fi-frequentie: 2,4 GHz. Zendvermogen: +13 dBm / 19,95 mW. Oplaadtijd: tot 5,5 uur. Bedrijfstijd na volledig opladen: tot 240 min. Functionele kenmerken: 4 zuigmodi (tot 4 kPa), 3 watertoevoer niveaus. Schoonmaakoppervlak: ≤ 300 m^2. Type reiniging: droog, nat. 2-in-1 container: 300 ml (stofreservoir), 300 ml (waterreservoir). Maximale hoogte van het te overwinnen obstakel: 20 mm. Geluidsniveau (op een afstand van 1 m): ≤ 68 dB. HEPA-filter: klasse H12; levensduur – tot 150 bedrijfsuren. Bediening: handmatig, afstandsbediening (AENO app, spraakassistenten). Afmetingen (diameter × hoogte): 350×98 mm. Materiaal behuizing: ABS kunststof, glas. Bedrijfsomstandigheden: temperatuur 0...+45 °C, relatieve vochtigheid ≤ 90 % (niet condenserend). Opslagcondities: temperatuur 0...+70 °C, relatieve vochtigheid ≤ 90 % (niet condenserend).

Laadbasis. Ingangsparameters: 100–240 V (AC); 50/60 Hz; 1,0 A. Uitgangsparameters: 19 V (DC); 1,0 A; 19,0 W (max.). Lengte netsnoer: 1,2 m. Type stekker: C.

Verpakkingsinhoud (afb. **A**)

A-1 – robotstofzuiger, A-2 – laadbasis, A-3 – 2-in-1 container, A-4 – stofdoekmodule , A-5 – stoffen pad (2 st.), A-6 – zijborstel (2 st.), A-7 – rolborstel, A-8 – HEPA-filter (2 st.), A-9 – voorfilter, A-10 – netsnoer, A-11 – borstel voor stofzuiger onderhoud, korte gebruikershandleiding.

Als u vragen hebt of problemen ondervindt bij het gebruik van uw AENO-apparaat, neem dan contact op met het ondersteuningsteam via e-mail op **support@aeno.com** of online chat op **aeno.com/service-and-warranty**. Specialisten kunnen u helpen bij het uitzoeken, zodat u geen tijd en moeite hoeft te verspillen aan een bezoek aan een winkel.

Apparaatelementen en accessoires (afb. **B**)
B-1 – 'Basis' knop, B-2 – 'Start/Stop' knop, B-3 – LED-indicator, B-4 – oplaadcontacten van de basis, B-5 – oplaadcontacten van de robotstofzuiger, B-6 – zijborstel.

Beperkingen en waarschuwingen

ATTENTIE! De stofzuiger is niet ontworpen om stof en puin van bouwwerkzaamheden op te zuigen. Verwijder alle gevaarlijke voorwerpen, ontvlambare, explosieve, giftige en/of vluchtige stoffen, rokende en/of brandende materialen, scherpe voorwerpen, vloeistoffen van de vloer voordat u het apparaat gebruikt.

ATTENTIE! Donkere delen van de vloer reflecteren de infrarode lichtstralen die door de sensoren voor hoogteverschil worden verzonden mogelijk niet en worden door de stofzuiger als een obstakel gezien.

ATTENTIE! Gebruik voor het vullen van het waterreservoir alleen gezuiverd water. Voeg geen geurstoffen, wasmiddelen, alcohol of heet water toe aan het reservoir.

Lees dit document zorgvuldig door voordat u het apparaat in gebruik neemt. Het apparaat is niet bedoeld voor gebruik door kinderen jonger dan 14 jaar of door personen met beperkte fysieke, mentale of intellectuele capaciteiten als ze niet voldoende ervaring of kennis hebben van de werking ervan, en als ze niet onder toezicht staan van een persoon die verantwoordelijk is voor hun veiligheid. Gebruik het apparaat niet buitenshuis. Het apparaat is alleen bedoeld voor huishoudelijk gebruik, op droge oppervlakken. Bedien het apparaat alleen met droge handen. Controleer voordat u de stofzuiger oplaadt of de in de technische gegevens vermelde nominale spanning en frequentie overeenkomen met de netvoeding. Zorg ervoor dat het netsnoer niet gedraaid, gebogen of ergens tegen gedrukt wordt, of in contact komt met hete voorwerpen of warmtebronnen. Om een beschadigde kabel te vervangen, dient u contact op te nemen met de fabrikant, een erkend servicecentrum of een daarvoor gekwalificeerde persoon om gevaarlijke situaties te voorkomen. Gebruik alleen de meegeleverde oplaadkabel om het apparaat op te laden. Plaats het apparaat niet waar het vanaf kan vallen. Plaats of leg niets op de stofzuiger. Gebruik geen apparaat dat beschadigd is of in het water heeft

gelegen. Demonteer of repareer het apparaat niet zelf. Reparaties moeten worden uitgevoerd door een gekwalificeerde technicus in een erkend servicecentrum. Gebruik alleen originele en door de fabrikant aanbevolen accessoires, verbruiksartikelen en/of reserveonderdelen. Laat het apparaat niet zonder toezicht aanzetten. Houd huisdieren uit de buurt van het apparaat wanneer het in werking is. Niet nat reinigen op tapijtvloeren. Om volgens het schema te kunnen werken, moet de stofzuiger constant zijn ingeschakeld en opgeladen. **Zuigmodi en watertoevoer niveaus kunnen alleen worden gewijzigd met de afstandsbediening.** Reinig het stofreservoir na elk gebruik van de stofzuiger. Gebruik geen chemische en agressieve reinigingsmiddelen, schuurpasta's, producten die zuren en oplosmiddelen bevatten of metalen sponzen om het apparaat en de accessoires te reinigen. Voorkom diepe ontlading van de accu. Laad de accu minstens om de 2–3 maanden op als het apparaat lange tijd niet gebruikt wordt. Laat kinderen het apparaat niet gebruiken en/of ermee spelen. Een gedetailleerde beschrijving van het apparaat, de modi en functies is te vinden in de volledige gebruikershandleiding, die kan worden gedownload op **aeno.com/documents**.

Toestanden van de LED-indicator

Kleur	Toestand	Beschrijving
Wit *	Knippert	Het apparaat wordt opgeladen
	Aan	Het apparaat is volledig opgeladen of de reiniging is gestart
Blauw	Knippert langzaam	Wachten op apparaat activering in de app
	Knippert snel	Het activatieproces van het apparaat in de app is gestart
	Aan	Het activatieproces van het apparaat in de app is voltooid
Paars	Knippert	Het apparaat keert terug naar de laadbasis
	Aan	Het apparaat is ontladen
Rood	Knippert	Apparaatfout. Raadpleeg de volledige gebruikershandleiding op aeno.com/documents

Kleur	Toestand	Beschrijving
		of neem contact op met een erkend servicecentrum.
De indicator is uit		Het apparaat staat in de stand-by modus of is uitgeschakeld

* De kleur verandert naar blauw wanneer verbonden met een Wi-Fi-netwerk.

Knopfuncties

Actie	Beschrijving
'Start/Stop' knop	
Houd ingedrukt	Het apparaat in- of uitschakelen
Eenmaal drukken	Reiniging starten of pauzeren
'Basis' knop	
Eenmaal drukken	Terugkeren naar de laadbasis

Voorbereiden op gebruik (afb. **C**)

1. Open de verpakking en verwijder het apparaat en de accessoires.
2. Verwijder alle verpakkingsmaterialen, beschermfolie en pluggen van de zijkanten van de stofzuiger (afb. **C-1**).
3. Bevestig de zijborstel (afb. **C-2**).
4. Plaats de laadbasis op een vlakke, stabiele, horizontale ondergrond zoals getoond in afb. **C-3**, en sluit de basis aan op de netvoeding: steek de aansluiting van het netsnoer in de poort op de basis en de stekker in een stopcontact.
5. Plaats de stofzuiger op de laadbasis door de oplaadcontacten op de stofzuiger te verbinden met de contacten op de basis (afb. **C-4**): de LED-indicator knippert wit en het opladen begint. Wanneer het opladen voltooid is, brandt de indicator continu wit.

   Opmerking. De eerste keer opladen duurt tot 6,5 uur.

Handbediening

ATTENTIE! Verwijder alle gevaarlijke voorwerpen (zie 'Beperkingen en waarschuwingen'), elektriciteitskabels, waardevolle spullen van de vloer voordat u de stofzuiger gebruikt.

Houd de 'Start/Stop' knop 3 seconden ingedrukt om het apparaat in te schakelen. De stofzuiger gaat in stand-by modus. Selecteer het type reiniging:

Droogreiniging. Druk eenmaal op de 'Start/Stop' knop om het reinigen te starten.

Droog en nat reiniging. Volg de onderstaande stappen om droog en nat reiniging te starten:

1. Verwijder de 2-in-1 container van de stofzuiger (afb. **D-1**).
2. Vul het waterreservoir met gezuiverd water tot minstens 2/3 van het volume (afb. **D-2**).
3. Bevestig de stoffen pad op de module. Bevestig de module met de stoffen pad op de container (afb. **D-3**).
4. Plaats de container terug in de stofzuiger (afb. **D-4**).
5. Druk één keer op 'Start/Stop' knop om de reiniging te starten.

   Opmerking. U kunt de reiniging onderbreken door nogmaals op de 'Start/Stop' knop te drukken. Als er gedurende 10 minuten geen actie wordt ondernomen, gaat de stofzuiger in de stand-by modus en gaan alle indicatoren uit. Druk nogmaals op de 'Start/Stop' knop om de reiniging te hervatten.

   Opmerking. De stofzuiger keert automatisch terug naar de laadbasis nadat de reiniging is voltooid en wanneer de accu bijna leeg is. Na het opladen hervat de stofzuiger de reiniging vanaf de plaats waar deze werd onderbroken.

Het apparaat verbinden met de app

Opmerking. Het wordt aanbevolen om zo dicht mogelijk bij de stofzuiger en, indien mogelijk, de Wi-Fi-router te blijven wanneer u het apparaat met de app verbindt.

1. Sluit de laadbasis aan op de netvoeding.
2. Plaats de stofzuiger op de laadbasis door de contacten op de stofzuiger te verbinden met de contacten op de basis (afb. **C-4**).
3. Verbind uw smartphone met een Wi-Fi-netwerk (2,4 GHz).
4. Download de mobiele AENO app van Google Play of App Store en registreer een nieuwe account of log in op uw gebruikersaccount.
5. Tik op het hoofdscherm van de app op 'Apparaat toevoegen'. Als u al apparaten hebt die verbonden zijn met de app, tik op de '+' in de rechterbovenhoek en selecteer 'Apparaat toevoegen'.

Opmerking. Als het systeem u vraagt om bepaalde functies op uw smartphone in te schakelen, volg dan de aanbevelingen op.

6. In het geopende venster selecteert u de categorie 'Stofzuiger'.
7. Voer de naam en het wachtwoord van uw Wi-Fi-netwerk in als deze niet automatisch worden weergegeven. Tik op 'Volgende'.
8. Houd de 'Basis' knop op de stofzuiger ingedrukt totdat de LED-indicator blauw knippert.
9. Vink in de toepassing het vakje 'Bevestigen' aan en tik op 'Volgende'.
10. Verbind uw smartphone met de Wi-Fi hotspot genaamd 'Smart Life – XXXX'. Ga terug naar de app en tik op 'Verbinden'.
11. Wacht tot het scherm 'Automatisch zoeken' verschijnt en de melding 'Met succes apparaten toegevoegd: 1' verschijnt. Tik op 'Gereed'.

    Opmerking. Als de verbinding met de app mislukt, controleer dan de instellingen van de Wi-Fi-router op **aeno.com/router-help** en maak opnieuw verbinding.

    Raadpleeg voor meer informatie over het op afstand bedienen van het apparaat via de app en spraakassistenten, de volledige gebruikershandleiding op **aeno.com/documents**.

Reiniging en onderhoud (afb. **E**)

ATTENTIE! Zorg dat de rolborstel en het HEPA-filter niet in contact komen met water.

1. Koppel het apparaat los van de netvoeding voordat u het schoonmaakt.
2. Verwijder de 2-in-1 container van de stofzuiger (afb. **E-1**).
3. Giet de resterende vloeistof uit het waterreservoir (afb. **E-2**).
4. Schud de inhoud van het stofreservoir in de afvalbak (afb. **E-3**).
5. Verwijder vuil van het HEPA-filter en voorfilter met een droge borstel of doek (afb. **E-4**).
6. Verwijder de zijborstel en stoffen pad van de stofzuiger en spoel deze af met warm water (afb. **E-5**).
7. Verwijder haar en vuil van de rolborstel met de borstel voor stofzuiger onderhoud (inbegrepen) (afb. **E-6**).

Droog de accessoires van het apparaat uit de buurt van verwarmingsapparaten. Zorg ervoor dat alle onderdelen van de accessoires en de mondstukken en borstels volledig droog zijn voordat u ze opnieuw installeert.

Oplossen van mogelijke storingen

- **De stofzuiger laadt niet op.** Mogelijke oorzaken: het stopcontact is defect; de laadbasis is niet aangesloten op het netvoeding; de contacten op de basis en/of de stofzuiger zijn vuil. Oplossing: controleer het stopcontact door er een ander apparaat op aan te sluiten, sluit indien nodig het netsnoer aan op een bruikbaar stopcontact; controleer de aansluiting van het netsnoer op de basis en op de netvoeding; veeg de contacten af met een droge zachte doek.
- **De stofzuiger keert terug naar de basis totdat de reiniging is voltooid.** Mogelijke oorzaak: de lading van de accu is minder dan 20 %. Oplossing: laad de stofzuiger op.
- **De zuigkracht is afgenomen**. Mogelijke oorzaken: het stofreservoir is vol; de rolborstel is verstopt. Oplossing: reinig het stofreservoir en/of de rolborstel.

ATTENTIE! Als geen van de voorgestelde methoden helpt om het probleem op te lossen, neem dan contact op met uw leverancier of een erkend servicecentrum. Haal het apparaat niet uit elkaar en probeer het niet zelf te repareren.

ASBISC behoudt zich het recht voor het apparaat te wijzigen en wijzigingen en aanvullingen in dit document aan te brengen zonder voorafgaande kennisgeving aan de gebruikers. **Dit apparaat voldoet aan de geldende veiligheidseisen.** Zie verpakking voor productiedatum.

De garantieperiode en levensduur bedraagt 2 jaar vanaf de datum van aankoop van het product.

Fabrikant: ASBISC Enterprises PLC, Iapetou, 1, Agios Athanasios, 4101, Limassol, Cyprus. Tel.: +48732080077, e-mail: info@asbis.com, asbis.com. Gemaakt in China. Alle vermelde handelsmerken en merknamen zijn eigendom van hun respectieve eigenaars.

Actuele informatie en een gedetailleerde beschrijving van het apparaat, evenals verbindingsinstructies, certificaten, informatie over bedrijven die kwaliteitsclaims accepteren en garanties, kunnen worden gedownload op **aeno.com/documents**.

VEREENVOUDIGDE CONFORMITEITSVERKLARING. ASBISC verklaart hierbij dat het apparaat voldoet aan Richtlijn 2014/53/EU. De volledige tekst van de EU-conformiteitsverklaring is te vinden op het volgende webadres: **aeno.com/userfiles/files/Certificates/CE/RC7S-RC8S.pdf**.

RoHS-richtlijn. Het apparaat voldoet aan de RoHS-richtlijn 2011/65/EU inzake de beperking van gevaarlijke stoffen, inclusief de RoHS-richtlijn 2015/863/EU.

POL Robot odkurzacz sprzątający **AENO™** to urządzenie gospodarstwa domowego przeznaczone do automatycznego sprzątania pomieszczeń.

Modele: ARC0007S (czarny), **ARC0008S** (biały).

Dane techniczne

Robot odkurzacz sprzątający. Parametry wejściowe: 19 V (DC); 1,0 A; 19,0 W (maks.). Bateria: litowo-jonowa, niewymienna; 14,4 V; 5200 mAh. Moc znamionowa: 60,0 W. Częstotliwość Wi-Fi: 2,4 GHz. Moc emisji: +13 dBm / 19,95 mW. Czas ładowania: do 5,5 godz. Czas pracy po pełnym naładowaniu: do 240 min. Cechy funkcjonalne: 4 tryby ssania (do 4 kPa), 3 poziomy dostarczania wody. Powierzchnia do sprzątania: ≤ 300 m^2. Rodzaj sprzątania: na sucho, na mokro. Pojemnik 2 w 1: 300 ml (pojemnik na kurz), 300 ml (zbiornik na wodę). Maksymalna wysokość pokonywanej przeszkody: 20 mm. Poziom hałasu (w odległości 1 m): ≤ 68 dB. Filtr HEPA: klasa H12; okres użyteczności – do 150 godzin pracy. Sterowanie: ręczne, zdalne (aplikacja AENO, asystenci głosowi). Wymiary (średnica × wysokość): 350×98 mm. Materiał obudowy: tworzywo ABS, szkło. Warunki pracy: temperatura 0...+45 °C, wilgotność względna ≤ 90 % (bez kondensacji). Warunki przechowywania: temperatura 0...+70 °C, wilgotność względna ≤ 90 % (bez kondensacji).

Baza ładująca. Parametry wejściowe: 100–240 V (AC); 50/60 Hz; 1,0 A. Parametry wyjściowe: 19 V (DC); 1,0 A; 19,0 W (maks.). Długość kabla zasilającego: 1,2 m. Typ wtyczki: C.

Zawartość zestawy (rys. **A**)

A-1 – robot odkurzacz sprzątający, A-2 – baza ładująca, A-3 – pojemnik 2 w 1, A-4 – moduł nakładki z tkaniny, A-5 – nakładka z tkaniny (2 szt.), A-6 – szczotka boczna (2 szt.), A-7 – szczotka walcowa, A-8 – filtr HEPA (2 szt.), A-9 – filtr wstępny, A-10 – kabel zasilający, A-11 – Szczotka do czyszczenia odkurzacza, skrócona instrukcja obsługi.

W przypadku jakichkolwiek pytań lub trudności w korzystaniu z urządzenia AENO należy skontaktować się z zespołem pomocy technicznej za pośrednictwem poczty elektronicznej pod adresem **support@aeno.com**, lub czatu online pod adresem **aeno.com/service-and-warranty**. Specjaliści pomogą Ci i nie będziesz musiał tracić czasu i wysiłku na odwiedzanie sklepu.

Elementy urządzenia i akcesoria (rys. **B**)
B-1 – przycisk „Baza”, B-2 – przycisk „Start/Stop”, B-3 – wskaźnik LED, B-4 – styki ładowania bazy, B-5 – styki ładowania robota odkurzającego, B-6 – szczotka boczna.

Ograniczenia i ostrzeżenia

UWAGA! Odkurzacz nie jest przeznaczony do zbierania pyłu i gruzu z prac budowlanych. Przed uruchomieniem urządzenia należy usunąć z podłogi wszystkie niebezpieczne przedmioty, łatwopalne, wybuchowe, trujące i/lub lotne substancje, materiały dymiące i/lub płonące, ostre przedmioty, płyny.

UWAGA! Ciemne obszary podłogi mogą nie odbijać wiązek światła podczerwonego wysyłanych przez czujniki różnicy wysokości i będą postrzegane przez odkurzacz jako przeszkoda.

UWAGA! Do napełniania pojemnika na wodę należy używać wyłącznie wody oczyszczonej. Nie dodawać do pojemnika substancji zapachowych, detergentów, alkoholi ani gorącej wody.

Przeczytaj uważnie ten dokument przed użyciem urządzenia. Urządzenie nie jest przeznaczone do użytku przez dzieci w wieku poniżej 14 lat lub osoby o ograniczonych zdolnościach fizycznych, umysłowych lub intelektualnych, jeśli nie mają one wystarczającego doświadczenia lub wiedzy na temat jego obsługi, i jeśli nie znajdują się pod nadzorem osoby odpowiedzialnej za ich bezpieczeństwo. Nie używaj urządzenia na zewnątrz. Urządzenie jest przeznaczone wyłącznie do użytku domowego, na suchych powierzchniach. Urządzenie należy obsługiwać wyłącznie suchymi rękami. Przed rozpoczęciem ładowania odkurzacza należy upewnić się, że napięcie znamionowe i częstotliwość podane w danych technicznych są zgodne z zasilaniem. Upewnij się, że przewód zasilający nie jest skręcony, zagięty, ściśnięty ani nie styka się z gorącymi przedmiotami lub źródłami ciepła. W celu wymiany uszkodzonego przewodu należy skontaktować się z producentem, autoryzowanym centrum serwisowym lub odpowiednio wykwalifikowaną osobą, aby uniknąć niebezpiecznych sytuacji. Do ładowania urządzenia należy używać wyłącznie dostarczonego kabla ładującego. Nie umieszczaj urządzenia w miejscu, z którego może spaść. Nie umieszczaj ani nie kładź żadnych przedmiotów na odkurzaczu. Nie używaj urządzenia, które jest uszkodzone lub zostało

zanurzone w wodzie. Nie należy samodzielnie demontować ani naprawiać urządzenia. Naprawy muszą być wykonywane przez wykwalifikowanego technika w autoryzowanym centrum serwisowym. Należy używać wyłącznie oryginalnych i zalecanych przez producenta akcesoriów, materiałów eksploatacyjnych i/lub części zamiennych. Nie należy pozostawiać włączonego urządzenia bez nadzoru. Trzymaj zwierzęta domowe z dala od urządzenia podczas jego pracy. Nie wolno czyścić na mokro podłóg pokrytych dywanami. Aby odkurzacz działał zgodnie z harmonogramem, musi być włączony i naładowany przez cały czas. **Przełączanie trybów ssania i poziomów dostarczania wody jest dostępne tylko za pomocą pilota zdalnego sterowania.** Pojemnik na kurz należy czyścić po każdym użyciu odkurzacza. Do czyszczenia urządzenia i akcesoriów nie należy używać chemicznych i agresywnych detergentów, past ściernych, produktów zawierających kwasy i rozpuszczalniki ani metalowych gąbek. Należy unikać głębokiego rozładowania akumulatora. Jeśli urządzenie nie jest używane przez dłuższy czas, baterię należy ładować co najmniej raz na 2–3 miesiące. Nie pozwalaj dzieciom używać i/lub bawić się urządzeniem. Szczegółowy opis urządzenia, jego trybów i funkcji można znaleźć w pełnej instrukcji obsługi, dostępnej do pobrania na stronie **aeno.com/documents**.

Stany wskaźnika LED

Kolor	Stan	Opis
Biały *	Miga	Urządzenie się ładuje
	Świeci	Urządzenie jest w pełni naładowane lub rozpoczęło się sprzątanie
Błękitny	Miga powoli	Oczekiwanie na aktywację urządzenia w aplikacji
	Miga szybko	Rozpoczął się proces aktywacji urządzenia w aplikacji
	Świeci	Proces aktywacji urządzenia w aplikacji został zakończony
Fioletowy	Miga	Urządzenie wraca do bazy w celu naładowania
	Świeci	Urządzenie jest rozładowane

Kolor	Stan	Opis
Czerwony	Miga	Błąd urządzenia. Zapoznaj się z pełną instrukcją obsługi na stronie aeno.com/documents lub w autoryzowanym centrum serwisowym
Wskaźnik nie świeci		Urządzenie znajduje się w trybie czuwania lub jest wyłączone

* Kolor zmieni się na niebieski po nawiązaniu połączenia z siecią Wi-Fi.

Funkcje przycisków

Czynność	Opis
Przycisk „Start/Stop”	
Naciśnij i przytrzymaj	Włączanie lub wyłączanie urządzenia
Naciśnij raz	Uruchamianie lub wstrzymywanie sprzątania
Przycisk „Baza”	
Naciśnij raz	Powrót do bazy w celu doładowania

Przygotowanie do użytkowania (rys. **C**)

1. Otwórz opakowanie i wyjmij urządzenie oraz akcesoria.
2. Usuń wszystkie materiały opakowaniowe, folię ochronną i zatyczki z boków odkurzacza (rys. **C-1**).
3. Zamocuj szczotkę boczną (rys. **C-2**).
4. Umieść bazę ładującą na płaskiej, stabilnej, poziomej powierzchni, jak pokazano na rys. **C-3**, i podłącz bazę do zasilania sieciowego: podłącz wtyczkę kabla zasilającego do gniazda w bazie, a wtyczkę do gniazda zasilania.
5. Umieść odkurzacz na bazie ładującej, łącząc styki ładowania na odkurzaczu ze stykami na bazie (rys. **C-4**): wskaźnik LED zacznie migać na biało i rozpocznie się ładowanie. Po zakończeniu ładowania dioda LED będzie świecić na biało w sposób ciągły.
   Notatka. Pierwsze ładowanie trwa do 6,5 godziny.

Sterowanie ręczne

UWAGA! Przed użyciem odkurzacza należy usunąć z podłogi wszystkie niebezpieczne przedmioty (patrz „Ograniczenia i ostrzeżenia”), kable zasilające, przedmioty wartościowe.

Naciśnij i przytrzymaj przycisk „Start/Stop” przez 3 sekundy, aby włączyć urządzenie. Odkurzacz przejdzie w tryb czuwania. Wybierz rodzaj sprzątania:

Sprzątanie na sucho. Naciśnij przycisk „Start/Stop” jeden raz, aby rozpocząć sprzątanie.

Sprzątanie na sucho i mokro. Wykonaj poniższe czynności, aby rozpocząć sprzątanie na sucho i na mokro:

1. Wyjmij pojemnik 2 w 1 z korpusu odkurzacza (rys. **D-1**).
2. Napełnić zbiornik na wodę oczyszczoną wodą do co najmniej 2/3 jego objętości (rys. **D-2**).
3. Przymocuj nakładkę z tkaniny do modułu. Zamocuj moduł z nakładką do pojemnika (rys. **D-3**).
4. Włóż pojemnik ponownie do korpusu odkurzacza (rys. **D-4**).
5. Rozpocznij sprzątanie, naciskając jeden raz przycisk „Start/Stop”.

   Notatka. Sprzątanie można przerwać, ponownie naciskając przycisk „Start/Stop”. Jeśli przez 10 minut nie zostanie wykonana żadna czynność, odkurzacz przejdzie w tryb czuwania, a wszystkie wskaźniki zgasną. Naciśnij przycisk „Start/Stop” ponownie, aby wznowić sprzątanie.

   Notatka. Odkurzacz automatycznie powraca do bazy w celu naładowania po zakończeniu sprzątania i gdy poziom naładowania akumulatora jest niski. Po naładowaniu odkurzacz wznawia sprzątanie od miejsca, w którym zostało przerwane.

Podłączanie urządzenia do aplikacji

Notatka. Podczas połączenia urządzenia z aplikacją zaleca się przebywanie jak najbliżej odkurzacza i, jeśli to możliwe, routera Wi-Fi.

1. Podłącz bazę ładującą do sieci elektrycznej.
2. Umieść odkurzacz na bazie ładującej, łącząc styki na odkurzaczu ze stykami na bazie (rys. **C-4**).
3. Podłącz swój smartfon do sieci Wi-Fi (2,4 GHz).
4. Pobierz aplikację mobilną AENO z Google Play lub App Store i zarejestruj nowe konto, lub zaloguj się na swoje konto użytkownika.
5. Na ekranie głównym aplikacji dotknij „Dodaj urządzenie”. Jeśli masz już urządzenia podłączone do aplikacji, dotknij „+” w prawym górnym rogu i wybierz „Dodaj urządzenie”.

Uwaga. Jeśli system wyświetli monit z prośbą o włączenie jakichkolwiek funkcji smartfona, należy postępować zgodnie z zaleceniami zawartymi w monitach.

6. W otwartym oknie wybierz kategorię „Odkurzacz”.
7. Wprowadź nazwę i hasło sieci Wi-Fi, jeśli nie są one wyświetlane automatycznie. Kliknij „Dalej”.
8. Naciśnij i przytrzymaj przycisk „Baza” na odkurzaczu, aż wskaźnik LED zacznie migać na niebiesko.
9. W aplikacji zaznacz pole „Potwierdź” i kliknij „Dalej”.
10. Podłącz swój smartfon do hotspotu Wi-Fi o nazwie „Smart Life – XXXX”. Wróć do aplikacji i dotknij „Połącz”.
11. Poczekaj, aż pojawi się ekran „Automatyczne wyszukiwanie” i komunikat „Pomyślnie dodanych urządzeń: 1”. Kliknij „Gotowe”.

    Notatka. Jeśli połączenie z aplikacją nie powiedzie się, proszę sprawdzić ustawienia routera Wi-Fi na stronie **aeno.com/router-help** i połączyć się ponownie.

    Aby zdalnie sterować urządzeniem za pośrednictwem aplikacji, a także asystentów głosowych, zapoznaj się z pełną instrukcją obsługi na stronie internetowej **aeno.com/documents**.

Czyszczenie i pielęgnacja (rys. **E**)

UWAGA! Nie dopuszczać do kontaktu szczotki walcowej i filtra HEPA z wodą.

1. Przed czyszczeniem należy odłączyć urządzenie od zasilania.
2. Wyjmij pojemnik 2 w 1 z korpusu odkurzacza (rys. **E-1**).
3. Wylej pozostałą ilość płynu ze zbiornika na wodę (rys. **E-2**).
4. Wytrząśnij zawartość pojemnika na kurz do kosza na śmieci (rys. **E-3**).
5. Usuń zanieczyszczenia z filtra HEPA i filtra wstępnego za pomocą suchej szczotki lub szmatki (rys. **E-4**).
6. Zdejmij szczotkę boczną i tkaninową nakładkę z odkurzacza i przepłucz je ciepłą wodą (rys. **E-5**).
7. Usuń włosy i zanieczyszczenia ze szczotki walcowej za pomocą szczotki do czyszczenia (w zestawie) (rys. **E-6**).

Wysusz akcesoria urządzenia z dala od urządzeń grzewczych. Przed ponowną instalacją należy upewnić się, że wszystkie części akcesoriów oraz moduły i szczotki są całkowicie suche.

Usuwanie ewentualnych usterek

- **Odkurzacz się nie ładuje.** Możliwe przyczyny: gniazdko jest uszkodzone; baza ładująca nie jest podłączona do zasilania; styki na bazie i/lub odkurzaczu są zabrudzone. Rozwiązanie: sprawdzić gniazdo podłączając do niego inne urządzenie, w razie potrzeby podłączyć kabel zasilający do sprawnego gniazda; sprawdzić podłączenie kabla zasilającego do bazy i do sieci; przetrzeć styki suchą, miękką szmatką.
- **Odkurzacz powraca do bazy do momentu zakończenia sprzątania.** Możliwa przyczyna: poziom naładowania baterii jest niższy niż 20 %. Rozwiązanie: ładowanie odkurzacza.
- **Zmniejszyła się moc ssania**. Możliwe przyczyny: zapełniony pojemnik na kurz; zatkana szczotka walcowa. Rozwiązanie: wyczyścić pojemnik na kurz i/lub szczotkę walcową.

UWAGA! Jeśli żadna z sugerowanych metod nie pomoże rozwiązać problemu, należy skontaktować się z dostawcą lub autoryzowanym centrum serwisowym. Nie należy demontować ani próbować naprawiać urządzenia samodzielnie.

ASBISC zastrzega sobie prawo do modyfikacji urządzenia oraz wprowadzania zmian i uzupełnień w niniejszym dokumencie bez wcześniejszego powiadomienia użytkowników. **To urządzenie jest zgodne z obowiązującymi wymogami bezpieczeństwa.** Data produkcji znajduje się na opakowaniu.

Okres gwarancji i okres serwisowania wynosi 2 lata od daty sprzedaży detalicznej produktu. Informacje o producencie: ASBISC Enterprises PLC, Iapetou, 1, Agios Athanasios, 4101, Limassol, Cyprus (Cypr). Tel.: +48732080077, e-mail: info@asbis.com, asbis.com. Wyprodukowano w Chinach.

Wszystkie znaki towarowe i handlowe wymienione w niniejszym dokumencie są własnością ich odpowiednich właścicieli.

Aktualne informacje i szczegółowy opis urządzenia, a także instrukcje podłączenia, certyfikaty, informacje o firmach akceptujących roszczenia jakościowe i gwarancje są dostępne do pobrania na stronie **aeno.com/documents**.

UPROSZCZONA DEKLARACJA ZGODNOŚCI. Niniejszym ASBISC oświadcza, że urządzenie jest zgodne z dyrektywą 2014/53/EU. Pełny tekst deklaracji zgodności UE można znaleźć pod następującym adresem internetowym: **aeno.com/userfiles/files/Certificates/CE/RC7S-RC8S.pdf**.

Dyrektywa RoHS. Urządzenie spełnia wymagania dyrektywy RoHS 2011/65/EU w sprawie ograniczenia stosowania substancji niebezpiecznych, w tym wymagania dyrektywy RoHS 2015/863/EU.

POR O aspirador de pó robô **AENO™** é um aparelho doméstico concebido para a limpeza automática de divisões.

Modelos: ARC0007S (preto), **ARC0008S** (branco)**.**

Dados técnicos

Aspirador de pó robô. Parâmetros de entrada: 19 V (CC); 1,0 A; 19,0 W (máx.). Bateria: de iões de lítio, não amovível; 14,4 V; 5200 mAh. Potência nominal: 60,0 W. Frequência Wi-Fi: 2,4 GHz. Potência de radiação: +13 dBm / 19,95 mW. Tempo de carregamento: até 5,5 h. Tempo de funcionamento após carga completa: até 240 min. Características funcionais: 4 modos de sucção (até 4 kPa), 3 níveis de abastecimento de água. Área de limpeza: ≤ 300 m^2. Tipo de limpeza: seca, húmida. Recipiente 2 em 1: 300 ml (coletor de pó), 300 ml (tanque de água). Altura máxima do obstáculo a transpor: 20 mm. Nível de ruído (a uma distância de 1 m): ≤ 68 dB. Filtro HEPA: classe H12; vida útil até 150 horas de funcionamento. Controlo: manual, remoto (aplicativo AENO, assistentes de voz). Tamanho (diâmetro × altura): 350×98 mm. Material do corpo: plástico ABS, vidro. Condições de funcionamento: temperatura 0...+45 °C, humidade relativa ≤ 90 % (sem condensação). Condições de armazenamento: temperatura 0...+70 °C, humidade relativa ≤ 90 % (sem condensação).

Base de carregamento. Parâmetros de entrada: 100–240 V (CA); 50/60 Hz; 1,0 A. Parâmetros de saída: 19 V (CC); 1,0 A; 19,0 W (máx.). Comprimento do cabo de alimentação: 1,2 m. Tipo de ficha: C.

Conteúdo da embalagem (fig. **A**)

A-1 – aspirador de pó robô, A-2 – base de carregamento, A-3 – recipiente 2 em 1, A-4 – módulo de pano de limpeza, A-5 – pano de limpeza (2 pçs), A-6 – escova lateral (2 pçs), A-7 – escova de rolo, A-8 – filtro HEPA (2 pçs), A-9 – pré-filtro, A-10 – cabo de alimentação, A-11 – escova para manutenção do aspirador, breve guia do utilizador.

Se tiver dúvidas ou dificuldades na utilização do seu dispositivo AENO, contacte a suporte técnico por e-mail em **support@aeno.com** ou através do chat online em **aeno.com/service-and-warranty**. Os especialistas ajudá-lo-ão a resolver o problema, e não terá de perder tempo e esforço a ir à loja.

Elementos do dispositivo e acessórios (fig. **B**)
B-1 – botão "Base", B-2 – botão "Começar/Parar", B-3 – indicador LED, B-4 – contactos de carga da base, B-5 – contactos de carga do aspirador de pó robô, B-6 – escova lateral.

Restrições e avisos

ATENÇÃO! O aspirador de pó não foi concebido para recolher o pó e os detritos dos trabalhos de construção. Remova todos os objetos perigosos, substâncias inflamáveis, explosivas, venenosas e/ou voláteis, materiais fumegantes e/ou incandescentes, objetos afiados e líquidos do chão antes de operar o dispositivo.

ATENÇÃO! As áreas escuras do chão podem não refletir os feixes de luz infravermelha enviados pelos sensores de diferença de altura e serão vistas como um obstáculo pelo aspirador de pó.

ATENÇÃO! Quando encher o tanque de água, utilize apenas água purificada. Não adicione fragrâncias, detergentes, álcool ou água quente ao tanque.

Leia atentamente este documento antes de utilizar o dispositivo. O dispositivo não se destina a ser utilizado por crianças com menos de 14 anos ou por pessoas com capacidades físicas, mentais ou intelectuais reduzidas, se não tiverem experiência ou conhecimentos suficientes sobre o seu funcionamento, e se não estiverem sob a supervisão de uma pessoa responsável pela sua segurança. Não utilize o dispositivo no exterior. O dispositivo destina-se apenas a uso doméstico, em superfícies secas. Trabalhe com o dispositivo apenas com as mãos secas. Antes de carregar o aspirador de pó, certifique-se de que a tensão nominal e a frequência especificadas nos dados técnicos correspondem à fonte de alimentação. Certifique-se de que o cabo de alimentação não está torcido, dobrado, apertado ou em contacto com objetos quentes ou fontes de calor. Para substituir um cabo danificado, contacte o fabricante, um centro de assistência autorizado ou uma pessoa devidamente qualificada para evitar situações perigosas. Utilize apenas o cabo de carregamento fornecido para carregar o dispositivo. Não coloque o dispositivo num local de onde possa cair. Não coloque nem pôr nada em cima do aspirador de pó. Não utilize um dispositivo danificado ou que tenha estado dentro de água. Não desmonte ou

repare o dispositivo por conta própria. As reparações devem ser efetuadas por um técnico qualificado num centro de assistência autorizado. Utilize apenas acessórios, consumíveis e/ou peças sobressalentes originais e recomendados pelo fabricante. Não deixe o dispositivo ligado sem vigilância. Mantenha os animais de estimação afastados do dispositivo quando este estiver em funcionamento. É proibido fazer limpeza húmida em carpetes. Para o funcionamento programado, o aspirador de pó deve estar sempre ligado e carregado. **A comutação dos modos de aspiração e dos níveis de abastecimento de água só está disponível com o controlo remoto.** Limpe o coletor de pó após cada utilização do aspirador de pó. Não utilize detergentes químicos e agressivos, pastas abrasivas, produtos que contenham ácidos e solventes ou esponjas metálicas para limpar o dispositivo e os acessórios. Evite a descarga profunda da bateria. Carregue a bateria pelo menos uma vez a cada 2–3 meses se o dispositivo não for utilizado durante um longo período. Não permita que as crianças utilizem e/ou brinquem com o dispositivo. Uma descrição detalhada do dispositivo, dos seus modos e funções pode ser encontrada no manual de instruções completo, disponível para descarregamento em **aeno.com/documents**.

Estados do indicador LED

Cor	Estado	Descrição
Branco *	Pisca	O dispositivo está a carregar
	Acesa	O dispositivo está totalmente carregado ou a limpeza foi iniciada
Azul	Pisca lentamente	Aguardando ativação do dispositivo no aplicativo
	Pisca rapidamente	O processo de ativação do dispositivo no aplicativo foi iniciado
	Acesa	O processo de ativação do dispositivo no aplicativo está concluído
Púrpura	Pisca	O dispositivo retorna à base de carregamento
	Acesa	O dispositivo é descarregado

Cor	Estado	Descrição
Vermelha	Pisca	Erro do dispositivo. Consulte o manual de instruções completo em aeno.com/documents ou um centro de serviço autorizado
O indicador não está aceso		O dispositivo está no modo de suspensão ou desligado

* A cor mudará para azul quando conectado a uma rede Wi-Fi.

Funções dos botões

Ação	Descrição
Botão "Começar/Parar"	
Premir e manter premido	Ligar ou desligar o dispositivo
Premir uma vez	Iniciar ou parar a limpeza
Botão "Base"	
Premir uma vez	Regresso à base de carregamento

Preparação para o funcionamento (fig. **C**)

1. Abra a embalagem e retire o dispositivo e os acessórios.
2. Retire todo o material de embalagem, película de proteção e tampões dos lados do aspirador de pó (fig. **C-1**).
3. Fixe a escova lateral (fig. **C-2**).
4. Coloque a base de carregamento numa superfície plana, estável e horizontal, como indicado na fig. **C-3**, e ligue a base à fonte de alimentação: ligue a ficha do cabo de alimentação à tomada da base e a conector a uma tomada elétrica.
5. Coloque o aspirador de pó na base de carregamento, ligando os contactos de carga do aspirador de pó aos contactos da base (fig. **C-4**): o indicador LED pisca a branco e o carregamento inicia-se. Quando o carregamento estiver concluído, o indicador acende-se continuamente a branco.
   Nota. O primeiro carregamento demora até 6,5 horas.

Controlo manual

ATENÇÃO! Antes de utilizar o aspirador de pó, retire do chão todos os objetos perigosos (ver "Restrições e avisos"), cabo de alimentação, objetos de valor.

Prima e mantenha premido o botão "Começar/Parar" durante 3 segundos para ligar o dispositivo. O aspirador de pó entrará em modo de espera. Selecione o tipo de limpeza:

Limpeza a seco. Prima uma vez o botão "Começar/Parar" para iniciar a limpeza.

Limpeza a seco e a húmido. Siga os passos abaixo para iniciar a limpeza a seco e a húmido:

1. Retire o recipiente 2 em 1 do corpo do aspirador de pó (fig. **D-1**).
2. Encha o tanque de água com água purificada até pelo menos 2/3 do seu volume (fig. **D-2**).
3. Fixe o pano de limpeza ao módulo. Fixe o módulo com o pano de limpeza no recipiente (fig. **D-3**).
4. Volte a introduzir o recipiente no corpo do aspirador de pó (fig. **D-4**).
5. Inicie a limpeza premindo uma vez o botão "Começar/Parar".

   Nota. Pode interromper a limpeza premindo novamente o botão "Começar/Parar". Se não for efetuada qualquer ação durante 10 minutos, o aspirador de pó entra no modo de suspensão e todos os indicadores se apagam. Prima novamente o botão "Começar/Parar" para retomar a limpeza.

   Nota. O aspirador de pó regressa automaticamente à base de carregamento após concluída a limpeza e quando a bateria está fraca. Após o carregamento, o aspirador de pó retoma a limpeza a partir do ponto em que foi interrompido.

Ligar o dispositivo ao aplicativo

Nota. Recomenda-se que se mantenha o mais próximo possível do aspirador de pó e, se possível, do roteador Wi-Fi enquanto o dispositivo estiver ligado ao aplicativo.

1. Conecte a base de carregamento à rede elétrica.
2. Coloque o aspirador de pó na base de carregamento, ligando os contactos do aspirador de pó aos contactos da base (fig. **C-4**).
3. Ligue o smartphone a uma rede Wi-Fi (2,4 GHz).
4. Descarregue o aplicativo móvel AENO no Google Play ou App Store e registe uma nova conta ou inicie sessão na sua conta de utilizador.

5. No ecrã principal do aplicativo, toque em "Adicionar dispositivo". Se já tiver dispositivos ligados ao aplicativo, toque em "+" no canto superior direito e selecione "Adicionar dispositivo".
   Nota. Se receber avisos do sistema a pedir para ativar quaisquer funcionalidades no seu smartphone, siga as recomendações nos avisos.
6. Na janela que se abre, selecione a categoria "Aspirador".
7. Introduza o nome e a palavra-passe da sua rede Wi-Fi, se não forem apresentados automaticamente. Toque em "Seguinte".
8. Prima e mantenha premido o botão "Base" no aspirador de pó até que o indicador LED pisque a azul.
9. No aplicativo, assinale a caixa "Confirmar" e toque em "Seguinte".
10. Ligue o smartphone ao ponto de acesso Wi-Fi com o nome "Smart Life – XXXX". Volte ao aplicativo e toque em "Ligar".
11. Aguarde até aparecer o ecrã "Pesquisa automática" e a mensagem "Dispositivos adicionados com êxito: 1". Toque em "Feito".
    Nota. Se a ligação ao aplicativo falhar, verifique as definições do roteador Wi-Fi em **aeno.com/router-help** e volte a ligar.
    Para controlar remotamente o dispositivo através do aplicativo, bem como dos assistentes de voz, consulte o manual do utilizador completo na página web **aeno.com/documents**.

Limpeza e manutenção (fig. **E**)

ATENÇÃO! Não deixe que a escova de rolo e o filtro HEPA entrem em contacto com a água.

1. Desligue o dispositivo da alimentação elétrica antes de o limpar.
2. Retire o recipiente 2 em 1 do corpo do aspirador de pó (fig. **E-1**).
3. Verta o líquido restante do tanque de água (fig. **E-2**).
4. Sacuda o conteúdo do coletor de pó para o caixote do lixo (fig. **E-3**).
5. Retire os detritos do filtro HEPA e do pré-filtro com uma escova seca ou um pano (fig. **E-4**).
6. Retire a escova lateral e o pano de limpeza do aspirador de pó e enxague com água morna (fig. **E-5**).

7. Retire os pelos e os resíduos da escova de rolo com a escova para manutenção do aspirador (incluída) (fig. **E-6**).

Permita que os acessórios sequem longe dos aquecedores. Certifique-se de que todas as peças dos acessórios, bem como os bocais e as escovas, estão completamente secos antes de os voltar a instalar.

Resolução de possíveis faltas

- **O aspirador de pó não carrega.** Causas possíveis: a tomada está defeituosa; a base de carregamento não está ligada à rede elétrica; os contactos da base e/ou do aspirador de pó estão sujos. Solução: verifique a tomada ligando-lhe outro aparelho, se necessário, ligue o cabo de alimentação a uma tomada que possa ser reparada; verifique a ligação do cabo de alimentação à base e à rede elétrica; limpe os contactos com um pano macio e seco.
- **O aspirador de pó regressa à base até a limpeza estar concluída.** Causa possível: a carga da bateria é inferior a 20 %. Solução: carregue o aspirador de pó.
- **A potência de aspiração diminuiu**. Causas possíveis: coletor de pó cheio; escova do rolo entupida. Solução: limpe o coletor de pó e/ou a escova do rolo.

ATENÇÃO! Se nenhum dos métodos sugeridos ajudar a resolver o problema, contacte o seu fornecedor ou um centro de assistência autorizado. Não desmonte ou tente reparar o dispositivo por conta própria.

A ASBISC reserva-se o direito de modificar o dispositivo e de efetuar alterações e aditamentos ao presente documento sem aviso prévio aos utilizadores. **Este dispositivo está em conformidade com os requisitos de segurança aplicáveis.** Veja a data de produção na embalagem.

O período de garantia e vida útil é de 2 anos a partir da data da venda a retalho do produto. Informações sobre o fabricante: ASBISC Enterprises PLC, Iapetou, 1, Agios Athanasios, 4101, Limassol, Cyprus (Chipre). Tel.: +48732080077, e-mail: info@asbis.com, asbis.com. Fabricado na China. Todas as marcas comerciais e marcas registadas aqui mencionadas são propriedade dos seus respetivos proprietários.

Informações actualizadas e uma descrição detalhada do dispositivo, bem como instruções de ligação, certificados, informações sobre empresas que aceitam reclamações de qualidade e garantias, estão disponíveis para transferência em **aeno.com/documents**.

DECLARAÇÃO DE CONFORMIDADE SIMPLIFICADA. A ASBISC declara que o dispositivo está em conformidade com a Diretiva 2014/53/EU. O texto integral da Declaração de conformidade da UE pode ser consultado no seguinte endereço web: **aeno.com/userfiles/files/Certificates/CE/RC7S-RC8S.pdf**.

Diretiva RoHS. O dispositivo está em conformidade com os requisitos da Diretiva RoHS 2011/65/EU sobre a restrição de substâncias perigosas, incluindo os requisitos da Diretiva RoHS 2015/863/EU.

RON Aspiratorul robot **AENO™** este un dispozitiv de uz casnic destinat pentru curățarea automată a încăperilor.

Modele: ARC0007S (negru), **ARC0008S** (alb).

Specificații

Aspirator robot. Parametrii de intrare: 19 V (DC); 1,0 A; 19,0 W (max.). Baterie: litiu-polimer nedetașabilă; 14,4 V; 5200 mAh. Putere nominală: 60,0 W. Frecvența Wi-Fi: 2,4 GHz. Puterea de emisie: +13 dBm / 19,95 mW. Timp de încărcare: până la 5,5 h. Timp de funcționare după încărcare completă: până la 240 min. Caracteristici funcționale: 4 moduri de aspirație (până la 4 kPa), 3 niveluri de alimentare cu apă. Zona de curățare: ≤ 300 m^2. Tip de curățare: uscată, umedă. Container 2 în 1: 300 ml (recipientul de praf), 300 ml (rezervor de apă). Înălțimea maximă a obstacolului care trebuie depășit: 20 mm. Nivel de zgomot (la o distanță de 1 m): ≤ 68 dB. Filtru HEPA: clasa H12; durată de viață utilă – de până la 150 de ore de funcționare. Control: manual, de la distanță (aplicația AENO, asistenți vocali). Dimensiuni (diametru × înălțime): 350×98 mm. Material carcasă: plastic ABS, sticlă. Condiții de exploatare: temperatură 0...+45 °C, umiditate relativă ≤ 90 % (fără condensare). Condiții de depozitare: temperatură 0...+70 °C, umiditate relativă ≤ 90 % (fără condensare).

Baza de încărcare. Parametrii de intrare: 100–240 V (AC); 50/60 Hz; 1,0 A. Parametrii de ieșire: 19 V (DC); 1,0 A; 19,0 W (max.). Lungimea cablului de alimentare: 1,2 m. Tip ștecăr: C.

Conținutul livrării (fig. **A**)

A-1 – aspirator robot, A-2 – baza de încărcare, A-3 – container 2 în 1, A-4 – modulul mop, A-5 – mop (2 buc.), A-6 – perie laterală (2 buc.), A-7 – perie cu role, A-8 – filtru HEPA (2 buc.), A-9 – filtru de curățare preliminară, A-10 – cablu de alimentare, A-11 – perie pentru întreținerea aspiratorului, scurt ghid de utilizare.

Elemente și accesorii ale dispozitivului (fig. **B**)

B-1 – butonul „Bază”, B-2 – butonul „Start/Stop”, B-3 – indicatorul LED,

Dacă aveți întrebări sau dificultăți în utilizarea dispozitivului AENO, vă rugăm să contactați echipa de asistență prin e-mail la **support@aeno.com** sau prin chat online la **aeno.com/service-and-warranty**. Specialiștii vă pot ajuta să vă descurcați, astfel încât să nu mai pierdeți timp și efort vizitând un magazin.

B-4 – contactele de încărcare ale bazei, B-5 – contactele de încărcare ale aspiratorului robot, B-6 – peria laterală.

Restricții și avertismente

ATENŢIE! Aspiratorul nu este destinat pentru a ridica praful și resturile rezultate din lucrările de construcție. Îndepărtați toate obiectele periculoase, substanțele inflamabile, explozive, otrăvitoare și/sau volatile, materialele care fumează și/sau ard, obiectele ascuțite, lichidele de pe podea înainte de utilizarea dispozitivului.

ATENŢIE! Zonele întunecate ale pardoselii pot să nu reflecte razele de lumină infraroșie trimise de senzorii de diferență de înălțime și vor fi percepute ca un obstacol de aspirator.

ATENŢIE! Când umpleți rezervorul de apă, utilizați numai apă purificată. Nu adăugați în rezervor parfumuri, detergenți, alcooli, apă fierbinte.

Citiți cu atenție acest document înainte de a exploata dispozitivul. Dispozitivul nu este destinat utilizării de către copii cu vârsta sub 14 ani sau de către persoane cu capacități fizice, mentale sau intelectuale reduse, dacă nu au avut suficientă experiență sau cunoștințe suficiente privind funcționarea dispozitivului, și dacă nu se află sub supravegherea unei persoane responsabile pentru siguranța lor. Nu utilizați dispozitivul în aer liber. Dispozitivul este destinat exclusiv uzului casnic, pe suprafețe uscate. Utilizați dispozitivul numai cu mâinile uscate. Înainte de a încărca aspiratorul, asigurați-vă că tensiunea și frecvența nominală specificate în datele tehnice corespund cu rețeaua electrică. Asigurați-vă că cablul de alimentare nu este răsucit, îndoit, ciupit sau în contact cu obiecte fierbinți sau surse de căldură. Pentru înlocuirea cablului deteriorat, pentru a evita situațiile periculoase, vă rugăm să contactați producătorul, un centru de service autorizat sau un specialist cu calificările corespunzătoare. Utilizați numai cablul de încărcare furnizat pentru a încărca dispozitivul. Nu așezați dispozitivul într-un loc de unde poate cădea. Nu așezați și nu puneți nimic deasupra aspiratorului. Nu utilizați un dispozitiv care este deteriorat sau care a fost în apă. Nu dezasamblați sau reparați singur dispozitivul. Reparațiile trebuie efectuate de un tehnician calificat la un centru de service autorizat. Utilizați numai accesorii, consumabile și/sau piese de

schimb originale și recomandate de producător. Nu lăsați dispozitivul pornit nesupravegheat. Țineți animalele de companie departe de dispozitivul de operare. Nu curățați în stare umedă pe podele cu mochetă. Pentru o funcționare programată, aspiratorul trebuie să fie pornit și încărcat în permanență. **Comutarea modurilor de aspirare și a nivelurilor de alimentare cu apă este disponibilă numai cu telecomanda.** Curățați recipientul de praf după fiecare utilizare a aspiratorului. Nu utilizați detergenți chimici și agresivi, paste abrazive, produse care conțin acizi și solvenți sau bureți metalici pentru a curăța dispozitivul și accesoriile. Evitați descărcarea profundă a bateriei. Încărcați bateria cel puțin o dată la 2–3 luni dacă dispozitivul nu este utilizat pentru o perioadă lungă de timp. Nu permiteți copiilor să folosească și/sau să se joace cu dispozitivul. O descriere detaliată a dispozitivului, a modurilor și funcțiilor sale poate fi găsită în manualul de utilizare complet, disponibil pentru descărcare la **aeno.com/documents**.

Stările indicatorului LED

Culoare	Stare	Descriere
Alb *	Clipește	Dispozitivul se încarcă
	Aprinde	Dispozitivul este complet încărcat sau curățarea a început
Albastru	Clipește încet	Se așteaptă activarea dispozitivului în aplicație
	Clipește rapid	Procesul de activare a dispozitivului în aplicație a început
	Aprinde	Procesul de activare a dispozitivului în aplicație este finalizat
Violet	Clipește	Dispozitivul revine la bază pentru a se încărca
	Aprinde	Dispozitivul este descărcat
Roşu	Clipește	Eroare de dispozitiv. Consultați manualul de instrucțiuni complet la aeno.com/documents sau la un centru de service autorizat
Indicatorul nu este aprins		Dispozitivul este în modul de somn sau oprit

* Culoarea se va schimba în albăstrui atunci când este conectat la o rețea Wi-Fi.

Funcțiile butoanelor

Acțiune	Descriere
Butonul „Start/Stop”	
Apăsați și mențineți apăsat	Pornirea sau oprirea dispozitivului
Apăsați o dată	Pornirea sau întreruperea curățării
Butonul „Bază”	
Apăsați o dată	Întoarcerea la bază pentru reîncărcare

Pregătirea pentru funcționare (fig. **C**)

1. Deschideți ambalajul și scoateți dispozitivul și accesoriile.
2. Îndepărtați toate materialele de ambalare, folia de protecție și dopurile de pe părțile laterale ale aparatului de curățat (fig. **C-1**).
3. Atașați peria laterală (fig. **C-2**).
4. Așezați baza de încărcare pe o suprafață plană, stabilă, orizontală, așa cum se arată în fig. **C-3**, și conectați baza la rețeaua electrică: introduceți fișa cablului de alimentare în ștecăr de pe bază și fișa într-o priză.
5. Puneți aspiratorul pe baza de încărcare prin conectarea contactelor de încărcare de pe aspirator la contactele de pe bază (fig. **C-4**): indicatorul LED va clipi în alb și începe încărcarea. Când încărcarea este completă, LED-ul va aprinde în alb continuu.
   Notă. Prima încărcare durează până la 6,5 ore.

Control manual

ATENŢIE! Îndepărtați toate obiectele periculoase de pe podea înainte de a utiliza aspiratorul (consultați „Restricții și avertismente”), cabluri de alimentare, obiecte de valoare.

Apăsați și mențineți apăsat butonul „Start/Stop” timp de 3 secunde pentru a porni dispozitivul. Aspiratorul va trece în modul de așteptare. Selectați tipul de curățare:

Curățare uscată. Apăsați butonul „Start/Stop” o dată pentru a începe curățarea.

Curățare uscată și umedă. Urmați pașii de mai jos pentru a începe curățarea uscată și umedă:

1. Scoateți containerul 2 în 1 din corpul aspiratorului (fig. **D-1**).

2. Umpleți rezervorul de apă cu apă purificată până la cel puțin 2/3 din volumul său (fig. **D-2**).
3. Atașați mopul la modul. Atașați modulul cu mopul la container (fig. **D-3**).
4. Introduceți recipientul înapoi în corpul aspiratorului (fig. **D-4**).
5. Începeți curățarea apăsând o dată butonul „Start/Stop”.
   Notă. Puteți întrerupe curățarea apăsând din nou butonul „Start/Stop”. Dacă nu se efectuează nicio acțiune timp de 10 minute, aspiratorul intră în modul de somn și toate indicatoarele se sting. Apăsați din nou butonul „Start/Stop” pentru a relua curățarea.
   Notă. Aspiratorul se întoarce automat la bază pentru a se încărca după ce curățarea este finalizată și când bateria este descărcată. După încărcare, dispozitivul relua curățarea din punctul în care a fost întrerupt.

Conectarea dispozitivului dvs. la aplicație

Notă. Se recomandă să stați cât mai aproape de aspirator și, dacă este posibil, de routerul Wi-Fi în timp ce dispozitivul este conectat la aplicație.

1. Conectați baza de încărcare la rețeaua electrică.
2. Așezați aspiratorul pe baza de încărcare prin conectarea contactelor de pe aspirator la contactele de pe bază (fig. **C-4**).
3. Conectați-vă smartphone-ul la o rețea Wi-Fi (2,4 GHz).
4. Descărcați aplicația mobilă AENO din Google Play sau App Store și înregistrați un cont nou sau conectați-vă la contul dvs. de utilizator.
5. Pe afișajul principal al aplicației, atingeți „Adăugați dispozitiv”. Dacă aveți dispozitive deja conectate la aplicație, faceți clic pe „+” în colțul din dreapta sus și selectați „Adăugați dispozitiv”.
   Notă. Dacă primiți solicitări de la sistem care vă cer să activați orice funcție de pe smartphone, urmați recomandările din solicitări.
6. În fereastra care se deschide, selectați categoria „Aspirator”.
7. Introduceți numele și parola rețelei Wi-Fi, dacă acestea nu sunt afișate automat. Atingeți „Următorul”.
8. Apăsați și mențineți apăsat butonul „Bază” de pe aspirator până când indicatorul LED va clipi în albastru.

9. În aplicație, bifați căsuța „Confirmare” și faceți clic pe „Următorul”.
10. Conectați-vă smartphone-ul la un hotspot Wi-Fi numit „Smart Life – XXXX”. Reveniți la aplicație și atingeți „Conectare”.
11. Așteptați până când apare ecranul „Căutare automată” și apare mesajul „Dispozitive adăugate cu succes: 1”. Așteptați „Gata”.

    Notă. Dacă conexiunea la aplicație eșuează, verificați setările routerului Wi-Fi la **aeno.com/router-help** și reconectați-vă.

    Pentru a controla de la distanță dispozitivul prin intermediul aplicației, precum și al asistenților vocali, consultați manualul de utilizare complet pe pagina web **aeno.com/documents**.

Curățarea și întreținerea (fig. **E**)

ATENŢIE! Nu permiteți ca peria cu role și filtrul HEPA să intre în contact cu apa.

1. Deconectați dispozitivul de la rețeaua electrică înainte de curățare.
2. Scoateți containerul 2 în 1 din corpul aspiratorului (fig. **E-1**).
3. Se toarnă lichidul rămas din rezervorul de apă (fig. **E-2**).
4. Scuturați conținutul recipientului de praf în coșul de gunoi (fig. **E-3**).
5. Îndepărtați resturile din filtrul HEPA și filtru de curățare preliminară folosind o perie uscată sau o cârpă (fig. **E-4**).
6. Scoateți peria laterală și mopul din aspirator și clătiți cu apă caldă (fig. **E-5**).
7. Îndepărtați părul și resturile de pe peria cu role folosind peria de întreținere a aspiratorului (inclusă în conținutul livrării) (fig. **E-6**).

Lăsați accesoriile să se usuce departe de aparatele de încălzire. Asigurați-vă că toate părțile accesoriilor, precum și duzele și perii sunt complet uscate înainte de reinstalare.

Depanarea posibilelor defecțiuni

- **Aspiratorul nu se încarcă.** Cauze posibile: priza este defectă; baza de încărcare nu este conectată la rețeaua electrică; contactele de pe bază și/sau aspirator sunt murdare. Soluție: verificați priza prin conectarea unui alt dispozitiv la aceasta, dacă este necesar, conectați cablul de alimentare la o priză care poate fi reparată; verificați conexiunea cablului de alimentare la bază și la rețeaua electrică; ștergeți contactele cu o cârpă moale și uscată.

- **Aspiratorul revine la bază până când curățarea este completă.** Cauza posibilă: încărcarea bateriei este mai mică de 20 %. Soluție: încărcați aspiratorul.
- **Puterea de aspirare a scăzut**. Cauze posibile: recipientul de praf plin; peria cu role înfundată. Soluție: curățați recipientul de praf și/sau peria cu role.

ATENŢIE! Dacă niciuna dintre metodele sugerate nu ajută la rezolvarea problemei, contactați furnizorul sau un centru de service autorizat. Nu dezasamblați și nu încercați să reparați singur dispozitivul.

Compania ASBISC își rezervă dreptul de a modifica dispozitivul și de a aduce modificări și adăugiri la acest document fără a anunța în prealabil utilizatorii. **Acest dispozitiv este conform cu cerințele de siguranță aplicabile.** Vezi ambalajul pentru data de fabricație.
Perioada de garanție și durata de viață a serviciului – 2 ani de la data vânzării cu amănuntul a produsului. Informații despre producător: ASBISC Enterprises PLC, Iapetou, 1, Agios Athanasios, 4101, Limassol, Cyprus (Cipru). Tel.: +48732080077, e-mail: info@asbis.com, asbis.com. Fabricate în China. Toate mărcile comerciale și mărcile comerciale menționate în prezentul document sunt proprietatea proprietarilor respectivi.
Informații actualizate și o descriere detaliată a dispozitivului, precum și instrucțiuni de conectare, certificate, informații despre companiile care acceptă revendicări de calitate și garanții, sunt disponibile pentru descărcare la **aeno.com/documents**.
DECLARAȚIE SIMPLIFICATĂ DE CONFORMITATE. ASBISC declară prin prezenta că dispozitivul este conform cu Directiva 2014/53/EU. Textul integral al Declarației de conformitate a UE poate fi consultat la următoarea adresă web: **aeno.com/userfiles/files/Certificates/CE/RC7S-RC8S.pdf**.
Directiva RoHS. Dispozitivul respectă cerințele Directivei RoHS 2011/65/EU privind restricția directivei privind substanțele periculoase, inclusiv cerințele Directivei RoHS 2015/863/EU.

RUS Робот-пылесос **AENO™** представляет собой бытовое устройство, предназначенное для автоматической уборки помещений.

Модели: ARC0007S (черный), **ARC0008S** (белый).

Технические характеристики

Робот-пылесос. Параметры на входе: 19 В (DC); 1,0 А; 19,0 Вт (макс.). Аккумулятор: литийионный несъемный; 14,4 В; 5200 мА·ч. Номинальная мощность: 60,0 Вт. Частота Wi-Fi: 2,4 ГГц. Мощность излучения: +13 дБм / 19,95 мВт. Время зарядки: до 5,5 ч. Время работы после полной зарядки: до 240 мин. Функциональные особенности: 4 режима всасывания (до 4 кПа), 3 уровня подачи воды. Площадь уборки: ≤ 300 м^2. Тип уборки: сухая, влажная. Контейнер 2 в 1: 300 мл (пылесборник), 300 мл (резервуар для воды). Максимальная высота преодолеваемого препятствия: 20 мм. Уровень шума (на расстоянии 1 м): ≤ 68 дБ. HEPA-фильтр: класс H12; срок полезного использования – до 150 часов работы. Управление: ручное, удаленное (приложение AENO, голосовые помощники). Размер (диаметр × высота): 350×98 мм. Материал корпуса: АБС-пластик, стекло. Условия эксплуатации: температура 0...+45 °C, относительная влажность ≤ 90 % (без образования конденсата). Условия хранения: температура 0...+70 °C, относительная влажность ≤ 90 % (без образования конденсата).

База для зарядки. Параметры на входе: 100–240 В (AC); 50/60 Гц; 1,0 А. Параметры на выходе: 19 В (DC); 1,0 А; 19,0 Вт (макс.). Длина кабеля питания: 1,2 м. Тип штепселя: C.

Комплект поставки (рис. **A**)

A-1 – робот-пылесос, A-2 – база для зарядки, A-3 – контейнер 2 в 1, A-4 – модуль для тканевой накладки, A-5 – тканевая накладка (2 шт.), A-6 – боковая щетка (2 шт.), A-7 – роликовая щетка, A-8 – HEPA-фильтр

Если у вас возникли какие-либо вопросы или трудности при использовании устройства AENO, пожалуйста, свяжитесь со службой поддержки по эл. почте **support@aeno.com** или в онлайн-чате на сайте **aeno.com/service-and-warranty**. Специалисты помогут вам разобраться, и вам не нужно будет тратить время и усилия на посещение магазина.

(2 шт.), A-9 – фильтр предварительной очистки, A-10 – кабель питания, A-11 – щетка для ухода за пылесосом, краткое руководство пользователя.

Элементы устройства и комплектующие (рис. **B**)

B-1 – кнопка «База», B-2 – кнопка «Старт/Стоп», B-3 – светодиодный индикатор, B-4 – зарядные контакты базы, B-5 – зарядные контакты робота-пылесоса, B-6 – боковая щетка.

Ограничения и предупреждения

ВНИМАНИЕ! Пылесос не предназначен для сбора пыли и мусора, образующихся в ходе строительных работ. Перед началом эксплуатации устройства удалите с пола все опасные предметы, легковоспламеняющиеся, взрывоопасные, отравляющие и/или летучие вещества, дымящиеся и/или горящие материалы, острые предметы, жидкости.

ВНИМАНИЕ! Темные зоны напольного покрытия могут не отражать инфракрасные лучи света, направляемые датчиками перепада высоты, и будут восприниматься пылесосом как препятствие.

ВНИМАНИЕ! При наполнении резервуара для воды используйте только очищенную воду. Не добавляйте в резервуар ароматизаторы, моющие средства, спирты, горячую воду.

Перед эксплуатацией устройства внимательно ознакомьтесь с настоящим документом. Устройство не предназначено для использования детьми до 14 лет или лицами с ограниченными физическими, психическими или умственными способностями при отсутствии у них достаточного опыта или знаний по эксплуатации устройства, и если они не находятся под контролем лица, ответственного за их безопасность. Запрещается использовать устройство вне помещений. Устройство предназначено только для использования в бытовых условиях, на сухих поверхностях. Работайте с устройством только сухими руками. Перед зарядкой пылесоса убедитесь, что номинальное напряжение и частота, указанные в технических характеристиках, соответствуют параметрам электросети. Следите, чтобы кабель питания не перекручивался, не перегибался, не был чем-либо прижат, не контактировал с горячими предметами и

источниками тепла. Для замены поврежденного шнура во избежание опасных ситуаций обратитесь к производителю, в авторизованный сервисный центр или к специалисту, имеющему соответствующую квалификацию. Для зарядки устройства используйте только входящий в комплект поставки зарядный кабель. Не размещайте устройство в местах, откуда оно может упасть. Не ставьте и не кладите ничего на пылесос. Не используйте поврежденное или побывавшее в воде устройство. Не разбирайте и не ремонтируйте устройство самостоятельно. Ремонт должен выполняться квалифицированным специалистом авторизованного сервисного центра. Используйте только оригинальные и рекомендованные производителем аксессуары, расходные материалы и/или запасные части. Не оставляйте включенное устройство без присмотра. Не допускайте домашних животных к работающему устройству. Запрещается проводить влажную уборку на ковровых покрытиях. Для работы по расписанию пылесос должен быть постоянно включен и заряжен. **Переключение режимов всасывания и уровней подачи воды доступно только при удаленном управлении.** Очищайте пылесборник после каждого использования пылесоса. Не используйте для очистки устройства и комплектующих химические и агрессивные моющие средства, абразивные пасты, средства, содержащие кислоты и растворители, а также металлические губки. Избегайте глубокого разряда аккумулятора. При длительном перерыве в эксплуатации устройства заряжайте аккумулятор не реже 1 раза в 2–3 месяца. Не позволяйте детям использовать устройство и/или играть с ним. Подробное описание устройства, его режимов и функций можно найти в полном руководстве по эксплуатации, доступном для скачивания на веб-странице **aeno.com/documents**.

Состояния светодиодного индикатора

Цвет	Состояние	Описание
Белый *	Мигает	Устройство заряжается
	Горит	Устройство полностью зарядилось либо началась уборка

Цвет	Состояние	Описание
Голубой	Мигает медленно	Ожидание активации устройства в приложении
	Мигает быстро	Запущен процесс активации устройства в приложении
	Горит	Процесс активации устройства в приложении завершен
Фиолетовый	Мигает	Устройство возвращается на базу для зарядки
	Горит	Устройство разряжено
Красный	Мигает	Ошибка устройства. Обратитесь к полному руководству по эксплуатации на веб-странице **aeno.com/documents** либо в авторизованный сервисный центр
Индикатор не горит		Устройство находится в спящем режиме либо выключено

***** Цвет сменится на голубой при подключении к сети Wi-Fi.

Функции кнопок

Действие	Описание
Кнопка «Старт/Стоп»	
Нажать и удерживать	Включение или выключение устройства
Нажать однократно	Запуск или приостановка уборки
Кнопка «База»	
Нажать однократно	Возвращение на базу для зарядки

Подготовка к эксплуатации (рис. **C**)

1. Вскройте упаковку и извлеките устройство и комплектующие.
2. Удалите все упаковочные материалы, защитную пленку и заглушки по бокам пылесоса (рис. **C-1**).
3. Закрепите боковую щетку (рис. **C-2**).
4. Установите базу для зарядки на ровной устойчивой горизонтальной

поверхности, как показано на рис. **C-3**, и подключите базу к электросети: вставьте штекер кабеля питания в разъем на базе, а штепсель – в розетку.

5. Установите пылесос на базу для зарядки, соединив зарядные контакты на пылесосе с контактами на базе (рис. **C-4**): светодиодный индикатор замигает белым, начнется зарядка. После завершения зарядки индикатор будет гореть белым непрерывно.

   Примечание. Первая зарядка занимает до 6,5 часов.

Ручное управление

ВНИМАНИЕ! Перед началом эксплуатации пылесоса удалите с пола все опасные предметы (см. «Ограничения и предупреждения»), кабели питания, ценные вещи.

Нажмите и удерживайте кнопку «Старт/Стоп» в течение 3 секунд, чтобы включить устройство. Пылесос перейдет в режим ожидания. Выберите тип уборки:

Сухая уборка. Для запуска уборки нажмите однократно кнопку «Старт/Стоп».

Сухая и влажная уборка. Для запуска сухой и влажной уборки выполните следующие шаги:

1. Извлеките контейнер 2 в 1 из корпуса пылесоса (рис. **D-1**).
2. В резервуар для воды залейте очищенную воду не менее чем на 2/3 от его объема (рис. **D-2**).
3. Прикрепите тканевую накладку к модулю. Закрепите модуль с накладкой на контейнере (рис. **D-3**).
4. Вставьте контейнер обратно в корпус пылесоса (рис. **D-4**).
5. Начните уборку, нажав однократно кнопку «Старт/Стоп».

   Примечание. Прервать уборку можно, повторно нажав кнопку «Старт/Стоп». Если в течение 10 минут не выполняется никаких действий, пылесос переходит в спящий режим, все индикаторы гаснут. Для возобновления уборки нажмите снова кнопку «Старт/Стоп».

Примечание. Пылесос автоматически возвращается на базу для зарядки после завершения уборки, а также при низком заряде аккумулятора. После зарядки пылесос возобновляет уборку с того места, где она была прервана.

Подключение устройства к приложению

Примечание. Во время подключения устройства к приложению рекомендуется находиться как можно ближе к пылесосу и, по возможности, к маршрутизатору Wi-Fi.

1. Подключите базу для зарядки к электросети.
2. Установите пылесос на базу для зарядки, соединив контакты на пылесосе с контактами на базе (рис. **C-4**).
3. Подключите смартфон к сети Wi-Fi (2,4 ГГц).
4. Скачайте мобильное приложение AENO в Google Play или App Store и зарегистрируйте новый аккаунт или войдите в свой аккаунт пользователя.
5. На главном экране приложения нажмите «Добавить устройство». При наличии уже подключенных к приложению устройств нажмите «+» в правом верхнем углу и выберите «Добавить устройство».

   Примечание. При появлении системных запросов о включении каких-либо функций на смартфоне следуйте указанным в них рекомендациям.
6. В открывшемся окне выберите категорию «Пылесос».
7. Введите название и пароль вашей сети Wi-Fi, если они не отобразились автоматически. Нажмите «Далее».
8. Нажмите и удерживайте кнопку «База» на пылесосе до тех пор, пока светодиодный индикатор не начнет мигать голубым.
9. В приложении установите галочку напротив «Подтвердить» и нажмите «Далее».
10. Подключите смартфон к точке доступа Wi-Fi с названием «Smart Life – XXXX». Вернитесь в приложение и нажмите «Подключить».
11. Дождитесь появления экрана «Автоматический поиск» и сообщения «Успешно добавлено устройств: 1». Нажмите «Готово».

Примечание. Если подключение к приложению не удалось выполнить, проверьте настройки Wi-Fi-маршрутизатора по ссылке **aeno.com/router-help** и повторите подключение.

Удаленное управление устройством через приложение, а также голосовые помощники см. в полном руководстве по эксплуатации на веб-странице **aeno.com/documents**.

Очистка и уход (рис. **E**)

ВНИМАНИЕ! Не допускайте контакта роликовой щетки и HEPA-фильтра с водой.

1. Перед проведением очистки отключите устройство от электросети.
2. Извлеките контейнер 2 в 1 из корпуса пылесоса (рис. **E-1**).
3. Вылейте остатки жидкости из резервуара для воды (рис. **E-2**).
4. Вытряхните содержимое пылесборника в мусорную корзину (рис. **E-3**).
5. Удалите с HEPA-фильтра и фильтра предварительной очистки мусор при помощи сухой щетки или салфетки (рис. **E-4**).
6. Снимите с пылесоса боковую щетку и тканевую накладку и промойте теплой водой (рис. **E-5**).
7. Удалите с роликовой щетки волосы и мусор при помощи щетки для ухода за пылесосом (входит в комплект) (рис. **E-6**).

Просушите комплектующие устройства вдали от отопительных приборов. Перед повторной установкой убедитесь, что все детали комплектующих, а также насадки и щетки полностью высохли.

Устранение возможных неисправностей

- **Пылесос не заряжается.** Возможные причины: розетка неисправна; база для зарядки не подключена к электросети; контакты на базе и/или пылесосе загрязнены. Решение: проверьте исправность розетки, подключив к ней другое устройство, при необходимости подключите кабель питания к исправной розетке; проверьте подключение кабеля питания к базе и электросети; протрите контакты сухой мягкой тканью.
- **Пылесос возвращается на базу до окончания уборки.** Возможная причина: заряд аккумулятора меньше 20 %. Решение: зарядите пылесос.

- **Сила всасывания снизилась**. Возможные причины: пылесборник заполнен; роликовая щетка засорена. Решение: очистите пылесборник и/или роликовую щетку.

ВНИМАНИЕ! Если ни один из предложенных способов не помог устранить проблему, обратитесь к поставщику либо в авторизованный сервисный центр. Не разбирайте устройство и не пытайтесь отремонтировать его самостоятельно.

Компания ASBISC оставляет за собой право модифицировать устройство и вносить изменения и дополнения в данный документ без предварительного уведомления пользователей. **Настоящее устройство соответствует применимым требованиям безопасности.** Дату производства см. на упаковке. Гарантийный срок и срок службы – 2 года с даты продажи изделия в розничной сети.

Сведения о производителе: ASBISC Enterprises PLC, Iapetou, 1, Agios Athanasios, 4101, Limassol, Cyprus (Кипр). Тел.: +48732080077, эл. почта: info@asbis.com, asbis.com. Сделано в Китае. Все товарные знаки и торговые марки, упомянутые здесь, являются собственностью их соответствующих владельцев. Актуальные сведения и подробное описание устройства, а также инструкция по подключению, сертификаты, сведения о компаниях, принимающих претензии по качеству и гарантии, доступны для скачивания по ссылке **aeno.com/documents.**

УПРОЩЕННАЯ ДЕКЛАРАЦИЯ О СООТВЕТСТВИИ. Настоящим ASBISC заявляет, что устройство соответствует Директиве 2014/53/EU. С полным текстом Декларации о соответствии ЕС можно ознакомиться по следующему веб-адресу: **aeno.com/userfiles/files/Certificates/CE/RC7S-RC8S.pdf**.

Директива RoHS. Устройство отвечает требованиям Директивы RoHS 2011/65/EU об ограничении содержания вредных веществ, включая требования Директивы RoHS 2015/863/EU.

SLK Robotický vysávač **AENO™** je zariadenie pre domácnosť určené na automatické upratovanie miestností.

Modely: ARC0007S (čierny)**, ARC0008S** (biely).

Technické špecifikácie

Robotický vysávač. Vstupné parametre: 19 V (DC); 1,0 A; 19,0 W (max.). Batéria: lítiovo-iónová nevymeniteľná; 14,4 V; 5200 mAh. Menovitý výkon: 60,0 W. Frekvencia Wi-Fi: 2,4 GHz. Vyžarovací výkon: +13 dBm / 19,95 mW. Čas nabíjania: až 5,5 hod. Prevádzkový čas po úplnom nabití: až 240 min. Funkčné vlastnosti: 4 režimy odsávania (do 4 kPa), 3 úrovne prívodu vody. Čistiaca plocha: ≤ 300 m^2. Typ čistenia: suché, mokré. Nádoba 2 v 1: 300 ml (zberač prachu), 300 ml (nádržka na vodu). Maximálna výška prekážky, ktorú sa má prekonať: 20 mm. Hladina hluku (vo vzdialenosti 1 m): ≤ 68 dB. HEPA filter: trieda H12; životnosť až 150 prevádzkových hodín. Ovládanie: manuálne, diaľkové (aplikácia AENO, hlasoví asistenti). Veľkosť (priemer × výška): 350×98 mm. Materiál tela: ABS plast, sklo. Prevádzkové podmienky: teplota 0...+45 °C, relatívna vlhkosť ≤ 90 % (bez kondenzácie). Podmienky skladovania: teplota 0...+70 °C, relatívna vlhkosť ≤ 90 % (bez kondenzácie).

Nabíjacia základňa. Vstupné parametre: 100–240 V (AC); 50/60 Hz; 1,0 A. Výstupné parametre: 19 V (DC); 1,0 A; 19,0 W (max.). Dĺžka napájacieho kábla: 1,2 m. Typ zástrčky: C.

Obsah balenia (obr. **A**)

A-1 – robotický vysávač, A-2 – nabíjacia základňa, A-3 – nádoba 2 v 1, A-4 – modul látkovej podložky, A-5 – látková podložka (2 ks), A-6 – bočná kefa (2 ks), A-7 – valcová kefa, A-8 – HEPA filter (2 ks), A-9 – predfilter, A-10 – napájací kábel, A-11 – kefa na údržbu vysávača, stručný návod na použitie.

Prvky zariadenia a príslušenstvo (obr. **B**)

B-1 – tlačidlo "Základňa", B-2 – tlačidlo "Štart/Stop", B-3 – LED indikátor, B-4 – nabíjacie kontakty základne, B-5 – nabíjacie kontakty robotického vysávača, B-6 – bočná kefa.

Ak máte akékoľvek otázky alebo ťažkosti s používaním zariadenia AENO, kontaktujte tím podpory prostredníctvom e-mailu **support@aeno.com** alebo online chatu **aeno.com/service-and-warranty**. Odborníci vám pomôžu vyriešiť problémy, aby ste nemuseli strácať čas a úsilie návštevou obchodu.

Obmedzenia a upozornenia

POZOR! Vysávač nie je určený na zachytávanie prachu a nečistôt zo stavebných prác. Pred uvedením zariadenia do prevádzky odstráňte z podlahy všetky nebezpečné predmety, horľavé, výbušné, jedovaté a/alebo prchavé látky, dymiace a/alebo horiace materiály, ostré predmety, kvapaliny.

POZOR! Tmavé oblasti podlahy nemusia odrážať infračervené svetelné lúče vysielané snímačmi výškového rozdielu a vysávač ich bude vnímať ako prekážku.

POZOR! Pri plnení nádržky na vodu používajte len čistenú vodu. Do nádržky nepridávajte vonné látky, čistiace prostriedky, alkoholy, horúcu vodu.

Pred použitím zariadenia si pozorne prečítajte tento dokument. Zariadenie nie je určené na používanie deťmi mladšími ako 14 rokov alebo osobami so zníženými fyzickými, mentálnymi alebo intelektuálnymi schopnosťami, ak nemajú dostatočné skúsenosti alebo znalosti o jeho prevádzke, a ak nie sú pod dohľadom osoby zodpovednej za ich bezpečnosť. Nepoužívajte zariadenie vonku. Zariadenie je určené na domáce použitie len na suchom povrchu. So zariadením pracujte iba suchými rukami. Pred nabíjaním vysávača sa uistite, že menovité napätie a frekvencia uvedené v technických špecifikáciách zodpovedajú parametrom elektrickej siete. Uistite sa, že napájací kábel nie je prekrútený, zalomený, stlačený alebo v kontakte s horúcimi predmetmi alebo zdrojmi tepla. Ak chcete vymeniť poškodený napájací kábel, kontaktujte výrobcu, autorizované servisné stredisko alebo vhodne kvalifikovanú osobu, aby ste sa vyhli nebezpečným situáciám. Na nabíjanie zariadenia používajte iba dodaný nabíjací kábel. Zariadenie neumiestňujte na miesta, odkiaľ môže spadnúť. Na vysávač nič neumiestňujte ani nepokladajte. Nepoužívajte zariadenie, ktoré je poškodené alebo bolo vo vode. Zariadenie sami nerozoberajte ani neopravujte. Opravy musí vykonávať kvalifikovaný technik v autorizovanom servisnom stredisku. Používajte len originálne a výrobcom odporúčané príslušenstvo, spotrebný materiál a/alebo náhradné diely. Nenechávajte zariadenie zapnuté bez dozoru. Keď je zariadenie v prevádzke, držte domáce zvieratá mimo jeho dosahu. Je zakázané vykonávať mokré čistenie kobercov. Pre plánovanú prevádzku musí byť vysávač stále zapnutý a nabitý. **Prepínanie režimov odsávania a úrovní prívodu vody je možné len pomocou diaľkového ovládania.** Po každom použití vysávača vyčistite zberač prachu. Na čistenie zariadenia a príslušenstva nepoužívajte chemické a

agresívne čistiace prostriedky, abrazívne pasty, výrobky obsahujúce kyseliny a rozpúšťadlá ani drôtenky. Zabráňte hlbokému vybitiu batérie. Ak sa zariadenie dlhší čas nepoužíva, nabíjajte batériu aspoň raz za 2–3 mesiace. Nedovoľte deťom, aby zariadenie používali a/alebo sa s ním hrali. Podrobný opis zariadenia, jeho režimov a funkcií nájdete v úplnom návode na použitie, ktorý je na stiahnutie na stránke **aeno.com/documents**.

Stavy LED indikátora

Farba	Stav	Popis
Biela *	Bliká	Zariadenie sa nabíja
	Svieti	Zariadenie je plne nabité alebo sa začalo čistenie
Modrá	Bliká pomaly	Čakanie na aktiváciu zariadenia v aplikácii
	Bliká rýchlo	Proces aktivácie zariadenia v aplikácii sa začal
	Svieti	Proces aktivácie zariadenia v aplikácii je dokončený
Fialová	Bliká	Zariadenie sa vráti do základne, aby sa nabilo
	Svieti	Zariadenie sa vybíja
Červená	Bliká	Chyba zariadenia. Prečítajte si úplný návod na použitie na adrese aeno.com/documents alebo obráťte sa na autorizované servisné stredisko
Indikátor nesvieti		Zariadenie je v pohotovostnom režime alebo je vypnuté

* Po pripojení k sieti Wi-Fi sa farba zmení na modrú.

Funkcie tlačidiel

Akcia	Popis
Tlačidlo "Štart/Stop"	
Stlačte a podržte	Zapnutie alebo vypnutie zariadenia
Stlačte raz	Spustenie alebo pozastavenie čistenia
Tlačidlo "Základňa"	
Stlačte raz	Návrat na nabíjaciu základňu

Príprava na prevádzku (obr. **C**)

1. Otvorte obal a vyberte zariadenie a príslušenstvo.
2. Odstráňte všetok obalový materiál, ochrannú fóliu a zátky zo strán vysávača (obr. **C-1**).

3. Pripevnite bočnú kefu (obr. **C-2**).
4. Umiestnite nabíjaciu základňu na rovný, stabilný, vodorovný povrch, ako je znázornené na obr. **C-3**, a pripojte základňu k elektrickej sieti: zasuňte zástrčku napájacieho kábla do zásuvky na základni a jeho druhý koniec do elektrickej zásuvky.
5. Umiestnite vysávač na nabíjaciu základňu pripojením nabíjacích kontaktov na vysávači ku kontaktom na základni (obr. **C-4**): LED indikátor začne blikať bielo a nabíjanie sa spustí. Po dokončení nabíjania bude LED indikátor svietiť nepretržite bielo.
   Poznámka. Prvé nabitie trvá do 6,5 hodiny.

Ručné ovládanie

POZOR! Pred použitím vysávača odstráňte z podlahy všetky nebezpečné predmety (pozri "Obmedzenia a upozornenia"), napájacie káble, cennosti.

Stlačením a podržaním tlačidla "Štart/Stop" na 3 sekundy zapnite zariadenie. Vysávač prejde do pohotovostného režimu. Vyberte typ čistenia:

Suché čistenie. Jedným stlačením tlačidla "Štart/Stop" spustíte čistenie.

Suché a mokré čistenie. Pri spustení suchého a mokrého čistenia postupujte podľa nasledujúcich krokov:

1. Vyberte nádobu 2 v 1 z tela vysávača (obr. **D-1**).
2. Naplňte nádržku na vodu čistenou vodou aspoň do 2/3 jej objemu (obr. **D-2**).
3. Pripevnite látkovú podložku k modulu. Pripevnite modul s podložkou k nádobe (obr. **D-3**).
4. Nádobu vložte späť do tela vysávača (obr. **D-4**).
5. Čistenie spustite jedným stlačením tlačidla "Štart/Stop".
   Poznámka. Čistenie môžete prerušiť opätovným stlačením tlačidla "Štart/Stop". Ak počas 10 minút nevykonáte žiadnu činnosť, vysávač prejde do pohotovostného režimu a všetky indikátory zhasnú. Opätovným stlačením tlačidla "Štart/Stop" pokračujte v čistení.
   Poznámka. Vysávač sa po skončení čistenia a pri vybití batérie automaticky vráti do základne, aby sa nabil. Po nabití vysávač pokračuje v upratovaní od miesta, kde bolo prerušené.

Pripojenie zariadenia k aplikácii

Poznámka. Počas pripojenia zariadenia k aplikácii sa odporúča zdržiavať sa čo najbližšie k vysávaču, a ak je to možné, aj k Wi-Fi smerovaču.

1. Pripojte nabíjaciu základňu k elektrickej sieti.
2. Umiestnite vysávač na nabíjaciu základňu pripojením kontaktov na vysávači ku kontaktom na základni (obr. **C-4**).
3. Pripojte smartfón k sieti Wi-Fi (2,4 GHz).
4. Stiahnite si mobilnú aplikáciu AENO z Google Play alebo App Store a zaregistrujte si nové konto alebo sa prihláste do svojho používateľského konta.
5. Na hlavnej obrazovke aplikácie stlačte "Pridať zariadenie". Ak už máte k aplikácii pripojené zariadenia, stlačte "+" v pravom hornom rohu a vyberte možnosť "Pridať zariadenie".
   Poznámka. Ak sa zobrazia systémové výzvy, ktoré Vás žiadajú o zapnutie akýchkoľvek funkcií smartfónu, postupujte podľa odporúčaní v týchto výzvach.
6. V otvorenom okne vyberte kategóriu "Vysávač".
7. Ak sa nezobrazia automaticky, zadajte názov a heslo siete Wi-Fi. Stlačte "Ďalej".
8. Stlačte a podržte tlačidlo "Základná" na vysávači, kým LED indikátor nezačne blikať na modro.
9. V aplikácii zaškrtnite políčko "Potvrdiť" a stlačte tlačidlo "Ďalej".
10. Pripojte svoj smartfón k hotspotu Wi-Fi s názvom "Smart Life – XXXX". Vráťte sa do aplikácie a stlačte "Pripojiť".
11. Počkajte, kým sa nezobrazí obrazovka "Automatické vyhľadávanie" a správa "Úspešne pridané zariadenia: 1". Stlačte "Hotovo".
    Poznámka. Ak pripojenie k aplikácii zlyhá, skontrolujte nastavenia Wi-Fi smerovača na adrese **aeno.com/router-help** a obnovte pripojenie.
    Ak chcete zariadenie ovládať na diaľku prostredníctvom aplikácie, ako aj hlasových asistentov, pozri úplný návod na použitie na webovej stránke **aeno.com/documents**.

Čistenie a údržba (obr. **E**)

POZOR! Nedovoľte, aby sa valcová kefa a HEPA filter dostali do kontaktu s vodou.

1. Pred čistením odpojte zariadenie od elektrickej sieti.
2. Vyberte nádobu 2 v 1 z tela vysávača (obr. **E-1**).
3. Vylejte zvyšnú kvapalinu z nádržky na vodu (obr. **E-2**).
4. Obsah zberača prachu vysypte do odpadkového koša (obr. **E-3**).
5. Odstráňte nečistoty z HEPA filtra a predfiltra pomocou suchej kefy alebo handry (obr. **E-4**).

6. Odstráňte bočnú kefu a látkovú podložku z vysávača a opláchnite ich teplou vodou (obr. **E-5**).
7. Odstráňte vlasy a nečistoty z valcovej kefy pomocou kefy na údržbu vysávača (je súčasťou balenia) (obr. **E-6**).

Vysušte komponenty zariadenia mimo vykurovacích zariadení. Pred opätovným použitím sa uistite, že sú všetky časti príslušenstva, ako aj nadstavce a kefy úplne suché.

Odstránenie možných porúch

- **Vysávač sa nenabíja.** Možné príčiny: zásuvka nefunguje; nabíjacia základňa nie je pripojená k elektrickej sieti; kontakty na základni a/alebo vysávači sú znečistené. Riešenie: skontrolujte zásuvku pripojením iného zariadenia, v prípade potreby pripojte napájací kábel do prevádzkyschopnej zásuvky; skontrolujte pripojenie napájacieho kábla k základni a k elektrickej sieti; utrite kontakty suchou mäkkou handričkou.
- **Vysávač sa vráti do základne pred koncom čistenia.** Možná príčina: batéria je nabitá na menej ako 20 %. Riešenie: nabite vysávač.
- **Sací výkon sa znížil**. Možné príčiny: preplnený zberač prachu; upchatá valcová kefa. Riešenie: vyčistite zberač prachu a/alebo valcovú kefu.

POZOR! Ak žiadny z navrhovaných spôsobov nepomôže vyriešiť problém, obráťte sa na svojho dodávateľa alebo autorizované servisné stredisko. Zariadenie nerozoberajte ani sa ho nepokúšajte sami opraviť.

Spoločnosť ASBISC si vyhradzuje právo upravovať zariadenie a vykonávať revízie a zmeny tohto dokumentu bez predchádzajúceho upozornenia používateľov. **Toto zariadenie spĺňa príslušné bezpečnostné požiadavky.** Dátum výroby nájdete na obale.

Záručná doba a životnosť je 2 roky od dátumu predaja výrobku v maloobchodnej sieti. Informácie o výrobcovi: ASBISC Enterprises PLC, Iapetou, 1, Agios Athanasios, 4101, Limassol, Cyprus. Tel.: +48732080077, e-mail: info@asbis.com, asbis.com. Vyrobené v Číne. Všetky uvedené ochranné známky a názvy sú majetkom príslušných vlastníkov.

Aktuálne informácie a podrobný opis zariadenia, ako aj návod na pripojenie, certifikáty, informácie o spoločnostiach, ktoré prijímajú reklamácie kvality a záruky, sú k dispozícii na stiahnutie na stránke **aeno.com/documents**.

ZJEDNODUŠENÉ VYHLÁSENIE O ZHODE. ASBISC týmto vyhlasuje, že zariadenie spĺňa smernicu 2014/53/EU. Úplné znenie EÚ vyhlásenia o zhode je dostupné na tejto internetovej stránke: **aeno.com/userfiles/files/Certificates/CE/RC7S-RC8S.pdf**.

Smernica RoHS. Zariadenie spĺňa požiadavky smernice RoHS 2011/65/EU o obmedzení používania nebezpečných látok vrátane požiadaviek smernice RoHS 2015/863/EU.

SLV Robotski sesalnik **AENO™** je gospodinjska naprava za samodejno čiščenje prostorov.

Modeli: ARC0007S (črna), **ARC0008S** (bela).

Specifikacije

Robotski sesalnik. Vhodni parametri: 19 V (DC); 1,0 A; 19,0 W (največ). Baterija: Li-ionska neizmenljiva; 14,4 V; 5200 mAh. Nazivna moč: 60,0 W. Frekvenca Wi-Fi: 2,4 GHz. Emisijska moč: +13 dBm / 19,95 mW. Čas polnjenja: do 5,5 ure. Čas delovanja po polnem polnjenju: do 240 min. Funkcionalne lastnosti: 4 načini sesanja (do 4 kPa), 3 stopnje dovoda vode. Površina čiščenja: ≤ 300 m^2. Vrsta čiščenja: suho, mokro. Posoda 2 v 1: 300 ml (zbiralnik prahu), 300 ml (posoda za vodo). Največja plezalna višina: 20 mm. Raven hrupa (na razdalji 1 m): ≤ 68 dB. Filter HEPA: razred H12; življenjska doba do 150 ur delovanja. Upravljanje: ročno, daljinsko (aplikacija AENO, glasovni pomočniki). Velikost (premer × višina): 350×98 mm. Material ohišja: ABS plastika, steklo. Delovni pogoji: temperatura 0...+45 °C, relativna vlažnost ≤ 90 % (brez kondenzacije). Pogoji shranjevanja: temperatura 0...+70 °C, relativna vlažnost ≤ 90 % (brez kondenzacije).

Polnilna baza. Vhodni parametri: 100–240 V (AC); 50/60 Hz; 1,0 A. Izhodni parametri: 19 V (DC); 1,0 A; 19,0 W (največ). Dolžina napajalnega kabla: 1,2 m. Vrsta vtiča: C.

Vsebina dobave (slika **A**)

A-1 – robotski sesalnik, A-2 – polnilna baza, A-3 – posoda 2 v 1, A-4 – modul za krpo, A-5 – krpa (2 kosa), A-6 – stranska krtača (2 kosa), A-7 – valjasta krtača, A-8 – filter HEPA (2 kosa), A-9 – predfilter, A-10 – napajalni kabel, A-11 – Krtačka za vzdrževanje sesalnika, priročnik za hiter zagon.

Elementi naprave in dodatki (slika **B**)

B-1 – gumb "Baza", B-2 – gumb "Start/Stop", B-3 – LED indikator, B-4 – kontakti za polnjenje osnove, B-5 – kontakti za polnjenje robotskega sesalnika, B-6 – stranska krtača.

Če imate kakršna koli vprašanja ali težave pri uporabi naprave AENO, se obrnite na ekipo za podporo po e-pošti **support@aeno.com** ali v spletnem klepetu na naslovu **aeno.com/service-and-warranty**. Strokovnjaki vam bodo pomagali ugotoviti, kaj je treba storiti, da vam ne bo treba izgubljati časa in truda z obiskom trgovine.

Omejitve in opozorila

POZOR! Sesalnik ni zasnovan za pobiranje prahu in ostankov pri gradbenih delih. Pred uporabo naprave s tal odstranite vse nevarne predmete, vnetljive, eksplozivne, strupene in/ali hlapljive snovi, kadilne in/ali goreče materiale, ostre predmete in tekočine.

POZOR! Temne površine tal morda ne bodo odbile infrardečih svetlobnih žarkov, ki jih pošiljajo senzorji višinske razlike, zato jih bo sesalnik zaznal kot oviro.

POZOR! Pri polnjenju rezervoarja za vodo uporabljajte samo prečiščeno vodo. V rezervoar ne dodajajte dišav, detergentov, alkoholov in vroče vode.

Pred uporabo naprave natančno preberite ta dokument. Naprave ne smejo uporabljati otroci, mlajši od 14 let, ali osebe z zmanjšanimi telesnimi, duševnimi ali intelektualnimi sposobnostmi, če nimajo dovolj izkušenj ali znanja o njenem delovanju, in če niso pod nadzorom osebe, odgovorne za njihovo varnost. Naprave ne uporabljajte na prostem. Naprava je namenjena samo za domačo uporabo na suhih površinah. Napravo upravljajte le s suhimi rokami. Pred polnjenjem sesalnika se prepričajte, da nazivna napetost in frekvenca, navedena v tehničnih podatkih, ustrezata napajalniku. Prepričajte se, da napajalni kabel ni zvit, prepognjen, stisnjen ali v stiku z vročimi predmeti ali viri toplote. Za zamenjavo poškodovanega kabla se obrnite na proizvajalca, pooblaščeni servis ali ustrezno usposobljeno osebo, da se izognete nevarnim situacijam. Za polnjenje naprave uporabljajte samo priloženi polnilni kabel. Naprave ne postavljajte tako, da bi lahko padla. Na sesalnik ne postavljajte nobenih predmetov. Ne uporabljajte naprave, ki je poškodovana ali je bila v vodi. Naprave ne razstavljajte in ne popravljajte sami. Popravila mora opraviti usposobljen tehnik v pooblaščenem servisnem centru. Uporabljajte samo originalno in proizvajalčevo priporočeno dodatno opremo, potrošni material in/ali rezervne dele. Naprave ne puščajte vklopljene brez nadzora. Ko naprava deluje, se v njeni bližini ne smejo nahajati hišni ljubljenčki. Na preprogah je prepovedano mokro čiščenje. Za delovanje po urniku mora biti sesalnik nenehno vklopljen in napolnjen. **Preklapljanje načinov sesanja in ravni dovoda vode je na voljo samo z daljinskim upravljalnikom.** Po vsaki uporabi sesalnika očistite zbiralnik prahu. Za čiščenje naprave in dodatne opreme ne uporabljajte kemičnih in agresivnih čistilnih sredstev, abrazivnih past, izdelkov, ki vsebujejo kisline in topila, ali kovinskih gobic. Izogibajte se globokemu

praznjenju baterije. Če naprave dlje časa ne uporabljate, baterijo napolnite vsaj enkrat na 2–3 mesece. Otrokom ne dovolite, da bi uporabljali napravo in/ali se igrali z njo. Podroben opis naprave, njenih načinov in funkcij je na voljo v celotnem priročniku za uporabo, ki ga lahko prenesete s spletne strani **aeno.com/documents**.

Stanje indikatorja LED

Barva	Status	Opis
Bela *	Utripa	Naprava se polni
	Sveti	Naprava je popolnoma napolnjena ali pa se je začelo čiščenje
Modra	Počasi utripa	Čakanje na aktivacijo naprave v aplikaciji
	Hitro utripa	Začel se je postopek aktivacije naprave v aplikaciji
	Sveti	Postopek aktivacije naprave v aplikaciji je končan
Vijolična	Utripa	Naprava se vrne v bazo za polnjenje
	Sveti	Naprava je izpraznjena
Rdeča	Utripa	Napaka naprave. Glejte celoten priročnik z navodili na aeno.com/documents ali se obrnite pooblaščenem servisnem centru
Indikator ne sveti		Naprava je v načinu mirovanja ali izklopljena

* Ko se povežete z omrežjem Wi-Fi, se barva spremeni v modro.

Funkcije gumbov

Akcija	Opis
Gumb "Start/Stop"	
Pritisnite in držite	Vklop ali izklop naprave
Enkrat pritisnite	Zagon ali prekinitev čiščenja
Gumb "Baza"	
Enkrat pritisnite	Vrnitev v polnilna baza

Priprava na delovanje (slika **C**)

1. Odprite embalažo ter odstranite napravo in dodatno opremo.
2. S strani čistilnika odstranite ves embalažni material, zaščitno folijo in zamaške (slika **C-1**).
3. Pritrdite stransko krtačo (slika **C-2**).

4. Polnilna baza postavite na ravno, stabilno in vodoravno površino, kot je prikazano na sliki **C-3** in priključite baza na napajanje: vtič napajalnega kabla vstavite v vtičnico na baza, vtič pa v električno vtičnico.
5. Sesalnik namestite na polnilna baza, da povežete polnilne kontakte na sesalniku s kontakti na baza (slika **C-4**): indikator LED utripa belo in polnjenje se začne. Ko je polnjenje končano, bo dioda LED neprekinjeno svetila belo.
   Opomba. Prvo polnjenje traja do 6,5 ure.

Ročno upravljanje

POZOR! Pred uporabo sesalnika odstranite s tal vse nevarne predmete (glejte "Omejitve in opozorila"), napajalni kabli, dragocenosti.

Za vklop naprave pritisnite in 3 sekunde držite gumb "Start/Stop". Sesalnik bo preklopil v način pripravljenosti. Izberite vrsto čiščenja:

Suho čiščenje. Enkrat pritisnite gumb "Start/Stop", da začnete s čiščenjem.

Suho in mokro čiščenje. Za začetek suhega in mokrega čiščenja sledite spodnjim korakom:

1. Odstranite posodo 2 v 1 s telesa sesalnika (slika **D-1**).
2. Rezervoar za vodo napolnite s prečiščeno vodo vsaj do 2/3 prostornine (slika **D-2**).
3. Na modul pritrdite čistilno krpo. Modul s pokrovno ploščo pritrdite na posodo (slika **D-3**).
4. Posodo vstavite nazaj v ohišje sesalnika (slika **D-4**).
5. Čiščenje začnite z enim pritiskom na gumb "Start/Stop".
   Opomba. Čiščenje lahko prekinete s ponovnim pritiskom na gumb "Start/Stop". Če 10 minut ne izvedete nobenega dejanja, sesalnik preide v način mirovanja in vsi indikatorji ugasnejo. Ponovno pritisnite gumb "Start/Stop", da nadaljujete s čiščenjem.
   Opomba. Sesalnik se po končanem čiščenju in ob izpraznjeni bateriji samodejno vrne v polnilna baza. Po polnjenju sesalnik nadaljuje s čiščenjem na mestu, kjer je bilo čiščenje prekinjeno.

Povezovanje naprave z aplikacijo

Opomba. Priporočljivo je, da se med povezovanjem naprave z aplikacijo nahajate čim bližje sesalniku in, če je mogoče, usmerjevalniku Wi-Fi.

1. Polnilna baza priključite na električno omrežje.

2. Sesalnik namestite na polnilna baza, da kontakte na sesalniku povežete s kontakti na baza (slika **C-4**).
3. Pametni telefon povežite z omrežjem Wi-Fi (2,4 GHz).
4. Prenesite mobilno aplikacijo AENO iz Google Play ali App Store in registrirajte nov račun ali se prijavite v svoj uporabniški račun.
5. Na glavnem zaslonu aplikacije kliknite "Dodaj napravo". Če imate naprave, ki so že povezane z aplikacijo, kliknite "+" v zgornjem desnem kotu in izberite "Dodaj napravo".
   Opomba. Če se pojavijo sistemski pozivi za omogočanje funkcij pametnega telefona, upoštevajte navodila v pozivih.
6. V oknu, ki se odpre, izberite kategorijo "Sesalnik".
7. Vnesite ime in geslo omrežja Wi-Fi, če se ne prikažeta samodejno. Kliknite "Naprej".
8. Pritisnite in držite gumb "Baza" na sesalniku, dokler indikator LED ne začne utripati modro.
9. V aplikaciji označite polje "Potrdi" in kliknite "Naprej".
10. Pametni telefon povežite z dostopno točko Wi-Fi z imenom "Smart Life – XXXX". Vrnite se v aplikacijo in kliknite "Poveži".
11. Počakajte, da se prikaže zaslon "Samodejno iskanje" in sporočilo "Uspešno dodane naprave: 1". Kliknite "Končano".
    Opomba. Če povezava z aplikacijo ne uspe, preverite nastavitve usmerjevalnika Wi-Fi na **aeno.com/router-help** in ponovno vzpostavite povezavo.
    Za daljinsko upravljanje naprave prek aplikacije in glasovnih pomočnikov si oglejte celoten uporabniški priročnik na spletni strani **aeno.com/documents**.

Čiščenje in vzdrževanje (slika **E**)

POZOR! Ne dovolite, da bi valjčna krtača in filter HEPA prišla v stik z vodo.

1. Pred čiščenjem napravo izključite iz električnega omrežja.
2. Odstranite posodo 2 v 1 s telesa sesalnika (slika **E-1**).
3. Iz rezervoarja za vodo izlijte preostalo tekočino (slika **E-2**).
4. Vsebino vrečke za prah stresite v posodo za prah (slika **E-3**).
5. S suho krtačo ali krpo odstranite ostanke s filtra HEPA in predfiltra (slika **E-4**).

6. S sesalnika odstranite stransko krtačo in pokrov iz tkanine ter ga sperite s toplo vodo (slika **E-5**).
7. Z valjčne krtače odstranite dlake in ostanke s krtačo za nego sesalnika (priložena) (slika **E-6**).

Sestavne dele naprave sušite stran od grelnih naprav. Pred ponovno namestitvijo se prepričajte, da so vsi deli dodatne opreme ter šobe in ščetke popolnoma suhi.

Odpravljanje morebitnih težav v delovanju

- **Sesalnik se ne polni.** Možni vzroki: vtičnica je okvarjena; polnilna baza ni priključena na električno omrežje; kontakti na bazi in/ali sesalniku so umazani. Rešitev: preverite vtičnico tako, da nanjo priključite drugo napravo, po potrebi napajalni kabel priključite na drugo vtičnico; preverite povezavo napajalnega kabla s baza in omrežjem; obrišite priključke s suho mehko krpo.
- **Sesalnik se vrne v baza, dokler čiščenje ni končano.** Možen vzrok: baterija je napolnjena manj kot 20 %. Rešitev: napolnite sesalnik.
- **Sesalna moč se je zmanjšala**. Možni vzroki: polna vreča za prah; zamašena valjasta krtača. Rešitev: očistite vrečko za prah in/ali valjčno krtačo.

POZOR! Če noben od predlaganih načinov ne pomaga odpraviti težave, se obrnite na dobavitelja ali pooblaščeni servisni center. Naprave ne razstavljajte in ne poskušajte popraviti sami.

ASBISC si pridržuje pravico do spreminjanja naprave ter sprememb in dopolnitev tega dokumenta brez predhodnega obvestila uporabnikom. **Ta naprava je skladna z veljavnimi varnostnimi zahtevami.** Datum izdelave je naveden na embalaži. Garancijski rok in življenjska doba so 2 leti od datuma prodaje izdelka v maloprodajni mreži. Podatki o proizvajalcu: ASBISC Enterprises PLC, Iapetou, 1, Agios Athanasios, 4101, Limassol, Cyprus (Ciper). Tel.: +48732080077, e-mail: info@asbis.com, asbis.com. Izdelano na Kitajskem. Vse blagovne znamke, omenjene v tem dokumentu, so last njihovih lastnikov. Najnovejše informacije in podroben opis naprave ter navodila za povezavo, certifikati, informacije o podjetjih, ki sprejemajo kakovostne in garancijske zahtevke, so na voljo za prenos na spletni strani **aeno.com/documents**.

POENOSTAVLJENA IZJAVA O SKLADNOSTI. ASBISC izjavlja, da je naprava skladna z Direktivo 2014/53/EU. Celotno besedilo Izjave EU o skladnosti je na voljo na spletnem naslovu: **aeno.com/userfiles/files/Certificates/CE/RC7S-RC8S.pdf**.

Direktiva RoHS. Naprava je v skladu z direktivo RoHS 2011/65/EU o omejevanju nevarnih snovi, vključno z Direktivo RoHS 2015/863/EU.

SPA El robot aspirador **AENO™** es un dispositivo doméstico diseñado para la limpieza automática de habitaciones.

Modelos: ARC0007S (negro), **ARC0008S** (blanco).

Especificaciones técnicas

Robot aspirador. Parámetros de entrada: 19 V (DC); 1,0 A; 19,0 W (máx.). Batería: de iones de litio, no extraíble; 14,4 V; 5200 mAh. Potencia nominal: 60,0 W. Frecuencia Wi-Fi: 2,4 GHz. Potencia de emisión: +13 dBm / 19,95 mW. Tiempo de carga: hasta 5,5 h. Tiempo de funcionamiento tras una carga completa: hasta 240 min. Características funcionales: 4 modos de aspiración (hasta 4 kPa), 3 niveles de suministro de agua. Área de limpieza: ≤ 300 m^2. Tipo de limpieza: en seco, en húmedo. Contenedor 2 en 1: 300 ml (colector de polvo), 300 ml (depósito de agua). Altura máxima del obstáculo a superar: 20 mm. Nivel de ruido (a una distancia de 1 m): ≤ 68 dB. Filtro HEPA: clase H12; vida útil – hasta 150 horas de funcionamiento. Control: manual, remoto (aplicación AENO, asistentes de voz). Dimensiones (diámetro × altura): 350×98 mm. Material de la carcasa: plástico ABS, cristal. Condiciones de funcionamiento: temperatura 0...+45 °C, humedad relativa ≤ 90% (sin condensación). Condiciones de almacenamiento: temperatura 0...+70 °C, humedad relativa ≤ 90% (sin condensación).

Base de carga. Parámetros de entrada: 100–240 V (AC); 50/60 Hz; 1,0 A. Parámetros de salida: 19 V (DC); 1,0 A; 19,0 W (máx.). Longitud del cable de alimentación: 1,2 m. Tipo de enchufe: C.

Lista de equipo (fig. **A**)

A-1 – robot aspirador, A-2 – base de carga, A-3 – contenedor 2 en 1, A-4 – módulo de almohadilla de tela, A-5 – almohadilla de tela (2 pzas), A-6 – cepillo lateral (2 pzas), A-7 – cepillo de rodillo, A-8 – filtro HEPA (2 pzas), A-9 – prefiltro, A-10 – cable de alimentación, A-11 – cepillo para el cuidado del aspirador, guía de inicio rápido.

Si tiene alguna duda o dificultad para utilizar el dispositivo AENO, póngase en contacto con el soporte técnico por correo electrónico **support@aeno.com** o por el chat en línea en **aeno.com/service-and-warranty**. Los expertos le ayudarán a resolverlo y no tendrá que gastar tiempo y esfuerzo en ir a la tienda.

Elementos y accesorios del dispositivo (fig. **B**)
B-1 – botón "Base", B-2 – botón "Inicio/Parada", B-3 – indicador LED, B-4 – contactos de carga de la base, B-5 – contactos de carga del robot aspirador, B-6 – cepillo lateral.

Restricciones y advertencias

¡ATENCIÓN! El aspirador no está diseñado para recoger el polvo y los escombros de las obras. Retire todos los objetos peligrosos, sustancias inflamables, explosivas, venenosas y/o volátiles, materiales humeantes y/o ardientes, objetos punzantes, líquidos del suelo antes de poner en funcionamiento el dispositivo.

¡ATENCIÓN! Las zonas oscuras del suelo pueden no reflejar los haces de luz infrarroja enviados por los sensores de diferencia de altura y serán percibidas como un obstáculo por el aspirador.

¡ATENCIÓN! Cuando llene el depósito de agua, utilice sólo agua purificada. No añada fragancias, detergentes, alcoholes ni agua caliente al depósito.

Lea atentamente este documento antes de utilizar el dispositivo. El dispositivo no está destinado a ser utilizado por niños menores de 14 años ni por personas con capacidades físicas, mentales o intelectuales reducidas, si no tienen experiencia o conocimientos suficientes sobre funcionamiento del dispositivo, y si no están bajo la supervisión de una persona responsable de su seguridad. No utilice el dispositivo al aire libre. El dispositivo está destinado solo para uso doméstico, sobre superficies secas. Manipule el dispositivo sólo con las manos secas. Antes de cargar el aspirador, asegúrese de que la tensión nominal y la frecuencia especificadas en los datos técnicos se corresponden a los parámetros de la red eléctrica. Asegúrese de que el cable de alimentación no esté retorcido, doblado, pellizcado o en contacto con objetos calientes o fuentes de calor. Para reemplazar un cable dañado y evitar situaciones peligrosas, comuníquese con el fabricante, un centro de servicio autorizado o un especialista con la calificación correspondiente. Utilice solo el cable de carga suministrado para cargar el dispositivo. No coloque el dispositivo donde puede caerse. No coloque ni ponga nada encima del aspirador. No utilice el dispositivo que esté dañado o que haya estado en el agua. No desmonte ni repare el

dispositivo usted mismo. Las reparaciones deben ser realizadas por un técnico cualificado en un centro de servicio autorizado. Utilice únicamente accesorios, consumibles y/o piezas de repuesto originales y recomendados por el fabricante. No deje el dispositivo encendido sin vigilancia. Mantenga a los animales domésticos alejados del dispositivo cuando esté en funcionamiento. Está prohibido limpiar en húmedo las alfombras. Para un funcionamiento programado, el aspirador debe estar encendido y cargado en todo momento. **El cambio de los modos de aspiración y de los niveles de suministro de agua sólo está disponible con el mando a distancia.** Limpie el colector de polvo después de cada uso del aspirador. No utilice detergentes químicos y agresivos, pastas abrasivas, productos que contengan ácidos y disolventes, ni esponjas metálicas para limpiar el dispositivo y los accesorios. Evite una descarga profunda de la batería. Cargue la batería al menos una vez cada 2–3 meses si el dispositivo no se utiliza durante un largo período de tiempo. No permita que los niños usen el dispositivo y/o jueguen con él. Encontrará una descripción detallada del dispositivo, sus modos y funciones en el manual de instrucciones completo, disponible para su descarga en **aeno.com/documents**.

Estados de los indicadores LED

Color	Estado	Descripción
Blanco *	Parpadea	El dispositivo se está cargando
	Se ilumina	El dispositivo está completamente cargado o la limpieza ha comenzado
Azul	Parpadea lentamente	Esperando la activación del dispositivo en la aplicación
	Parpadea rápidamente	Se ha iniciado el proceso de activación del dispositivo en la aplicación
	Se ilumina	El proceso de activación del dispositivo en la aplicación ha finalizado
Morado	Parpadea	El dispositivo vuelve a la base de carga
	Se ilumina	La batería del dispositivo está baja
Rojo	Parpadea	Error del dispositivo. Consulte el manual de instrucciones completo en

Color	Estado	Descripción
		aeno.com/documents o en un centro de servicio autorizado
El indicador no se ilumina		El dispositivo está en modo de reposo o apagado

* El color cambiará a azul cuando esté conectado a una red Wi-Fi.

Funciones de los botones

Acción	Descripción
Botón "Inicio/Parada"	
Mantener pulsado	Encender o apagar el dispositivo
Pulsar una vez	Iniciar o pausar la limpieza
Botón "Base"	
Pulsar una vez	Volver a la base de carga

Preparación para el funcionamiento (fig. **C**)

1. Abra el embalaje y extraiga el dispositivo y los accesorios.
2. Retire todo el material de embalaje, la película protectora y los tapones de los laterales del aspirador (fig. **C-1**).
3. Coloque el cepillo lateral (fig. **C-2**).
4. Coloque la base de carga sobre una superficie plana, estable y horizontal, como se muestra en la fig. **C-3**, y conecte la base a la red eléctrica: conecte la clavija del cable de alimentación al conector de la base y el enchufe a una toma de corriente.
5. Coloque el aspirador en la base de carga conectando los contactos de carga del aspirador a los contactos de la base (fig. **C-4**): el indicador LED parpadea en blanco y se inicia la carga. Cuando la carga se haya completado, el indicador LED se iluminará en blanco de forma continua.
   Nota. La primera carga dura hasta 6,5 horas.

Control manual

¡ATENCIÓN! Antes de utilizar el aspirador, retire del suelo todos los objetos peligrosos (véase "Restricciones y advertencias"), cables de alimentación, objetos de valor.

Mantenga pulsado el botón "Inicio/Parada" durante 3 segundos para encender el dispositivo. El aspirador pasará al modo de espera. Seleccione el tipo de limpieza:

Limpieza en seco. Pulse el botón "Inicio/Parada" una vez para iniciar la limpieza.

Limpieza en seco y en húmedo. Siga los pasos que se indican a continuación para iniciar la limpieza en seco y en húmedo:

1. Retire el contenedor 2 en 1 de la carcasa del aspirador (fig. **D-1**).
2. Llene el depósito de agua con agua purificada hasta al menos 2/3 de su volumen (fig. **D-2**).
3. Coloque la almohadilla de tela en el módulo. Fije el módulo con la almohadilla al contenedor (fig. **D-3**).
4. Vuelva a introducir el contenedor en la carcasa del aspirador (fig. **D-4**).
5. Inicie la limpieza pulsando una vez el botón "Inicio/Parada".

   Nota. Puede interrumpir la limpieza pulsando de nuevo el botón "Inicio/Parada". Si no se realiza ninguna acción durante 10 minutos, el aspirador entra en modo de reposo y todos los indicadores se apagan. Pulse de nuevo el botón "Inicio/Parada" para reanudar la limpieza.

   Nota. El aspirador vuelve automáticamente a la base de carga una vez finalizada la limpieza y cuando la batería está baja. Tras la carga, el aspirador reanuda la limpieza desde el punto en que se interrumpió.

Conexión de su dispositivo a la aplicación

Nota. Se recomienda permanecer lo más cerca posible del aspirador y, si es posible, del router Wi-Fi mientras el dispositivo esté conectado a la aplicación.

1. Conecte la base de carga a la red eléctrica.
2. Coloque el aspirador en la base de carga conectando los contactos del aspirador a los contactos de la base (fig. **C-4**).
3. Conecte su teléfono inteligente a una red Wi-Fi (2,4 GHz).
4. Descargue la aplicación móvil AENO de Google Play o App Store y registre una nueva cuenta o acceda a su cuenta de usuario.
5. En la pantalla principal de la aplicación, toque "Añadir dispositivo". Si ya tiene dispositivos conectados a la aplicación, toque "+" de la esquina superior derecha y seleccione "Añadir dispositivo".

   Nota. Si recibe indicaciones del sistema pidiéndole que active alguna función de su teléfono inteligente, siga las recomendaciones de las indicaciones.

6. En la ventana que se abre, seleccione la categoría "Aspirador".
7. Introduzca el nombre y la contraseña de su red Wi-Fi si no aparecen automáticamente. Toque "Siguiente".
8. Mantenga pulsado el botón "Base" del aspirador hasta que el indicador LED parpadee en azul.
9. En la aplicación, marque la casilla "Confirmar" y toque "Siguiente".
10. Conecte su teléfono inteligente al punto de acceso Wi-Fi llamado "Smart Life – XXXX". Vuelva a la aplicación y toque "Conectar".
11. Espere hasta que aparezca la pantalla "Búsqueda automática" y el mensaje "Dispositivos añadidos con éxito: 1". Toque "Hecho".

    Nota. Si falla la conexión con la aplicación, compruebe la configuración del router Wi-Fi en **aeno.com/router-help** y vuelva a conectarse.

    Para controlar a distancia el dispositivo a través de la aplicación, así como los asistentes de voz, consulte el manual de usuario completo en la página web **aeno.com/documents**.

Limpieza y mantenimiento (fig. **E**)

¡ATENCIÓN! No permita que el cepillo de rodillo y el filtro HEPA entren en contacto con el agua.

1. Desconecte el dispositivo de la red eléctrica antes de limpiarlo.
2. Retire el contenedor 2 en 1 de la carcasa del aspirador (fig. **E-1**).
3. Vierta el líquido restante del depósito de agua (fig. **E-2**).
4. Sacuda el contenido de colector de polvo en el cubo de la basura (fig. **E-3**).
5. Elimine los residuos del filtro HEPA y del prefiltro con un cepillo seco o un paño (fig. **E-4**).
6. Retire el cepillo lateral y la almohadilla de tela del aspirador y aclárelos con agua tibia (fig. **E-5**).
7. Elimine el pelo y los residuos del cepillo de rodillo con el cepillo para el cuidado del aspirador (incluido) (fig. **E-6**).

Deje que los accesorios del dispositivo se sequen lejos de los calentadores. Asegúrese de que todas las piezas de los accesorios, así como las boquillas y los cepillos, estén completamente secos antes de volver a instalarlos.

Solución de posibles problemas de funcionamiento

- **El aspirador no se está cargando.** Posibles causas: la toma de corriente está defectuosa; la base de carga no está conectada a la red eléctrica; los contactos de la base y/o del aspirador están sucios. Solución: compruebe la toma de corriente conectando otro dispositivo a la misma, si es necesario, conecte el cable de alimentación a una toma de corriente en buen estado; compruebe la conexión del cable de alimentación a la base y a la red eléctrica; limpie los contactos con un paño suave y seco.
- **El aspirador vuelve a la base hasta que finaliza la limpieza.** Posible causa: la carga de la batería es inferior al 20%. Solución: cargue el aspirador.
- **La potencia de aspiración ha disminuido**. Posibles causas: el colector de polvo está lleno; el cepillo de rodillo está obstruido. Solución: limpie el colector de polvo y/o el cepillo de rodillo.

¡ATENCIÓN! Si ninguno de los métodos sugeridos ayuda a resolver el problema, póngase en contacto con su proveedor o con un centro de servicio autorizado. No desmonte ni intente reparar el dispositivo usted mismo.

ASBISC se reserva el derecho a modificar el dispositivo y a realizar cambios y adiciones a este documento sin previo aviso a los usuarios. **Este dispositivo cumple los requisitos de seguridad aplicables.** Consulte la fecha de fabricación en el embalaje.

El periodo de garantía y vida útil es de 3 años a partir de la fecha de venta del producto en la red minorista. Información del fabricante: ASBISC Enterprises PLC, Iapetou, 1, Agios Athanasios, 4101, Limassol, Cyprus (Chipre). Tel.: +48732080077, correo el.: info@asbis.com, asbis.com. Hecho en China. Todas las marcas comerciales y marcas mencionadas en este documento son propiedad de sus respectivos dueños.

En **aeno.com/documents** puede descargarse información actualizada y una descripción detallada del dispositivo, así como instrucciones de conexión, certificados, información sobre empresas que aceptan reclamaciones de calidad y garantías.

DECLARACIÓN DE CONFORMIDAD SIMPLIFICADA. ASBISC declara por la presente que el dispositivo cumple la Directiva 2014/53/EU. El texto completo de la Declaración UE de conformidad puede consultarse en la siguiente dirección web: **aeno.com/userfiles/files/Certificates/CE/RC7S-RC8S.pdf**.

Directiva RoHS. El dispositivo cumple con los requisitos de la Directiva RoHS 2011/65/EU sobre restricción de sustancias peligrosas, incluidos los requisitos de la Directiva RoHS 2015/863/EU.

SRP Robot usisivač **AENO™** je kućni uređaj dizajniran za automatsko čišćenje prostorija.

Modeli: ARC0007S (crna), **ARC0008S** (bela).

Specifikacije

Robot usisivač. Ulazni parametri: 19 V (DC); 1.0 A; 19.0 W (najviše). Baterija: ugrađena, Li-ion; 14.4 V; 5200 mAh. Nazivna snaga: 60.0 W. Wi-Fi frekvencija: 2,4 GHz. Snaga emitovanja: +13 dBm / 19.95 mW. Vreme punjenja: do 5,5 sata. Vreme rada nakon potpunog punjenja: do 240 min. Funkcionalne karakteristike: 4 režima usisavanja (do 4 kPa), 3 nivoa dotoka vode. Površina čišćenja: ≤ 300 m^2. Vrsta čišćenja: suvo, mokro. 2-u-1 kontejner: 300 ml (posuda za prašinu), 300 ml (rezervoar za vodu). Maksimalna visina savladive prepreke: 20 mm. Nivo buke (na udaljenosti od 1 m): ≤ 68 dB. HEPA filter: klasa H12; rok korisne upotrebe – do 150 sati rada. Upravljanje: ručno, daljinsko (AENO aplikacija, glasovni pomoćnici). Dimenzije (prečnik × visina): 350×98 mm. Materijal kućišta: ABS plastika, staklo. Uslovi korišćenja: temperatura 0...+45 °C, relativna vlažnost ≤ 90 % (bez kondenzacije). Uslovi skladištenja: temperatura 0...+70 °C, relativna vlažnost ≤ 90 % (bez kondenzacije).

Baza za punjenje. Ulazni parametri: 100–240 V (AC); 50/60 Hz; 1.0 A. Izlazni parametri: 19 V (DC); 1.0 A; 19.0 W (najviše). Dužina kabla za napajanje: 1,2 m. Tip utikača: C.

Paket isporuke (slika **A**)

A-1 – robot usisivač, A-2 – baza za punjenje, A-3 – 2-u-1 kontejner, A-4 – modul za platneni jastučić, A-5 – platneni jastučić (2 kom.), A-6 – bočna četka (2 kom.), A-7 – valjkasta četka, A-8 – HEPA filter (2 kom.), A-9 – predfilter, A-10 – kabl za napajanje, A-11 – četka za održavanje usisivača, kratki korisničkin vodič.

Elementi uređaja i pribor (slika **B**)

B-1 – dugme "Baza", B-2 – dugme "Start/Stop", B-3 – LED indikator, B-4 – priključci za punjenje baze, B-5 – priključci za punjenje robota usisivača, B-6 – bočna četka.

Ako imate bilo kakvih pitanja ili poteškoća sa korišćenjem AENO uređaja, kontaktirajte podršku putem e-pošte **support@aeno.com** ili onlajn ćaskanja na **aeno.com/service-and-warranty**. Stručnjaci će vam pomoći da rešite vaš problem tako da nećete gubiti vreme da se vraćate u prodavnicu.

Ograničenja i upozorenja

PAŽNJA! Usisivač nije namenjen za sakupljanje prašine i ostataka koji nastaju tokom građevinskih radova. Pre upotrebe uređaja, uklonite sa poda sve opasne predmete, zapaljive, eksplozivne, otrovne i/ili isparljive materije, materijale koji puše i/ili gore, oštre predmete i tečnosti.

PAŽNJA! Tamne površine poda možda neće reflektovati infracrvene svetlosne zrake koje šalju senzori visine i usisivač će ih videti kao prepreku.

PAŽNJA! Rezervoar za vodu punite samo prečišćenom vodom. Nemojte dodavati mirise, deterdžente, alkohole ili vruću vodu u rezervoar.

Pažljivo pročitajte ovaj dokument pre korišćenja uređaja. Ovaj uređaj nije namenjen za upotrebu od strane dece mlađe od 14 godina ili osoba sa smanjenim fizičkim, mentalnim ili duševnim sposobnostima osim ako imaju dovoljno iskustva i znanja o tome kako da koriste uređaj i osim ako su pod nadzorom osobe odgovorne za njihovo sigurnost. Nemojte koristiti uređaj na otvorenom. Uređaj je namenjen samo za upotrebu u domaćinstvu, na suvim površinama. Upravljajte uređajem samo suvim rukama. Pre punjenja usisivača, uverite se da nazivni napon i frekvencija navedeni u tehničkim specifikacijama odgovaraju parametrima električne mreže. Uverite se da kabl za napajanje nije uvrnut, savijen, priklješten nečim ili u kontaktu sa vrućim predmetima ili izvorima toplote. Da se izbegnu opasne situacije, za zamenu oštećenog kabla obratite se proizvođaču, ovlašćenom servisnom centru iodnosno odgovarajuće kvalifikovanom licu. Za punjenje uređaja koristite samo punjački kabl koji je uključen u sadržaj pakovanja. Ne stavite uređaj na mesta gde može da padne. Ne stavljajte ništa na usisivač. Nemojte koristiti uređaj ako je bio oštećen ili pao u vodu. Nemojte sami rastavljati ili popravljati uređaj. Popravke mora da obavlja samo kvalifikovani tehničar iz ovlašćenog servisa. Koristite samo originalne dodatke, potrošni materijal i/ili rezervne delove koje preporučuje proizvođač. Ne ostavljajte uključeni uređaj bez nadzora. Držite kućne ljubimce dalje od uređaja koji radi. Nemojte da pokrenete mokro čišćenje na tepisima. Da bi radio po rasporedu, usisivač treba da bude uvek uključen i napunjen. **Prebacivanje režima usisavanja i nivoa dotoka vode je dostupno samo sa daljinskim upravljanjem.** Ispraznite posudu za prašinu nakon svake upotrebe usisivača. Nemojte koristiti hemijske ili agresivne deterdžente, abrazivne paste, proizvode koji sadrže kiseline i rastvarače ili metalne sunđere za čišćenje uređaja i pribora.

Izbegavajte duboko pražnjenje baterije. Ako uređaj ne koristite duže vreme, punite bateriju najmanje jednom u 2–3 meseca. Ne dopuštajte da deca koriste i/ili da se igraju sa uređajem. Detaljan opis uređaja, njegovih režima i funkcija može se naći u kompletnom korisničkom priručniku, dostupnom za preuzimanje na **aeno.com/documents**.

Stanja LED indikatora

Boja	Stanje	Opis
Bela *	Treperi	Uređaj se puni
	Svetli	Uređaj je potpuno napunjen ili je pokrenuto čišćenje
Plavo	Treperi polako	Čeka se aktivacija uređaja u aplikaciji
	Treperi brzo	Započeo je proces aktivacije uređaja u aplikaciji
	Svetli	Završeo je proces aktivacije uređaja u aplikaciji
Ljubičasto	Treperi	Uređaj se vraća u bazu da se napuni
	Svetli	Baterija uređaja je prazna
Crveno	Treperi	Greška uređaja. Pogledajte kompletni korisnički priručnik na aeno.com/documents ili se javite ovlašćenom servisnom centru
Indikator ne svetli		Uređaj je u režimu spavanja ili je isključen

* Povezivanjem na Wi'Fi mrežu boja se promeni u plavu.

Funkcije dugmadi

Manipulacija	Opis
Dugme "Start/Stop"	
Držite pritisnuto	Uključivanje odnosno isključivanje svoj uređaja
Pritisnite jednom	Pokretanje odnosno pauziranje čišćenja
Dugme "Baza"	
Pritisnite jednom	Povratak u bazu za punjenje

Priprema za korišćenje (slika **C**)

1. Otvorite pakovanje i izvadite uređaj i dodatnu opremu.
2. Uklonite sav materijal za pakovanje, zaštitnu foliju i čepove sa bočnih strana usisivača (slika **C-1**).
3. Pričvrstite bočnu četku (slika **C-2**).

4. Stavite bazu za punjenje na ravnu, stabilnu, horizontalnu površinu kao što je prikazano na slici **C-3** i priključite bazu na električnu mrežu: utaknite konektor kabla za napajanje u priključak na bazi, a utikač u utičnicu.
5. Postavite usisivač na bazu za punjenje tako što ćete spojiti priključke za punjenje na usisivaču sa priključcima na bazi (slika **C-4**): LED indikator će treptati belo i punjenje će početi. Kada se punjenje završi, indikator će ostati bele boje.
   Napomena. Prvo punjenje traje do 6,5 sati.

Ručno upravljanje

PAŽNJA! Pre upotrebe usisivača, uklonite sa poda sve opasne predmete (v. "Ograničenja i upozorenja"), kablovi za napajanje, dragocenosti.

Pritisnite i držite dugme "Start/Stop" 3 sekunde da biste uključili uređaj. Usisivač će preći u režim pripravnosti. Izaberite vrstu čišćenja:

Suvo čišćenje. Da biste započeli čišćenje, jednom pritisnite dugme "Start/Stop".

Suvo i mokro čišćenje. Da biste započeli suvo i mokro čišćenje, sledite ove korake:

1. Uklonite 2-u-1 kontejner iz tela usisivača (slike **D-1**).
2. Napunite rezervoar za vodu prečišćenom vodom do najmanje 2/3 zapremine (slike **D-2**).
3. Pričvrstite platneni jastučić na modul. Pričvrstite modul sa jastučićem na kontejner (slika **D-3**).
4. Vratite kontejner u telo usisivača (slika **D-4**).
5. Započnite čišćenje jednom pritiskom na dugme "Start/Stop".
   Napomena. Čišćenje možete prekinuti ponovnim pritiskom na dugme "Start/Stop". Ako se 10 minuta ne izvrši nijedna operacija, usisivač prelazi u režim spavanja i svi indikatori se gase. Da biste nastavili sa čišćenjem, ponovo pritisnite dugme "Start/Stop".
   Napomena. Usisivač se automatski vraća na bazu za punjenje po završetku čišćenja ili kada se baterija isprazni. Nakon punjenja, usisivač nastavlja sa čišćenjem sa mesta gde ga je prekinuo.

Povezivanje uređaja sa aplikacijom

Napomena. Kada povezujete svoj uređaj sa aplikacijom, preporučuje se da budete što bliže usisivaču i, ako je moguće, Wi-Fi ruteru.

1. Priključite bazu za punjenje na električnu mrežu.
2. Postavite usisivač na bazu za punjenje tako što ćete spojiti priključke na usisivaču sa priključcima na bazi (slika **C-4**).
3. Povežite svoj pametni telefon na Wi-Fi mrežu (2,4 GHz).
4. Preuzmite AENO mobilnu aplikaciju sa Google Play-a ili App Store-a i registrujte novi nalog ili se prijavite na postojeći korisnički nalog.
5. Na glavnom ekranu aplikacije dodirnite "Dodaj uređaj". Ako imate uređaje koji su već povezani sa aplikacijom, kliknite na "+" u gornjem desnom uglu i izaberite "Dodaj uređaj".
   Napomena. Ako se prikaže sistemski zahtev da omogućite neku funkciju na vašem pametnom telefonu, pratite upute navedene tamo.
6. U prozoru koji se otvori izaberite kategoriju "Usisivač".
7. Unesite ime i lozinku svoje Wi-Fi mreže ako se ne prikažu automatski. Kliknite na "Dalje".
8. Pritisnite i držite dugme "Base" na usisivaču dok LED indikator ne počne da treperi plavo.
9. U aplikaciji označite polje pored "Potvrdi" i kliknite na "Dalje".
10. Povežite svoj pametni telefon na pristupnu tačku Wi-Fi pod nazivom "Smart Life – XXXX". Vratite se na aplikaciju i kliknite na "Poveži".
11. Sačekajte da se prikaže ekran za automatsku pretragu i poruka "Uspešno dodani uređaji: 1". Kliknite na "Gotovo".
    Napomena. Ako veza sa aplikacijom ne uspe, proverite podešavanja svog Wi-Fi rutera na **aeno.com/router-help** i pokušajte ponovo da se povežete.
    Za daljinsko upravljanje uređajem preko aplikacije, kao i glasovne asistente, pogledajte kompletan korisnički priručnik na **aeno.com/documents**.

Čišćenje i održavanje (slika **E**)

PAŽNJA! Ne dozvolite da valjkasta četka ili HEPA filter dođu u kontakt sa vodom.

1. Pre čišćenja, isključite uređaj iz električne mreže.
2. Uklonite 2-u-1 kontejner iz tela usisivača (slika **E-1**).
3. Izlijte preostalu tečnost iz rezervoara za vodu (slika **E-2**).
4. Ispraznite sadržaj posude za prašinu u kantu za otpatke (slika **E-3**).
5. Uklonite ostatke iz HEPA filtera i predfiltera suvom četkom ili krpom (slika **E-4**).

6. Skinite bočnu četku i platneni jastučić sa usisivača i isperite toplom vodom (slika **E-5**).
7. Uklonite dlake i ostatke sa valjkaste četke pomoću četke za održavanje usisivača (uključeno) (slika **E-6**).

Sušite očišćene i isprane delove što dalje od grejnih uređaja. Pre ponovnog postavljanja, uverite se da su svi delovi komponenti, kao i nastavaci i četke, potpuno suvi.

Rešavanje problema

- **Usisivač se ne puni.** Mogući razlozi: utičnica je neispravna; baza za punjenje nije priključena na električnu mrežu; priključci na bazi i/ili usisivaču su prljavi. Rešenje: proverite ispravnost utičnice povezivanjem na nju drugog uređaja, ako je potrebno, priključite kabl za napajanje u ispravnu utičnicu; proverite povezivanje kabla za napajanje na bazu i električnu mrežu; obrišite priključke suvom mekom krpom.
- **Usisivač se vraća u bazu mada je čišćenje još nije završeno.** Mogući uzrok: napunjenost baterije je manja od 20 %. Rešenje: napunite usisivač.
- **Snaga usisavanja je smanjena**. Mogući razlozi: posuda za prašinu je puna; valjkasta četka je začepljena. Rešenje: očistite posudu za prašinu i/ili valjkastu četku.

PAŽNJA! Ako nijedna od navedenih opcija ne pomogne u rešavanju problema, kontaktirajte svog dobavljača ili ovlašćeni servisni centar. Ne rastavljajte uređaj niti ne pokušavajte da ga sami popravite.

ASBISC zadržava pravo da modifikuje uređaj i da unosi izmene i dopune u ovaj dokument bez prethodnnajave za korisnike. **Ovaj uređaj je u skladu sa važećim bezbednosnim zahtevima.** Datum proizvodnje v. na pakovanju.

Garantni rok i upotrebni rok je 2 godine od datuma prodaje proizvoda u maloprodaji. Podaci o proizvođaču: ASBISC Enterprises PLC, Iapetou, 1, Agios Athanasios, 4101, Limassol, Cyprus (Kipar). Tel.: +48732080077, e-pošta: info@asbis.com, asbis.com. Proizvedeno u Kini. Sve robne marke i trgovačka imena pomenuta ovde vlasništvo su njihovih vlasnika.

Aktuelne informacije i detaljan opis uređaja, kao i uputstva za povezivanje, sertifikati, informacije o društvima koja primaju reklamacije u vezi kvaliteta i pružaju garancije, dostupne su za preuzimanje na **aeno.com/documents**.

POJEDNOSTAVLJENA IZJAVA O USKLAĐENOSTI. Ovim ASBISC izjavljuje da je uređaj u skladu sa Direktivom 2014/53/EU. Kompletan tekst EU Izjave o usklađenosti može se naći na sledećoj veb stranici: **aeno.com/userfiles/files/Certificates/CE/RC7S-RC8S.pdf**.

RoHS direktiva. Uređaj je usaglašen sa zahtevima Direktive RoHS 2011/65/EU o ograničenju opasnih supstanci, uključujući zahteve Direktive RoHS 2015/863/EU.

UKR Робот-пилосос **AENO™** є побутовим пристроєм, призначеним для автоматичного прибирання приміщень.

Моделі: ARC0007S (чорний), **ARC0008S** (білий).

Технічні характеристики

Робот-пилосос. Параметри на вході: 19 В (DC); 1,0 А; 19,0 Вт (макс.). Акумулятор: літій-іонний незнімний; 14,4 В; 5200 мА·год. Номінальна потужність: 60,0 Вт. Частота Wi-Fi: 2,4 ГГц. Потужність випромінювання: +13 дБм / 19,95 мВт. Час заряджання: до 5,5 год. Час роботи після повного заряджання: до 240 хв. Функціональні особливості: 4 режими всмоктування (до 4 кПа), 3 рівні подачі води. Площа прибирання: ≤ 300 м^2. Тип прибирання: сухе, вологе. Контейнер 2 в 1: 300 мл (бак для пилу), 300 мл (резервуар для води). Максимальна висота перешкоди, що долається: 20 мм. Рівень шуму (на відстані 1 м): ≤ 68 дБ. HEPA-фільтр: клас H12; термін корисного використання – до 150 годин роботи. Управління: ручне, віддалене (застосунок AENO, голосові помічники). Розмір (діаметр × висота): 350×98 мм. Матеріал корпусу: АБС-пластик, скло. Умови експлуатації: температура 0...+45 °C, відносна вологість ≤ 90 % (без утворення конденсату). Умови зберігання: температура 0...+70 °C, відносна вологість ≤ 90 % (без утворення конденсату).

База для зарядки. Параметри на вході: 100–240 В (AC); 50/60 Гц; 1,0 А. Параметри на виході: 19 В (DC); 1,0 А; 19,0 Вт (макс.). Довжина кабелю живлення: 1,2 м. Тип штепселя: C.

Комплект постачання (мал. **A**)

A-1 – робот-пилосос, A-2 – база для зарядки, A-3 – контейнер 2 в 1, A-4 – модуль для тканинної накладки, A-5 – тканинна накладка (2 шт.), A-6 – бічна щітка (2 шт.), A-7 – роликова щітка, A-8 – HEPA-фільтр (2 шт.),

Якщо у вас виникли питання або труднощі під час використання пристрою AENO, будь ласка, зв'яжіться зі службою підтримки ел. поштою **support@aeno.com** або в онлайн-чаті на сайті **aeno.com/service-and-warranty**. Фахівці допоможуть вам розібратися, і вам не потрібно витрачати час та зусилля на відвідування магазину.

А-9 – фільтр попереднього очищення, А-10 – кабель живлення, А-11 – щітка для догляду за пилососом, короткий посібник користувача.

Елементи пристрою та комплектуючі (мал. **В**)

В-1 – кнопка «База», В-2 – кнопка «Старт/Стоп», В-3 – світлодіодний індикатор, В-4 – зарядні контакти бази, В-5 – зарядні контакти робота-пилососа, В-6 – бічна щітка.

Обмеження та попередження

УВАГА! Пилосос не призначений для збирання пилу та сміття, що утворюються під час будівельних робіт. Перед початком експлуатації пристрою видаліть з підлоги всі небезпечні предмети, легкозаймисті, вибухонебезпечні, отруйні та/або летючі речовини, матеріали, що димлять та/або горять, гострі предмети, рідини.

УВАГА! Темні зони підлогового покриття можуть не відбивати інфрачервоні промені світла, які спрямовують датчики перепаду висоти, і пилосос сприйматиме їх як перешкоду.

УВАГА! При заповненні резервуару для води використовуйте лише очищену воду. Не додавайте до резервуару ароматизатори, миючі засоби, спирти, гарячу воду.

Перед використанням пристрою уважно ознайомтеся з цим документом. Пристрій не призначений для використання дітьми до 14 років або особами з обмеженими фізичними, психічними або розумовими здібностями за відсутності у них достатнього досвіду або знань з експлуатації пристрою, і якщо вони не знаходяться під контролем особи, відповідальної за їхню безпеку. Забороняється використовувати пристрій поза приміщеннями. Пристрій призначений лише для використання у побутових умовах, на сухих поверхнях. Працюйте з пристроєм лише сухими руками. Перед заряджанням пилососа переконайтеся, що номінальна напруга та частота, зазначені в технічних характеристиках, відповідають параметрам електромережі. Слідкуйте, щоб кабель живлення не перекручувався, не перегинався, не був чимось притиснутий, не контактував з гарячими предметами та джерелами тепла. Для заміни пошкодженого шнура, щоб уникнути небезпечних ситуацій, зверніться до виробника, в авторизований сервісний центр або до спеціаліста з відповідною кваліфікацією. Для заряджання пристрою

використовуйте лише зарядний кабель, що входить до комплекту постачання. Не розміщуйте пристрій у місцях, з яких він може впасти. Не ставте та не кладіть нічого на пилосос. Не використовуйте пошкоджений пристрій, що побував у воді. Не розбирайте та не ремонтуйте пристрій самостійно. Ремонт повинен виконуватись кваліфікованим спеціалістом авторизованого сервісного центру. Використовуйте лише оригінальні та рекомендовані виробником аксесуари, витратні матеріали та/або запасні частини. Не залишайте увімкнений пристрій без нагляду. Не допускайте домашніх тварин до працюючого пристрою. Забороняється проводити вологе прибирання на килимових покриттях. Для роботи за розкладом пилосос повинен бути постійно увімкнений та заряджений. **Перемикання режимів всмоктування і рівнів подачі води доступне тільки в разі віддаленого управління.** Очищайте бак для пилу після кожного використання пилососа. Не використовуйте для очищення пристрою та комплектуючих хімічні та агресивні миючі засоби, абразивні пасти, засоби, що містять кислоти та розчинники, а також металеві губки. Уникайте глибокого розряду акумулятора. У разі тривалої перерви в експлуатації пристрою заряджайте акумулятор не рідше 1 разу на 2–3 місяці. Не дозволяйте дітям використовувати пристрій та/або грати з ним. Детальний опис пристрою, його режимів і функцій можна знайти в повному керівництві з експлуатації, доступному для скачування на вебсторінці **aeno.com/documents**.

Стани світлодіодного індикатора

Колір	Стан	Опис
Білий *	Блимає	Пристрій заряджається
	Горить	Пристрій повністю зарядився або почалося прибирання
Блакитний	Блимає повільно	Очікування активації пристрою в програмі
	Блимає швидко	Запущено процес активації пристрою в застосунку

Колір	Стан	Опис
	Горить	Завершено процес активації пристрою в застосунку
Фіолетовий	Блимає	Пристрій повертається на базу для заряджання
	Горить	Пристрій розряджений
Червоний	Блимає	Помилка пристрою. Зверніться до повного посібника користувача на веб-сторінці aeno.com/documents або до авторизованого сервісного центру
Індикатор не світиться		Пристрій перебуває в сплячому режимі або вимкнений

* Колір зміниться на блакитний, якщо підключено до мережі Wi-Fi.

Функції кнопок

Дія	Опис
Кнопка «Старт/Стоп»	
Натиснути та утримувати	Увімкнення або вимкнення пристрою
Натиснути одноразово	Запуск або припинення прибирання
Кнопка «База»	
Натиснути одноразово	Повернення на базу для заряджання

Підготовка до експлуатації (мал. **C**)

1. Відкрийте упаковку та вийміть пристрій та комплектуючі.
2. Видаліть усі пакувальні матеріали, захисну плівку та заглушки з боків пилососа (мал. **C-1**).
3. Закріпіть бічну щітку (мал. **C-2**).
4. Встановіть базу для зарядки на рівній стійкій горизонтальній поверхні, як показано на мал. **C-3**, і підключіть базу до електромережі: вставте штекер кабелю живлення в роз'єм на базі, а штепсель – у розетку.
5. Встановіть пилосос на базу для заряджання, з'єднавши зарядні контакти на пилососі з контактами на базі (мал. **C-4**): світлодіодний індикатор заблимає білим, почнеться заряджання. Після завершення заряджання індикатор горітиме білим безперервно.
   Примітка. Перша зарядка займає до 6,5 години.

Ручне управління

УВАГА! Перед використанням пилососа видаліть з підлоги всі небезпечні предмети (див. «Обмеження та попередження»), кабелі живлення, цінні речі. Натисніть і утримуйте кнопку «Старт/Стоп» протягом 3 секунд, щоб увімкнути пристрій. Пилосос перейде у режим очікування. Виберіть тип прибирання:

Сухе прибирання. Для запуску прибирання натисніть одноразово кнопку «Старт/Стоп».

Сухе та вологе прибирання. Для запуску сухого та вологого прибирання виконайте наступні кроки:

1. Вийміть контейнер 2 в 1 з корпусу пилососа (мал. **D-1**).
2. У резервуар для води залийте очищену воду не менше ніж на 2/3 від його об'єму (мал. **D-2**).
3. Прикріпіть тканинну накладку до модуля. Закріпіть модуль із накладкою на контейнері (мал. **D-3**).
4. Вставте контейнер назад у корпус пилососа (мал. **D-4**).
5. Почніть прибирання, натиснувши одноразово кнопку «Старт/Стоп».

   Примітка. Перервати прибирання можна, повторно натиснувши кнопку «Старт/Стоп». Якщо протягом 10 хвилин не виконується жодних дій, пилосос переходить у сплячий режим, усі індикатори гаснуть. Для відновлення прибирання натисніть знову кнопку «Старт/Стоп».

   Примітка. Пилосос автоматично повертається на базу для заряджання після прибирання, а також при низькому заряді акумулятора. Після зарядки пилосос відновлює прибирання з того місця, де його було перервано.

Підключення пристрою до застосунку

Примітка. Під час під'єднання пристрою до застосунку рекомендується перебувати якомога ближче до пилососа і, за можливості, до маршрутизатора Wi-Fi.

1. Підключіть базу для заряджання до електромережі.
2. Встановіть пилосос на базу для заряджання, з'єднавши контакти на пилососі з контактами на базі (мал. **C-4**).
3. Підключіть смартфон до мережі Wi-Fi (2,4 ГГц).
4. Завантажте мобільний застосунок AENO в Google Play або App Store і зареєструйте новий акаунт або увійдіть у свій акаунт користувача.

5. На головному екрані застосунку натисніть «Додати пристрій». За наявності вже підключених до застосунку пристроїв натисніть «+» у верхньому правому куті та виберіть «Додати пристрій».
   Примітка. При появі системних запитів про включення будь-яких функцій на смартфоні дотримуйтесь вказаних у них рекомендацій.
6. У вікні, що відкрилося, оберіть категорію «Пилосос».
7. Введіть назву та пароль мережі Wi-Fi, якщо вони не відображаються автоматично. Натисніть «Далі».
8. Натисніть і утримуйте кнопку «База» на пилососі доти, доки світлодіодний індикатор не почне блимати блакитним.
9. У застосунку встановіть галочку навпроти «Підтвердити» та натисніть «Далі».
10. Підключіть смартфон до точки доступу Wi-Fi під назвою «Smart Life – XXXX». Поверніться до застосунку та натисніть «Підключити».
11. Дочекайтеся появи екрана «Автоматичний пошук» та повідомлення «Успішно додано пристроїв: 1». Натисніть «Готово».
    Примітка. Якщо підключення до застосунку не вдалося виконати, перевірте налаштування Wi-Fi-маршрутизатора за посиланням **aeno.com/router-help** і повторіть підключення.
    Віддалене управління пристроєм через застосунок, а також голосові помічники див. у повному керівництві з експлуатації на вебсторінці **aeno.com/documents**.

Очищення та догляд (мал. **E**)

УВАГА! Не допускайте контакту роликової щітки та HEPA-фільтра з водою.

1. Перед проведенням очищення відключіть пристрій від електромережі.
2. Вийміть контейнер 2 в 1 з корпусу пилососа (мал. **E-1**).
3. Вилийте залишки рідини з резервуара для води (мал. **E-2**).
4. Витрусіть вміст бака для пилу в сміттєвий кошик (мал. **E-3**).
5. Видаліть із HEPA-фільтра та фільтра попереднього очищення сміття за допомогою сухої щітки або серветки (мал. **E-4**).
6. Зніміть із пилососа бічну щітку і тканинну накладку та промийте теплою водою (мал. **E-5**).
7. Видаліть з роликової щітки волосся і сміття за допомогою щітки для догляду за пилососом (входить до комплекту) (мал. **E-6**).

Просушіть комплектуючі пристрої далеко від опалювальних приладів. Перед повторною установкою переконайтеся, що всі деталі комплектуючих, а також насадки та щітки повністю висохли.

Усунення можливих несправностей

- **Пилосос не заряджається.** Можливі причини: розетка несправна; база для заряджання не під'єднана до електромережі; контакти на базі та/або пилососі забруднені. Рішення: перевірте справність розетки, підключивши до неї інший пристрій, за потреби підключіть кабель живлення до розетки; перевірте під'єднання кабелю живлення до бази та електромережі; протріть контакти сухою м'якою тканиною.
- **Пилосос повертається на базу до закінчення прибирання.** Можлива причина: заряд акумулятора менше 20 %. Рішення: зарядіть пилосос.
- **Сила всмоктування знизилася**. Можливі причини: бак для пилу заповнений; роликова щітка засмічена. Рішення: очистіть бак для пилу і/або роликову щітку.

УВАГА! Якщо жоден із запропонованих способів не допоміг розв'язати проблему, зверніться до постачальника або до авторизованого сервісного центру. Не розбирайте пристрій і не намагайтеся відремонтувати його самостійно.

Компанія ASBISC залишає за собою право модифікувати пристрій та вносити зміни та доповнення до цього документу без попереднього повідомлення користувачів. **Цей пристрій відповідає застосовним вимогам безпеки.** Дату виробництва див. на упаковці.
Гарантійний термін та термін служби – 2 роки з дати продажу виробу в роздрібній мережі.
Відомості про виробника: ASBISC Enterprises PLC, Iapetou, 1, Agios Athanasios, 4101, Limassol, Cyprus (Кіпр). Тел.: +48732080077, e-mail: info@asbis.com, asbis.com. Вироблено в Китаї. Всі торгові марки та торгові марки, згадані тут, є власністю їх відповідних власників.
Актуальні відомості та докладний опис пристрою, а також інструкція з підключення, сертифікати, відомості про компанії, які приймають претензії щодо якості та гарантії, доступні для завантаження на **aeno.com/documents**.
СПРОЩЕНА ДЕКЛАРАЦІЯ ВІДПОВІДНОСТІ. Цим ASBISC заявляє, що пристрій відповідає Директиві 2014/53/EU. З повним текстом Декларації відповідності ЄС можна ознайомитися за наступною веб-адресою: **aeno.com/userfiles/files/Certificates/CE/RC7S-RC8S.pdf**.
Директива RoHS. Пристрій відповідає вимогам Директиви RoHS 2011/65/EU щодо обмеження вмісту шкідливих речовин, включаючи вимоги Директиви RoHS 2015/863/EU.

UZB Robot changyutgich **AENO™** bino ichlarini avtomatik tozalash uchun mo'ljallangan maishiy qurilma.

Modellar: ARC0007S (qora rangli), **ARC0008S** (oq rangli)**.**

Texnik xususiyatlari

Robot-changyutgich. Kirishdagi parametrlari: 19 V (DC); 1,0 A; 19,0 Vt (maks.). Akkumulyator: litiy ionli yechib olinmaydigan; 14,4 V; 5200 mA/soat. Nominal quvvat: 60,0 Vt. Wi-Fi chastotasi: 2,4 GGs. Nurlanish quvvati: +13 dBm / 19,95 mVt. Quvvatlash vaqti: 5,5 soatgacha. To'liq quvvatlangandan keyin ish vaqti: 240 daqiqagacha. Funksional xususiyatlar: 4 ta so'rish rejimi (4 kPa gacha), 3 ta suv uzatish darajasi. Tozalash maydoni: ≤ 300 m^2. Tozalash turi: quruq, nam. 2 tada 1 konteyneri: 300 ml (chang qopi), 300 ml (suv idishi). Yengib o'tiladigan to'siqning maksimal balandligi: 20 mm. Shovqin darajasi (1 m masofada): ≤ 68 dB. HEPA filtri: H12 sinfi; foydali qo'llanish muddati – 150 ish soati. Boshqaruv: qo'lda, masofadan turib (AENO ilovasi, ovozli yordamchilar). O'lchami (diametri × balandligi): 350×98 mm. Korpus materiali: ABS plastmassa, shisha. Ishlatish shartlari: harorat 0...+45 °C, nisbiy namlik ≤ 90 % (kondensat hosil qilishsiz). Saqlash shartlari: harorat 0...+70 °C, nisbiy namlik ≤ 90 % (kondensat hosil qilishsiz).

Quvvatlash bazasi. Kirishdagi parametrlari: 100–240 V (AC); 50/60 Gs; 1,0 A. Chiqishdagi parametrlar: 19 V (DC); 1,0 A; 19,0 Vt (maks.). Elektr kabelining uzunligi: 1,2 m. Vilka turi: C

Yetkazib berish to'plami (**A**-rasm)

A-1 – robot changyutgich, A-2 – quvvatlash bazasi, A-3 – 2 tada 1 konteyner, A-4 – matoli qoplama uchun modul, A-5 – matoli qoplama (2 dona), A-6 – yon cho'tka (2 dona), A-7 – rolikli cho'tka, A-8 – HEPA filtr (2 dona), A-9 – oldindan tozalash filtri, A-10 – ta'minot kabeli, A-11 – changyutgichni parvarish qilish uchun cho'tka, qisqacha foydalanuvchi qo'llanmasi.

Agar sizda AENO qurilmasidan foydalanish bo'yicha savollar yoki qiyinchiliklar yuzaga kelgan bo'lsa, **support@aeno.com** elektron pochta manzili orqali qo'llab-quvvatlash xizmatiga yoki **aeno.com/service-and-warranty** veb-saytdagi onlayn chatga murojaat qiling Mutaxassislar muammoni hal qilishga yordam beradi va sizning do'konga borish uchun vaqt va kuch sarflashingiz shart emas.

Qurilma elementlari va komponentlari (**B**-rasm)
B-1 – "Baza" tugmasi, B-2 – "Start/Stop" tugmasi, B-3 – yorug'lik didoli indikator, B-4 – bazaning quvvatlash kontaktlari, B-5 – robot changyutgichning quvvatlash kontaktlari, B-6 – yon cho'tka.

Cheklovlar va ogohlantirishlar

DIQQAT! Changyutgich qurilish ishlari davomida hosil bo'ladigan chang va axlatlarni yig'ish uchun mo'ljallanmagan. Qurilmani ishlatishdan oldin barcha xavfli predmetlarni, tez yonuvchan, portlovchi, zaharlovchi va/yoki uchuvchi moddalarni, tutovchi va/yoki yonuvchi materiallarni, o'tkir predmetlarni va suyuqliklarni poldan olib tashlang.

DIQQAT! Polning qoramtir qoplamalari balandlik darajalari farqi datchiklari tomonidan yo'naltirilgan infraqizil yorug'lik nurlarini aks ettirmasligi mumkin va changyutgich tomonidan to'siq sifatida qabul qilinadi.

DIQQAT! Suv idishini to'ldirishda faqat tozalangan suvdan foydalaning. Idishga xushbo'y hidlar, yuvish vositalari, spirtlar yoki issiq suv quymang.

Qurilmani ishlatishdan oldin ushbu hujjatni diqqat bilan o'qib chiqing. Qurilma 14 yoshgacha bo'lgan bolalar yoki jismoniy, psixik yoki aqliy imkoniyatlari cheklangan shaxslar tomonidan, agar ularda qurilmadan foydalanish bo'yicha yetarli tajriba va bilim yo'q bo'lsa va agar ularning xavfsizligi uchun mas'ul shaxs tomonidan nazorat qilinmayotgan bo'lsa, foydalanishi uchun mo'ljallanmagan. Qurilmani ochiq havoda ishlatish ta'qiqlanadi. Qurilma faqat quruq yuzalarda maishiy sharoitda foydalanish uchun mo'ljallangan. Qurilmani faqat quruq qo'llar bilan ishlating. Changyutgichni quvvatlashdan oldin, texnik xarakteristikalarda ko'rsatilgan nominal kuchlanish va chastota elektr tarmog'i parametrlariga mos kelishiga ishonch hosil qiling. Ta'minot kabeli buralmaganiga, egilmaganligiga, biror narsa bilan bosilganiga, issiq predmetlar va issiqlik manbalari bilan tutashmaganligiga ishonch hosil qiling. Shikastlangan shnurni almashtirish uchun xavfli vaziyatlarni oldini olish uchun ishlab chiqaruvchiga, vakolatli xizmat ko'rsatish markaziga yoki tegishli malakaga ega mutaxassisga murojaat qiling. Qurilmangizni zaryad qilish uchun faqat yetkazib berish to'plamiga kiritilgan quvvatlovchi kabelidan foydalaning. Qurilmani tushishi mumkin bo'lgan joylarga qo'ymang. Changyutgichga hech narsa qo'ymang. Suvga tushgan yoki shikastlangan

qurilmadan foydalanmang. Qurilmani qismlarga ajratmang yoki o'zingiz ta'mirlamang. Ta'mirlash vakolatli xizmat ko'rsatish markazining malakali mutaxassisi tomonidan amalga oshirilishi kerak. Faqat original va tavsiya etilgan aksessuarlar, sarf materiallari va/yoki zaxira qismlarini ishlating. Yoqilgan qurilmani qarovsiz qoldirmang. Uy hayvonlarini ishlayotgan qurilmadan uzoqroq tuting. Gilamli qoplamalarda nam holda tozalash ta'qiqlanadi. Jadvalga muvofiq ishlash uchun changyutgich doimiy ravishda yoqilgan va quvvatlangan bo'lishi kerak. **So'rish rejimlari va suvni uzatish darajalarini almashlab ulash faqat masofadan boshqarishda mavjud.** Changyutgichdan har safar foydalanishdan keyin chang qopini tozalang. Qurilmani va butlovchi qismlarini tozalash uchun kimyoviy va agressiv yuvish vositalari, abraziv pastalar, kislotalar va erituvchilarni o'z ichiga olgan vositalarni va metall gubkalarni ishlatmang. Akkumulyatorning chuqur quvvatsizlanishidan saqlaning. Qurilma uzoq vaqt ishlatilmasa, akkumulyatorni kamida 2–3 oyda bir marta quvvatlang. Bolalarga qurilmadan foydalanishiga va/yoki u bilan oʻynashiga yoʻl qoʻymang. Qurilma, uning rejimlari va funksiyalarining batafsil tavsifi bilan **aeno.com/documents** veb-saytida yuklab olish mumkin bo'lgan to'liq foydalanuvchi qo'llanmasidan topish mumkin.

Yorug'li diodli indikator holati

Rangi	Holati	Tavsif
Oq *	Miltillayapti	Qurilma quvatlanmoqda
	Yonyapti	Qurilma to'liq quvvatlangan yoki tozalash boshlandi
Moviy	Sekin miltillayapti	Ilovada qurilmani faollashtirish kutilmoqda
	Tez miltillayapti	Qurilmani ilovada faollashtirish jarayoni ishga tushirildi
	Yonyapti	Qurilmani ilovada faollashtirish jarayoni yakunlandi
Binafsharang	Miltillayapti	Qurilma bazaga quvvatlash uchun qaytmoqda
	Yonyapti	Qurilma quvvatsizlangan

Rangi	Holati	Tavsif
Qizil	Miltillayapti	Qurilma xatosi. Aeno.com/documents veb-sahifadagi foydalanish bo'yicha to'liq qo'llanmaga yoki vakolatli xizmat ko'rsatish markaziga murojaat qiling
Indikator yonmayapti		Qurilma uyqu rejimida yoki o'chirilgan

* Wi-Fi tarmog'iga ulanganda rang ko'k rangga o'zgaradi.

Tugmalarning funksiyalari

Harakat	Tavsif
"Start/Stop" tugmasi	
Bosish va ushlab turish	Qurilmani yoqish yoki oʻchirish
Bir marta bosish	Tozalashni boshlash yoki to'xtatib turish
"Baza" tugmasi	
Bir marta bosish	Quvvatlash uchun bazaga qaytish

Ishlatish uchun tayyorlash (**C**-rasm)

1. Qadoqni oching va qurilma hamda butlovchi qismlarni chiqarib oling.
2. Changyutgichning yon tomonlaridagi barcha qadoqlash materiallari, himoya plyonkasi va tiqinlarni olib tashlang (**C-1**-rasm).
3. Yon cho'tkani mahkamlang (**C-2**-rasm).
4. Quvvatlash bazasini **C-3**-rasmda ko'rsatilganidek, tekis barqaror gorizontal yuzaga o'rnating, va bazani elektr tarmog'iga ulang: ta'minot kabeli shtekerini bazadagi ulagichga, vilkani esa rozetkaga ulang.
5. Changyutgichdagi quvvatlash kontaktlarini bazadagi kontaktlarga ulab, changyutgichni quvvatlash bazasiga o'rnating (**C-4**-rasm): yoruglik diodli indikator oq rangda miltillaydi, quvvatlash boshlanadi. Quvvatlash tugagach, indikator oq rangda uzluksiz yonadi.

   Eslatma. Birinchi quvvatlash 6,5 soatgacha davom etadi.

Q'olda boshqarish

DIQQAT! Changyutgichni ishlatishdan oldin poldan barcha xavfli narsalarni olib tashlang ("Cheklovlar va ogohlantirishlar"), elektr manbai kabeli, qimmatbaho narsalar.

Qurilmani yoqish uchun "Start/Stop" tugmasini 3 soniya bosib turing. Changyutgich kutish rejimiga o'tadi. Tozalash turini tanlang:

Quruq tozalash. Tozalashni boshlash uchun “Start/Stop” tugmasini bir marta bosing.

Quruq va nam tozalash. Quruq va nam tozalashni ishga tushirish uchun quyidagi amallarni bajaring:

1. 2 tada 1 ta konteynerni changyutgich korpusidan chiqarib oling (**D-1**-rasm).
2. Suv idishini hajmining kamida 2/3 qismigacha tozalangan suv quying (**D-2**-rasm).
3. Matoli qoplamani modulga birlashtiring. Qoplamali modulni konteynerga mahkamlang (**D-3**-rasm).
4. Konteynerni qaytarib changyutgich korpusiga joylashtiring (**D-4**-rasm).
5. "Start/Stop" tugmasini bir marta bosib tozalashni boshlang.
   Eslatma. “Start/Stop" tugmasini takroran bosish orqali tozalashni to'xtatish mumkin. Agar 10 daqiqa davomida hech qanday harakat bajarilmasa, changyutgich uyqu rejimiga o'tadi va barcha indikatorlar o'chadi. Tozalashni qaytadan boshlash uchun "Start/Stop" tugmasini bosing.
   Eslatma. Tozalash tugagandan so'ng yoki akkumulyator quvvati kam bo'lsa, changyutgich avtomatik ravishda quvvatlash bazasiga qaytadi. Quvvatlangandan so'ng, changyutgich to'xtatilgan joydan tozalashni davom ettiradi.

Qurilmani ilovaga ulash

Eslatma. Qurilmani ilovaga ulashda changyutgichga va iloji bo'lsa, Wi-Fi routerga iloji boricha yaqinroq bo'lish tavsiya etiladi.

1. Quvvatlash bazasini elektr tarmog'iga ulang.
2. Changyutgichdagi kontaktlarini bazadagi kontaktlarga ulab, changyutgichni quvvatlash bazasiga o'rnating (**C-4**-rasm).
3. Smartfoningizni Wi-Fi (2,4 GGs) tarmog'iga ulang.
4. Google Play yoki App Storeda AENO mobil ilovasini yuklab oling va yangi akkauntni ro'yxatdan o'tkazing yoki o'z foydalanuvchi akkauntingizga kiring.
5. Ilovaning asosiy ekranida "Qurilma qo‘shish"ni bosing. Ilovaga allaqachon ulangan qurilmalar bo'lsa, yuqori o'ng burchakdagi "+" belgisini bosing va "Qurilma qo'shish"-ni tanlang.
   Eslatma. Agar tizim sizga smartfoningizda biron bir funksiyani yoqishni taklif qilsa, ularda ko'rsatilgan tavsiyalarga amal qiling.

6. Ochilgan oynada "Changyutgich" toifasini tanlang.
7. Agar sizning Wi-Fi tarmoqlaringiz avtomatik ravishda ko'rinmasa, Wi-Fi tarmog'ingiz nomi va parolini kiriting. "Keyingi" ni bosing.
8. Yoruglik diodli indikator ko'k rangda miltillay boshlaguncha changyutgichdagi "Baza" tugmasini bosib ushlab turing.
9. Ilovada "Tasdiqlash" yonidagi katakchani belgilang va "Keyingi" tugmasini bosing.
10. Smartfoningizni "Smart Life – XXXX" nomli Wi-Fi ulanish nuqtasiga ulang. Ilovaga qayting va "Ulanish" tugmasini bosing.
11. "Avtomatik qidiruv" ekrani va "1 ta qurilma muvaffaqiyatli qo'shildi" xabari paydo bo'lgungacha kuting. "Tayyor"ni bosing.

    Eslatma. Agar ilovaga ulanib bo'lmagan bo'lsa, **aeno.com/router-help** havolasi orqali Wi-Fi router sozlamalarini tekshiring va qaytadan ulanishga urinib ko'ring.

    Ilova orqali qurilmani, shuningdek ovozli yordamchini masofadan boshqarish uchun **aeno.com/documents** veb-manzilidagi to‘liq foydalanuvchi qo‘llanmasiga qarang.

Tozalash va parvarishlash (**E**-rasm)

DIQQAT! Rolikli cho'tka va HEPA filtrining suv bilan aloqa qilishiga yo'l qo'ymang.

1. Tozalashdan oldin qurilmani elektr tarmog'idan uzing.
2. 2 tada 1 ta konteynerni changyutgich korpusidan chiqarib oling (**E-1**-rasm).
3. Suv idishidan qolgan suyuqlikni to'kib tashlang (**E-2**-rasm).
4. Chang qopidagi axlatni axlat qutisiga bo'shating (**E-3**-rasm).
5. HEPA filtridan va dastlabki tozalash filtridan axlatni quruq cho'tka yoki salfetka yordamida tozalang (**E-4**-rasm).
6. Changyutgichdan yon cho'tka va matoli qoplamani yechib oling va iliq suv bilan yuving (**E-5**-rasm).
7. Rolikli cho'tkadagi sochlar va axlatni changyutgichni parvarishlash cho'tkasi (yetkazib berish to'plamiga kiritilgan) yordamida tozalang (**E-6**-rasm).

Qismlarni isitish moslamalaridan uzoqroqda quriting. Takroran o'rnatishdan oldin, butlovchi qismlarning barcha detallari, shuningdek, nasadkalar va cho'tkalar to'liq quriganligiga ishonch hosil qiling.

Mumkin bo'lgan nosozliklarni bartaraf etish

- **Changyutgich quvvatlanmayapti.** Ehtimoliy sabablar: rozetka nosoz; quvvatlash bazasi elektr tarmog'iga ulanmagan; bazadagi va/yoki changyutgichdagi kontaktlar kirlangan. Yechim: rozetkaga boshqa qurilmani ulash orqali tekshiring, agar kerak bo'lsa, elektr manbai kabelini ishlaydigan rozetkaga ulang; elektr manbai kabelini bazaga va elektr tarmog'iga ulanishini tekshiring; kontaktlarni quruq yumshoq mato bilan arting.
- **Changyutgich tozalash tugaguniga qadar bazaga qaytyapti.** Ehtimoliy sabab: Akkumulyator quvvati 20 % dan kam. Yechim: changyutgichni quvvatlang.
- **So'rish kuchi kamaydi**. Ehtimoliy sabablar: chang qopi to'lgan; rolikli cho'tka tiqilib qolgan. Yechim: Chang qopini va/yoki rolikli cho‘tkani tozalang.

DIQQAT! Taklif etilgan usullarning hech biri muammoni hal qilishga yordam bermagan bo'lsa, yetkazib beruvchiga yoki vakolatli xizmat ko'rsatish markaziga murojaat qiling. Qurilmani qismlarga ajratmang yoki uni o'zingiz ta'mirlashga urinmang.

ASBISC foydalanuvchilarni oldindan ogohlantirmasdan qurilmaga va ushbu hujjatga o'zgartirish va qo'shimchalar kiritish huquqini o'zida saqlab qoladi. **Ushbu qurilma amaldagi xavfsizlik talablariga javob beradi.** Ishlab chiqarish sanasini qadoqdan qarang.

Kafolat muddati va xizmat muddati – mahsulot chakana savdo tarmog'ida sotilgan kundan boshlab 2 yil. Ishlab chiqaruvchi haqida ma'lumot: ASBISC Enterprises PLC, Iapetou, 1, Agios Athanasios, 4101, Limassol, Cyprus (Kipr). Tel.: +48732080077, e-mail: info@asbis.com, asbis.com. Xitoyda ishlab chiqarilgan. Bu yerda tilga olingan barcha savdo belgilari va savdo nomlari tegishli egalarining mulki hisoblanadi.

Joriy ma'lumotlar va qurilmaning batafsil tavsifi, shuningdek ulanish bo'yicha ko'rsatmalar, sertifikatlar, sifat va kafolat shikoyatlarini qabul qiluvchi kompaniyalar haqidagi ma'lumotlarni **aeno.com/documents** veb-saytidan yuklab olish mumkin.

SODDALASHTIRILGAN MUVOFIQLIK DEKLARATSIYASI. Shu bilan, ASBISC qurilmasi 2014/53/EU direktivasiga muvofiqligini e'lon qiladi. Evropa Ittifoqining Muvofiqlik deklaratsiyasining to'liq matni bilan quyidagi veb-manzilda tanishish mumkin: **aeno.com/userfiles/files/Certificates/CE/RC7S-RC8S.pdf**.

RoHS direktivasi. Qurilma xavfli moddalar miqdorini cheklash bo'yicha RoHS 2011/65/EU direktivasi, shu jumladan RoHS 2015/863/EU direktivasi talablariga javob beradi.

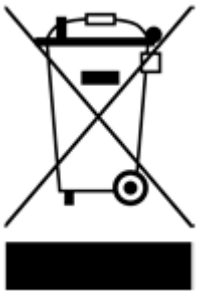

ENG Recycling information. These symbols indicate that you must follow the Waste Electrical and Electronic Equipment (WEEE) and Waste Battery and Battery Regulations when disposing of the device, its batteries and accumulators, and its electrical and electronic accessories. According to the rules, this equipment must be disposed of separately at the end of its service life. Do not dispose of the device, its batteries and accumulators, or its electrical and electronic accessories together with unsorted municipal waste, as this will harm the environment. To dispose of this equipment, it must be returned to the point of sale or turned in to a local recycling facility. You should contact your local household waste disposal service for details.

For devices with a non-removable battery: under normal or abnormal operating conditions, as well as in the event of a single malfunction, the charging voltage and current must not exceed their maximum permissible values. If the battery temperature exceeds the maximum allowable temperature, then, under abnormal conditions, the device will stop charging. If the battery temperature drops below the minimum allowable temperature during charging, then, under abnormal conditions, the current will be limited.

ARA معلومات التخلص. تعني هذه الرموز أنه عند التخلص من الجهاز وبطارياته القابلة وغير القابلة لإعادة الشحن واكسسواراته الكهربائية والإلكترونية، يجب اتباع قواعد التعامل مع نفايات المعدات الكهربائية والإلكترونية (WEEE) وقواعد التعامل مع نفايات البطاريات القابلة وغير القابلة لإعادة الشحن. وفقا للقواعد يجب التخلص من هذه المعدات بشكل منفصل في نهاية عمرها التشغيلي. يُحظر التخلص من الجهاز وبطارياته القابلة وغير القابلة لإعادة الشحن وكذلك إكسسواراته الكهربائية والإلكترونية مع النفايات البلدية غير المصنفة لأن ذلك سيضر بالبيئة. للتخلص من هذه المعدات، يجب إعادتها إلى نقطة البيع أو تسليمها إلى مركز إعادة تدوير محلي. للحصول على معلومات مفصلة يرجى الاتصال بالخدمة المحلية للتخلص من النفايات المنزلية.

للأجهزة ذات البطارية غير القابلة للإزالة: في ظروف التشغيل العادية أو المنحرفة عن العادية، وفي حالة حدوث عطل لمرة واحدة، يجب ألا يتجاوز الجهد والتيار أثناء شحن البطارية الحد الأقصى المسموح به. إذا تجاوزت درجة حرارة البطارية الحد الأقصى المسموح به ففي الظروف المنحرفة عن العادية، سيتوقف شحن بطارية الجهاز. إذا انخفضت درجة حرارة البطارية إلى ما أقل من الحد الأدنى المسموح به أثناء الشحن فسيحدث تحديد التيار في الظروف المنحرفة عن العادية.

BOS Informacije o odlaganju. Ovi simboli znače da prilikom odlaganja uređaja, njegovih baterija i akumulatora, te njegovih električnih i elektroničkih dodataka, morate slijediti propise o otpadnoj električnoj i elektronskoj opremi (WEEE) i otpadnim baterijama i akumulatorima. Propisi zahtijevaju da se ova oprema odvojeno odlaže na kraju njenog upotrebnog roka. Nemojte odlagati uređaj, njegove baterije i akumulatore, te njegov električni i elektronički pribor s nerazvrstanim komunalnim otpadom, jer će to naštetiti okolišu. Za uredno odlaganje ove opreme treba je vratiti na prodajno mjesto ili predati lokalnom centru za reciklažu. Za detalje obratite se lokalnoj službi za zbrinjavanje komunalnog otpada.

Za uređaje sa neodvojivom baterijom: u normalnim ili nestandardnim radnim uslovima, kao i u slučaju pojedinačnog kvara, napon i struja tokom punjenja baterije ne bi trebalo da nadmaše svoje maksimalno dozvoljene vrednosti. Ako temperatura baterije pređe maksimalno dozvoljenu, tada će se u nestandardlnim uslovima punjenje uređaja prekinuti. Ako temperatura baterije padne ispod minimalno dozvoljene tokom punjenja, tada će u nestandardnim uslovima struja biti ograničena.

BUL **Информация за рециклиране.** Тези символи означават, че когато изхвърляте устройството, неговите батерии и акумулатори и неговите електрически и електронни аксесоари, трябва да спазвате разпоредбите за отпадъци от електрическо и електронно оборудване (WEEE) и разпоредбите за отпадъци от батерии и акумулатори. Съгласно нормативните изисквания това оборудване трябва да се изхвърля отделно в края на експлоатационния му срок. Не се допуска изхвърлянето на устройството, неговите батерии и акумулатори, както и неговите електрически и електронни аксесоари с несортирани битови отпадъци, тъй като това ще навреди на околната среда. За да изхвърлите това оборудване, то трябва да бъде върнато в точката на продажба или предадено в местен център за рециклиране. За подробности трябва да се обърнете към местната служба за изхвърляне на битови отпадъци.

За устройства с несменяема батерия: при нормални или необичайни условия на експлоатация или в случай на единична повреда напрежението и токът по време на зареждането на акумулатора не трябва да надвишават максимално допустимите стойности за тях. Ако температурата на батерията превиши максимално допустимата температура, устройството ще спре да зарежда при отклоняващи се от нормите условия. Ако температурата на батерията падне под минимално допустимата температура по време на зареждане, токът ще бъде ограничен при отклоняващи се от нормите условия.

CES **Informace o recyklaci.** Tyto symboly označují, že při likvidaci zařízení a jeho elektrického a elektronického příslušenství musíte dodržovat předpisy o likvidaci elektrických a elektronických zařízení (WEEE) a pravidla pro nakládání s odpadními bateriemi a akumulátory. Předpisy vyžadují, aby toto zařízení bylo na konci své životnosti zlikvidováno odděleně. Zařízení, jeho baterie a akumulátory a jeho elektrické a elektronické příslušenství se nesmí likvidovat spolu s netříděným komunálním odpadem, protože to poškozuje životní prostřed. Pro likvidaci tohoto zařízení je třeba jej vrátit do prodejního místa nebo odevzdat do místního recyklačního centru. Podrobnosti vám sdělí místní služba pro likvidaci komunálního odpadu.

Pro zařízení s nevyměnitelnou baterií: za normálních nebo abnormálních provozních podmínek nebo v případě jediné poruchy nesmí napětí a proud při nabíjení baterie překročit jejich maximální povolené hodnoty. Pokud teplota baterie překročí maximální přípustnou teplotu, zařízení přestane nabíjet za odchylných podmínek. Pokud teplota baterie během nabíjení klesne pod minimální přípustnou teplotu, proud bude za odchylných podmínek omezen.

DEU Informationen über Recycling. Diese Symbole weisen darauf hin, dass Sie bei der Entsorgung des Geräts, seiner Batterien und Akkus sowie seines elektrischen und elektronischen Zubehörs die Vorschriften für Elektro- und Elektronik-Altgeräte (WEEE) und für Altbatterien und -akkus beachten müssen. Gemäß den Vorschriften müssen diese Geräte am Ende ihrer Nutzungsdauer getrennt entsorgt werden. Entsorgen Sie das Gerät, seine Batterien und Akkus sowie sein elektrisches und elektronisches Zubehör nicht zusammen mit unsortiertem Siedlungsabfall, da dies umweltschädlich ist. Um dieses Gerät zu entsorgen, muss es in der Verkaufsstelle zurückgegeben oder bei einem örtlichen Recyclingzentrum abgegeben werden. Nähere Informationen erhalten Sie bei Ihrem örtlichen Hausmüllentsorger.

Für Geräte mit nicht entfernbarem Akku: unter normalen oder anormalen Betriebsbedingungen oder im Falle eines einzelnen Fehlers dürfen die Spannung und der Strom während des Aufladens der Akku die für sie zulässigen Höchstwerte nicht überschreiten. Überschreitet die Akkutemperatur die maximal zulässige Temperatur, wird der Ladevorgang des Geräts unter anormalen Bedingungen aufgehört. Fällt die Akkutemperatur während des Ladevorgangs unter die zulässige Mindesttemperatur, wird der Strom unter anormalen Bedingungen begrenzt.

ELL Πληροφορίες για την ανακύκλωση. Τα σύμβολα αυτά υποδεικνύουν ότι πρέπει να ακολουθήσετε τους κανονισμούς για τα απόβλητα ηλεκτρικού και ηλεκτρονικού εξοπλισμού (WEEE) και τα απόβλητα μπαταριών και συσσωρευτών όταν απορρίπτετε τη συσκευή, τις μπαταρίες και τους συσσωρευτές της και τα ηλεκτρικά και ηλεκτρονικά εξαρτήματά της. Σύμφωνα με τους κανονισμούς, ο εξοπλισμός αυτός πρέπει να απορρίπτεται χωριστά στο τέλος της διάρκειας ζωής του. Μην πετάτε τη συσκευή, τις μπαταρίες και τους συσσωρευτές της ή τα ηλεκτρικά και ηλεκτρονικά εξαρτήματά της μαζί με τα αδιαχώριστα αστικά απορρίμματα, καθώς αυτό θα ήταν επιβλαβές για το περιβάλλον. Για να απορρίψετε αυτόν τον εξοπλισμό, πρέπει να τον επιστρέψετε σε ένα σημείο πώλησης ή να τον παραδώσετε σε ένα τοπικό κέντρο ανακύκλωσης. Επικοινωνήστε με την τοπική υπηρεσία διάθεσης οικιακών απορριμμάτων για λεπτομέρειες.

Για συσκευές με μη αφαιρούμενη μπαταρία: υπό κανονικές ή μη κανονικές συνθήκες λειτουργίας, καθώς και σε περίπτωση μεμονωμένης δυσλειτουργίας, η τάση και το ρεύμα κατά τη φόρτιση της μπαταρίας δεν πρέπει να υπερβαίνουν τις μέγιστες επιτρεπόμενες τιμές τους. Εάν η θερμοκρασία της μπαταρίας υπερβεί τη μέγιστη επιτρεπόμενη, τότε υπό μη φυσιολογικές συνθήκες, η φόρτιση της συσκευής θα σταματήσει. Εάν η θερμοκρασία της μπαταρίας πέσει κάτω από την ελάχιστη επιτρεπόμενη θερμοκρασία κατά τη φόρτιση, το ρεύμα θα περιοριστεί υπό μη κανονικές συνθήκες.

EST Teave ringlussevõtu kohta. Need sümbolid näitavad, et seadme, selle patareide ja akude ning elektriliste ja elektrooniliste tarvikute kõrvaldamisel tuleb järgida elektri- ja elektroonikaseadmete jäätmete (WEEE) ning patarei- ja akujäätmete eeskirju. Vastavalt eeskirjadele tuleb need seadmed nende kasutusaja lõppedes eraldi kõrvaldada. Ärge visake seadet, selle patareisid ja akusid ega elektrilisi ja elektroonilisi lisaseadmeid koos sorteerimata olmejäätmetega, sest see oleks keskkonnale kahjulik. Selle seadme kõrvaldamiseks tuleb see tagastada müügikohale või toimetada kohalikku ringlussevõtukeskusesse. Täpsemate üksikasjade saamiseks peaksite võtma ühendust oma kohaliku olmejäätmete kõrvaldamise teenusega.

Mittevahetatava akuga seadmete puhul: tavapärastes või ebatavalistes töötingimustes või üksiku rikke korral ei tohi aku laadimise ajal pinge ja vool ületada neile lubatud maksimaalseid väärtusi. Kui aku temperatuur ületab maksimaalset lubatud temperatuuri, lõpetab seade laadimise kõrvalekalduvates tingimustes. Kui aku temperatuur langeb laadimise ajal allapoole minimaalset lubatud temperatuuri, piiratakse voolu kõrvalekalduvates tingimustes.

FRA Informations sur l'utilisation. Ces symboles indiquent que vous devez respecter la réglementation relative aux déchets d'équipements électriques et électroniques (WEEE) et aussi que vous devez respecter la réglementation relative aux piles et accumulateurs usagés lorsque vous mettez au rebut l'appareil, ses piles et accumulateurs et ses accessoires électriques et électroniques. Conformément à la réglementation, cet équipement doit être éliminé séparément à la fin de sa durée de vie. Ne jetez pas l'appareil, ses piles et accumulateurs, ni ses accessoires électriques et électroniques avec les déchets municipaux non triés, car cela serait nuisible à l'environnement. Pour mettre au rebut cet équipement, il faut le retourner au point de vente ou le remettre à un centre de recyclage local. Vous devez contacter votre service local d'élimination des déchets ménagers pour plus de détails.

Pour les appareils dotés d'une batterie non amovible : dans des conditions normales ou anormales de fonctionnement ou en cas de défaut unique, la tension et le courant pendant la charge de la batterie ne doivent pas dépasser les valeurs maximales qui leur sont attribuées. Si la température de la batterie dépasse la température maximale autorisée, l'appareil cessera de charger dans des conditions différentes. Si la température de la batterie tombe en dessous de la température minimale autorisée pendant la charge, le courant sera limité dans des conditions déviantes.

HRV Informacije o odlaganju. Ovi simboli znače da prilikom odlaganja uređaja, njegove baterije i akumulatora, kao i električnih i elektroničkih pribora, morate slijediti propise o odlaganju električnog i elektroničkog otpada (WEEE) te pravila za postupanje s otpadnim baterijama i akumulatorima. Prema propisima, ova oprema podliježe

posebnom prikupljanju na kraju radnog vijeka. Uređaj, njegove baterije i akumulatori te njegov električni i elektronički pribor ne smiju se odlagati skupa s nerazvrstanim komunalnim otpadom jer to nanosi štetu okolišu. U svrhu urednog odlaganja ovakve opreme, morate je vratiti na prodajno mjesto ili u vaš lokalni centar za reciklažu. Za detaljne informacije obratite se lokalnoj službi za zbrinjavanje komunalnog otpada.
Za uređaje s neodvojivom baterijom: u normalnim ili nestandardnim uvjetima uporabe, kao iu slučaju pojednačnog kvara, napon i struja tijekom punjenja akumulatora ne bi smjeli prijeći svoje najveće dopuštene vrijednosti. Ako temperatura baterije premaši maksimalno dopuštenu, u nestandardnim uvjetima punjenje uređaja će se prekinuti. Ako tijekom punjenja temperatura baterije padne ispod minimalne dopuštene temperature, struja će biti ograničena u nestandardnim uvjetima.
HUN **Ártalmatlanítással kapcsolatos információk.** Ezek a szimbólumok azt jelzik, hogy a készülék, annak elemei és akkumulátorai, valamint elektromos és elektronikus tartozékai ártalmatlanításakor be kell tartania az elektromos és elektronikus berendezések hulladékaira (WEEE) és az elem- és akkumulátorhulladékokra vonatkozó előírásokat. Az előírások szerint ezt a berendezést élettartama végén külön kell ártalmatlanítani. Ne dobja ki a készüléket, annak elemeit és akkumulátorait, valamint elektromos és elektronikus tartozékait a válogatatlan kommunális hulladékkal együtt, mivel ez káros a környezetre. A berendezés ártalmatlanításához a készüléket vissza kell vinni az eladás helyére, vagy el kell juttatni egy helyi újrahasznosító központba. A részletekért forduljon a helyi háztartási hulladékkezelő szolgálathoz.
Nem cserélhető akkumulátorral rendelkező készülékekhez: normál vagy normától eltérő üzemeltetési körülmények között, valamint egyedi hibás esetekben a akkumulátor töltésének feszültsége és árama nem haladhatja meg azokat a maximálisan megengedett értékeket, amelyekre számítani lehet. Ha az akkumulátor hőmérséklete meghaladja a maximálisan megengedett hőmérsékletet, a készülék leállítja a töltést az ettől eltérő körülmények között. Ha az akkumulátor hőmérséklete a töltés során a megengedett minimális hőmérséklet alá csökken, az áram eltérés esetén korlátozott lesz.
HYE **Տեղեկատվություն ուտիլիզացիայի վերաբերյալ.** Այս խորհրդանիշները նշանակում են, որ սարքը, նրա մարտկոցներն ու կուտակիչները, ինչպես նաև նրա էլեկտրական և էլեկտրոնային պարագաները ուտիլիզացնելիս պետք է հետևեք էլեկտրական և էլեկտրոնային սարքավորումների արտադրության թափոնների (WEEE) և մարտկոցի ու կուտակիչների թափոնների հետ վարվելու կանոնակարգերին: Համաձայն կանոնների, տվյալ սարքավորումը օգտագործման ժամանակամիջոցի ավարտից հետո ենթակա է բաժան ուտիլիզացիայի: Սարքը, մարտկոցները և կուտակիչները, ինչպես նաև էլեկտրական և էլեկտրոնային պարագաները չի կարելի ուտիլիզացնել չտեսակավորված քաղաքային թափոնների հետ, քանի որ դա կվնասի շրջակա միջավայրին: Այս սարքավորումը

ուտիլիզացնելու համար, այն պետք է վերադարձնել վաճառքի կետ կամ հանձնել տեղական վերամշակման կենտրոն: Մանրամասն տեղեկություններ ստանալու համար անհրաժեշտ է դիմել կենցաղային թափոնների ոչնչացման տեղական ծառայությանը:

Ոչ շարժական մարտկոցով սարքերի համար: Նորմալ կամ նորմայից շեղվող շահագործման պայմաններում, ինչպես նաև եզակի անսարքության դեպքում, մարտկոցի լիցքավորման ընթացքում լարումը և հոսանքը չպետք է գերազանցեն դրանց համար թույլատրելի առավելագույն արժեքները: Եթե մարտկոցի ջերմաստիճանը գերազանցի առավելագույն թույլատրելի ջերմաստիճանը, ապա նորմայից շեղված պայմանների դեպքում սարքի լիցքավորումը կդադարի: Եթե լիցքավորման ժամանակ մարտկոցի ջերմաստիճանը իջնի նվազագույն թույլատրելի ջերմաստիճանից, ապա նորմայից շեղված պայմանների դեպքում հոսանքը կսահմանափակվի:

ITA Informazioni sul riciclaggio. Questi simboli significano che è necessario seguire i regolamenti sui rifiuti di apparecchiature elettriche ed elettroniche (WEEE) e sui rifiuti di pile e batterie quando si smaltisce il dispositivo, le sue batterie e accumulatori e i suoi accessori elettrici ed elettronici. Secondo le norme questo dispositivo deve essere smaltito separatamente alla fine della sua vita utile. Non smaltire il dispositivo, le sue batterie e accumulatori o i suoi accessori elettrici ed elettronici insieme ai rifiuti urbani non differenziati, poiché ciò sarebbe dannoso per l'ambiente. Per smaltire questo dispositivo deve essere restituito al punto vendita o consegnato a un centro di riciclaggio locale. Dovresti contattare il tuo servizio locale di smaltimento dei rifiuti domestici per i dettagli.

Per i dispositivi con batteria non rimovibile: in condizioni di funzionamento normali o anomale o in caso di guasto singolo, la tensione e la corrente durante la carica della batteria non devono superare i valori massimi consentiti. Se la temperatura della batteria supera la temperatura massima consentita, il dispositivo interrompe la carica in condizioni diverse. Se la temperatura della batteria scende al di sotto della temperatura minima consentita durante la carica, la corrente sarà limitata in condizioni diverse.

KAT ნარჩენების თავიდან მოშორების შესახებ ინფორმაცია. ეს სიმბოლოები გულისხმობს, რომ თქვენი მოწყობილობის, მისი ელემენტების და აკუმულატორების, ასევე მისი ელექტრო და ელექტრონული აქსესუარების უტილიზირების დროს უნდა დაიცვათ ელექტრული და ელექტრონული აღჭურვილობის ნარჩენების (WEEE), ელემენტებისა და აკუმულატორის ნარჩენებთან მოპყრობის დადგენილი რეგულაციები. რეგულაციების თანახმად, სარგებლობის ვადის გასვლის შემდეგ მოწყობილობა ექვემდებარება განცალკევებულ უტილიზაციას. დაუშვებელია მოწყობილობის, მისი ელემენტების და აკუმულატორების, ასევე მისი ელექტრო და ელექტრონული აქსესუარებსი დაუხარისხებელ მუნიციპალურ ნარჩენებთან ერთად გადაყრა, ვინაიდა ასეთი ქმედება ზიანს აყენებს გარემოს. ამ აღჭურვილობის თავიდან მოშორების მიზნით, ის უნდა დაბრუნდეს გაყიდვის ადგილას ან გაიგზავნოს თქვენს ადგილობრივ გადამუშავების

ცენტრში. უფრო დაწვრილებითი ინფორმაციის მისაღებად გთხოვთ, დაუკავშირდეთ თქვენს ადგილობრივ საყოფაცხოვრებო ნარჩენების მართვის სამსახურს.

მოწყობილობებისთვის, რომლებსაც აქვთ არამოხსნადი აკუმულატორი: ექსპლუატაციის ნორმალურ ან ნორმიდან გადახრილ პირობებში, აგრეთვე ერთეული გაუმართაობის შემთხვევაში აკუმულატორის დამუხტვისას ძაბვა და დენი არ უნდა აღემატებოდნენ მათთვის მაქსიმალურად დასაშვებ მნიშვნელობებს. თუ აკუმულატორის ტემპერატურა გადააჭარბებს მაქსიმალურად დასაშვებ მნიშვნელობას, ნორმიდან გადახრილ პირობებში მოწყობილობის დამუხტვა შეწყდება. თუ აკუმულატორის ტემპერატურა მინიმალურად დასაშვებ მნიშვნელობაზე დაბლა დაიწევს, ნორმიდან გადახრილ პირობებში მოხდება დენის მიწოდების შეზღუდვა.

KAZ Кәдеге жарату туралы ақпарат. Бұл таңбалар құрылғыны, оның батареялары мен аккумуляторларын және оның электрлік және электрондық керек-жарақтарын кәдеге жарату кезінде электрлік және электрондық жабдықтың (WEEE) қалдықтары туралы ережелерді және батареялар мен аккумуляторлардың қалдықтары туралы ережелерді сақтау керектігін білдіреді. Ережелер бұл жабдықты пайдалану мерзімі аяқталғаннан кейін бөлек тастауды талап етеді. Құрылғыны, оның батареялары мен аккумуляторларын, сондай-ақ оның электрлік және электронды керек-жарақтарын сұрыпталмаған қалалық қалдықтармен бірге тастауға жол берілмейді, себебі бұл қоршаған ортаға зиян тигізеді. Бұл жабдықты кәдеге жарату үшін оны сату орнына қайтару немесе жергілікті қайта өңдеу орталығына тапсыру керек. Толық ақпарат алу үшін жергілікті тұрмыстық қалдықтарды шығару қызметіне хабарласыңыз.

Алынбайтын батареясы бар құрылғылар үшін: қалыпты немесе қалыптан тыс жұмыс жағдайында, сондай-ақ бір рет ақаулық болған жағдайда, батареяны зарядтау кезінде кернеу мен ток олардың максималды рұқсат етілген мәндерінен аспауы керек. Батареяның температурасы рұқсат етілген ең жоғарыдан асып кетсе, қалыпты емес жағдайларда құрылғыны зарядтау тоқтатылады. Зарядтау кезінде батареяның температурасы рұқсат етілген ең төменгі температурадан төмен түссе, қалыпты емес жағдайларда ток шектеледі.

LAV Informācija par pārstrādi. Šie simboli norāda, ka, atbrīvojoties no ierīces, tās baterijām un akumulatoriem, kā arī tās elektriskajiem un elektroniskajiem piederumiem, jāievēro elektrisko un elektronisko iekārtu atkritumu (WEEE) un bateriju un akumulatoru atkritumu noteikumi. Saskaņā ar noteikumiem, šī iekārta, beidzoties tās lietošanas termiņam, ir jāutilizē atsevišķi. Neizmetiet ierīci, tās baterijas un akumulatorus, kā arī elektriskos un elektroniskos piederumus kopā ar nešķirotiem sadzīves atkritumiem, jo tas kaitētu videi. Lai atbrīvotos no šī aprīkojuma, tas ir jāatdod atpakaļ pārdošanas vietā vai jānodod vietējā pārstrādes centrā. Lai saņemtu sīkāku informāciju, sazinieties ar vietējo sadzīves atkritumu apglabāšanas dienestu.

Ierīcēm ar neizņemamu akumulatoru: normālos vai neparastos ekspluatācijas apstākļos vai atsevišķa bojājuma gadījumā spriegums un strāva akumulatora uzlādes laikā nedrīkst pārsniegt maksimālās pieļaujamās vērtības. Ja akumulatora temperatūra pārsniedz maksimāli pieļaujamo temperatūru, ierīce pārtrauks uzlādi, ja tā darbojas atšķirīgos apstākļos. Ja uzlādes laikā akumulatora temperatūra pazeminās zem minimālās pieļaujamās temperatūras, strāva tiks ierobežota.

LIT **Informacija apie perdirbimą.** Šie simboliai reiškia, kad utilizuojant įrenginį, jo baterijas ir akumuliatorius, o taip pat jo elektros ir elektroninius priedus, reikia laikytis elektros ir elektroninės įrangos bei jos atliekų tvarkymo taisyklių (WEEE) ir baterijų ir akumuliatorių atliekų tvarkymo taisyklių. Pagal taisykles, pasibaigus šios įrangos tarnavimo laikui, ji turi būti utilizuota atskirai. Neleidžiama utilizuoti įrenginio, jo baterijų ir akumuliatorių, o taip pat jo elektros ir elektroninių priedų kartu su nerūšiuotomis miestų atliekomis, nes tai padarys žalą aplinkai. Norint utilizuoti įrenginį, reikia jį grąžinti į pardavimo punktą arba atiduoti į vietinį perdirbimo punktą. Norėdami gauti daugiau informacijos, kreipkitės į vietinę buitinių atliekų šalinimo tarnybą.

Įrenginiams su neišimamuoju akumuliatoriumi: esant normalioms arba nukrypstančioms nuo normalių eksploatavimo sąlygoms, o taip pat įvykus vienkartiniam trikčiai, įtampa ir srovė akumuliatoriaus įkrovimo metu neturi viršyti jų didžiausių leistinų verčių. Jei akumuliatoriaus temperatūra viršys didžiausią leistiną, tada, esant nukrypstančioms nuo normalių sąlygoms, įrenginio įkrovimas sustos. Jei akumuliatoriaus temperatūra nukris žemiau minimalios leistinos įkrovimo metu, tada, esant nukrypstančioms nuo normalių sąlygoms, srovė bus apribota.

NLD **Informatie over utilisatie.** Deze symbolen geven aan dat u zich bij de verwijdering van het apparaat, zijn batterijen en accu's en zijn elektrische en elektronische accessoires, het noodzakelijk is om de regels voor afvalbeheer van elektrische en elektronische apparatuur (WEEE) en de regels voor afvalbeheer van batterijen en accu's te volgen. Volgens de regels is deze apparatuur aan het einde van de levensduur apart te verwijderen. Het is verboden om het apparaat, batterijen en accu's, evenals elektrische en elektronische toebehoren samen met ongesorteerd huishoudelijk afval te verwijderen, omdat dit het milieu zal schaden. Om deze apparatuur af te voeren, moet deze worden ingeleverd bij het verkooppunt of worden afgeleverd bij een plaatselijk recyclingcentrum. Neem voor meer informatie contact op met uw lokale afvalverwerkingsdienst.

Voor apparaten met een niet-verwijderbare accu: onder normale of abnormale bedrijfsomstandigheden of in het geval van een enkele fout, mogen de spanning en stroom tijdens het opladen van de accu de maximaal toegestane waarden niet overschrijden. Als de accutemperatuur de maximaal toegestane temperatuur overschrijdt, stopt het apparaat met opladen onder afwijkende omstandigheden. Als de

accutemperatuur tijdens het laden onder de minimaal toegestane temperatuur daalt, wordt de stroom onder afwijkende omstandigheden beperkt.

POL **Informacje dotyczące recyklingu.** Symbole te wskazują, że podczas utylizacji urządzenia, jego baterii i akumulatorów oraz akcesoriów elektrycznych i elektronicznych należy przestrzegać przepisów dotyczących zużytego sprzętu elektrycznego i elektronicznego (WEEE) oraz zużytych baterii i akumulatorów. Zgodnie z przepisami to urządzenie podlega selektywnej utylizacji po zakończeniu okresu użytkowania. Nie wolno wyrzucać urządzenia, jego baterii i akumulatorów oraz akcesoriów elektrycznych i elektronicznych razem z niesortowanymi odpadami komunalnymi, ponieważ może to być szkodliwe dla środowiska. Aby pozbyć się tego urządzenia, należy je zwrócić do punktu sprzedaży lub dostarczyć do lokalnego centrum recyklingu. W celu uzyskania szczegółowych informacji należy skontaktować się z lokalnymi służbami zajmującymi się usuwaniem odpadów z gospodarstw domowych.

Dla urządzeń z niewymiennym akumulatorem: w normalnych lub nienormalnych warunkach pracy oraz w przypadku pojedynczej usterki napięcie i prąd podczas ładowania akumulatora nie mogą przekraczać maksymalnych dopuszczalnych wartości. Jeśli temperatura akumulatora przekroczy maksymalną dopuszczalną temperaturę, urządzenie przerwie ładowanie w warunkach odbiegających od normy. Jeśli temperatura akumulatora spadnie poniżej minimalnej dopuszczalnej temperatury podczas ładowania, prąd zostanie ograniczony w warunkach odbiegających od normy.

POR **Informações de descarte.** Estes símbolos indicam que deve seguir o Regulamento de Resíduos de Equipamentos Elétricos e Eletrónicos (WEEE) e o Regulamento de Resíduos de Pilhas e Baterias ao eliminar o aparelho, as suas baterias e acumuladores, e os seus acessórios elétricos e eletrónicos. Os regulamentos exigem que este equipamento seja descartado separadamente no final da sua vida útil. O dispositivo, as suas baterias, acumuladores e os seus acessórios elétricos e eletrónicos não devem ser descartados como lixo municipal indiferenciado, pois isso prejudicará o meio ambiente. Para descartar este equipamento, ele deve ser devolvido ao ponto de venda ou entregue a um centro de reciclagem local. Para obter detalhes, entre em contacto com o serviço local de descarte de lixo doméstico.

Para dispositivos com bateria não removível: em condições normais ou anormais de operação, bem como no caso de um único mau funcionamento, a tensão e a corrente durante o carregamento da bateria não devem exceder os valores máximos permitidos. Se a temperatura da bateria exceder o máximo permitido, em condições anormais, o carregamento do dispositivo será interrompido. Se a temperatura da bateria cair abaixo da temperatura mínima permitida durante o carregamento, a corrente será limitada em condições anormais.

RON **Informații privind reciclarea.** Aceste simboluri indică faptul că trebuie să respectați Regulamentul privind deșeurile de echipamente electrice și electronice (WEEE) și Regulamentul privind deșeurile de baterii și acumulatori atunci când aruncați aparatul, bateriile și acumulatorii acestuia, precum și accesoriile electrice și electronice ale acestuia. Conform reglementărilor acest echipament trebuie eliminat separat la sfârșitul duratei sale de viață. Nu aruncați aparatul, bateriile și acumulatorii acestuia sau accesoriile electrice și electronice împreună cu deșeurile municipale nesortate, deoarece acest lucru ar fi dăunător pentru mediu. Pentru a elimina acest echipament, acesta trebuie returnat la punctul de vânzare sau predat la un centru de reciclare local. Pentru detalii contactați serviciul local de eliminare a deșeurilor menajere.

Pentru dispozitivele cu baterie nedetașabilă: În condiții normale sau anormale de exploatare sau în cazul unei defecțiuni unice, tensiunea și curentul în timpul încărcării bateriei nu trebuie să depășească valorile maxime admise pentru acestea. Dacă temperatura bateriei depășește temperatura maximă admisă, dispozitivul va opri încărcarea în condiții diferite. Dacă temperatura bateriei scade sub temperatura minimă admisă în timpul încărcării, curentul va fi limitat în condiții de abatere.

RUS **Информация об утилизации.** Эти символы означают, что при утилизации устройства, его батарей и аккумуляторов, а также его электрических и электронных аксессуаров необходимо следовать правилам обращения с отходами производства электрического и электронного оборудования (WEEE) и правилам обращения с отходами батарей и аккумуляторов. Согласно правилам, данное оборудование по окончании срока службы подлежит раздельной утилизации. Не допускается утилизировать устройство, его батареи и аккумуляторы, а также его электрические и электронные аксессуары вместе с неотсортированными коммунальными отходами, поскольку это нанесет вред окружающей среде. Для утилизации данного оборудования его необходимо вернуть в пункт продажи или сдать в местный пункт переработки. Для получения подробных сведений следует обратиться в местную службу ликвидации коммунальных отходов.

Для устройств с несъемным аккумулятором: при нормальных или отклоняющихся от нормы условиях эксплуатации, а также в случае единичной неисправности, напряжение и ток во время зарядки аккумулятора не должны превышать максимально допустимые для них значения. Если температура аккумулятора превысит максимально допустимую, то при отклоняющихся от нормы условиях зарядка устройства прекратится. Если температура аккумулятора опустится ниже минимально допустимой при зарядке, то при отклоняющихся от нормы условиях ток ограничится.

SLK Informácie o recyklácii. Tieto symboly označujú, že pri likvidácii zariadenia, jeho batérií a akumulátorov a jeho elektrického a elektronického príslušenstva musíte dodržiavať predpisy o odpade z elektrických a elektronických zariadení (WEEE) a o odpade z batérií a akumulátorov. Podľa predpisov sa toto zariadenie musí po skončení životnosti zlikvidovať oddelene. Prístroj, jeho batérie a akumulátory ani jeho elektrické a elektronické príslušenstvo nevyhadzujte spolu s netriedeným komunálnym odpadom, pretože by to bolo škodlivé pre životné prostredie. Ak chcete toto zariadenie zlikvidovať, musíte ho vrátiť na miesto predaja alebo odovzdať do miestneho recyklačného strediska. Podrobnosti vám poskytne miestna služba na likvidáciu domového odpadu.
Pre zariadenia s nevymeniteľnou batériou: za normálnych alebo abnormálnych prevádzkových podmienok, ako aj v prípade jedinej poruchy by napätie a prúd počas nabíjania batérie nemali prekročiť svoje maximálne prípustné hodnoty. Ak teplota batérie prekročí maximálnu povolenú hodnotu, za abnormálnych podmienok sa nabíjanie zariadenia zastaví. Ak teplota batérie počas nabíjania klesne pod minimálnu povolenú teplotu, prúd bude za abnormálnych podmienok obmedzený.
SLV Informacije o odstranjevanju. Ti simboli pomenijo, da morate pri odstranjevanju naprave, njenih baterij in akumulatorjev ter električnega in elektronskega pribora upoštevati predpise o odpadni električni in elektronski opremi (WEEE) ter o odpadnih baterijah in akumulatorjih. Predpisi zahtevajo, da se ta oprema ob koncu njene življenjske dobe odstrani ločeno. Naprave, baterij in akumulatorjev ter električnega in elektronskega pribora ne odlagajte skupaj z nesortiranimi komunalnimi odpadki, saj bi to škodovalo okolju. Če želite odstraniti to opremo, jo vrnite na prodajno mesto ali jo odnesite v lokalni center za recikliranje. Za podrobnosti se obrnite na lokalno službo za odstranjevanje gospodinjskih odpadkov.
Za naprave z neodstranljivo baterijo: v normalnih ali nestandardnih pogojih delovanja ter v primeru enkratne okvare napetost in tok med polnjenjem akumulatorja ne smeta preseči svojih najvišjih dovoljenih vrednosti. Če temperatura baterije preseže najvišjo dovoljeno, se bo v nestandardnih pogojih polnjenje naprave ustavilo. Če temperatura akumulatorja med polnjenjem pade pod najnižjo dovoljeno temperaturo, bo tok v nestandardnih pogojih omejen.
SPA Información de reciclaje. Estos símbolos indican que debe seguir la Directiva de residuos de aparatos eléctricos y electrónicos (WEEE) y sobre residuos de pilas y baterías al eliminar el dispositivo, sus pilas y acumuladores y sus accesorios eléctricos y electrónicos. Según la directiva, estos equipos deben eliminarse por separado al final de su vida de servicio. No elimine el dispositivo, sus baterías y acumuladores, ni sus accesorios eléctricos y electrónicos junto con los residuos urbanos no clasificados, ya que esto sería perjudicial para el medio ambiente. Para deshacerse de este equipo, hay

que devolverlo al punto de venta o entregarlo a un centro de reciclaje local. Debe ponerse en contacto con el servicio local de eliminación de residuos domésticos para obtener más información.

Para dispositivos con batería no extraíble: en condiciones de funcionamiento normales o anormales, así como en caso de un solo mal funcionamiento, el voltaje y la corriente durante la carga de la batería no deben exceder sus valores máximos permitidos. Si la temperatura de la batería excede la máxima permitida, en condiciones anormales, la carga del dispositivo se detendrá. Si la temperatura de la batería cae por debajo de la temperatura mínima permitida durante la carga, la corriente se limitará en condiciones anormales.

SRP **Informacije o recikliranju.** Ovi simboli znače da prilikom odlaganja uređaja, njegovih baterija i akumulatora, kao i električnih i elektronskih dodataka, morate poštovati propise o otpadnoj električnoj i elektronskoj opremi (WEEE) i otpadnim baterijama i akumulatorima. Propisi zahtevaju da se ova oprema selektivno odlaže na kraju njenog upotrebnog veka. Uređaj, njegove baterije i akumulatori, kao i njegov električni i elektronski pribor ne smeju se odlagati zajedno sa nerazvrstanim komunalnim otpadom jer će to naneti štetu životnoj sredini. Za uredno odlaganje ove opreme, trebate je vratiti u prodajno mesto ili predati lokalnom centru za reciklažu. Za detalje obratite se lokalnoj službi za odlaganje komunalnog otpada.

Za uređaje sa neodvojivom baterijom: u normalnim ili nestandardnim uslovima rada, kao i u slučaju pojedinačnog kvara, napon i struja tokom punjenja baterije ne bi trebalo da prelaze svoje maksimalno dozvoljene vrednosti. Ako temperatura baterije pređe maksimalno dozvoljenu, onda će u nestandardnim uslovima punjenje uređaja prekinuti. Ako temperatura baterije padne ispod minimalno dozvoljene temperature tokom punjenja, struja će biti ograničena u nestandardnim uslovima.

UKR **Інформація про утилізацію.** Ці символи означають, що при утилізації пристрою, його батарей та акумуляторів, а також його електричних та електронних аксесуарів необхідно дотримуватися правил поводження з відходами виробництва електричного та електронного обладнання (WEEE) та правил поводження з відходами батарей та акумуляторів. Відповідно до правил, це обладнання після закінчення терміну служби підлягає роздільній утилізації. Не допускається утилізувати пристрій, його батареї та акумулятори, а також його електричні та електронні аксесуари разом з невідсортованими міськими відходами, оскільки це зашкодить навколишньому середовищу. Для утилізації даного обладнання його необхідно повернути в пункт продажу або здати в місцевий пункт переробки. Для отримання детальної інформації слід звернутися до місцевої служби ліквідації побутових відходів.

Для пристроїв з незнімним акумулятором: при нормальних або при таких, що відхиляються від норми, умовах експлуатації, а також у разі поодинокої несправності, напруга та струм під час заряджання акумулятора не повинні перевищувати максимально допустимі для них значення. Якщо температура акумулятора перевищить максимально допустиму, то при умовах, що відхиляються від норми, заряджання пристрою припиниться. Якщо температура акумулятора опуститься нижче мінімально допустимої при зарядці, то при умовах, що відхиляються від норми, струм обмежиться.

UZB **Utilizatsiya qilish haqida ma'lumotlar.** Ushbu belgilar qurilma, uning batareyalari va akkumulyatorlari, shuningdek elektr va elektron aksessuarlarini utilisatsiya qilishda (WEEE) elektr va elektron uskunalarning hamda batareyalar va akkumulyatorlarning chqindilaridan foydali narsalar olish qoidalariga amal qilish kerak. Qoidalarga ko'ra, ushbu uskunaning ishlash muddati tugagandan so'ng alohida utilizatsiyaga yotadi. Qurilmani, uning batareyalari va akkumulyatorlari, shuningdek, unung elektrik va elektron aksessuarlarini shahar chiqindilari bilan bir qatorda utilizatsiya qilishga yo'l qo'yilmaydi, chunki bu atrof-muhitga zarar etkazadi. Ushbu uskunani utilizatsiya qilish uchun uni sotish yoki mahalliy qayta ishlash nuqtalariga qaytarish kerak. Batafsil tafsilotlarni olish uchun maishiy chiqindilarni yo'qotish xizmatiga murojaat qilish kerak.

Akkumulyatori yechib olinmaydigan qurilmalar uchun: oddiy yoki normalardan og'ib ishlatish sharoitida, shuningdek, yagona nosozlik bo'lgan taqdirda, akkumulyatorni quvvatlash paytida kuchlanish va tok o'zining maksimal ruxsat etilgan qiymatlaridan oshmasligi kerak. Agar akkumulyator harorati ruxsat etilgan maksimal darajadan oshsa, normalardan og'ish sharoitlarida qurilmani quvvatlash to'xtaydi. Quvvatlash vaqtida akkumulyatorning harorati ruxsat etilgan minimal haroratdan pastga tushsa, normalardan og'ish sharoitida tok cheklanadi.

AENO

ENG Warranty card **ARA** بطاقة الضمان **BOS** Garantni list **BUL** Гаранционна карта **CES** Záruční list **DEU** Garantiekarte **ELL** Κάρτα εγγύησησ **EST** Garantiikaart **FRA** Carte de garantie **HRV** Jamstveni list **HUN** Jótállási jegy **HYE** Երաշխիքային քարտ **ITA** Certificato di garanzia **KAT** საგარანტიო ტალონი **KAZ** Кепілдік талоны **LAV** Garantijas karte **LIT** Garantijos kortelė **NLD** Garantiekaart **POL** Karta gwarancyjna **POR** Cartão de garantia **RON** Card garantie **RUS** Гарантийный талон **SLK** Záručný list **SLV** Garancijska kartica **SPA** Tarjeta de garantía **SRP** Garantni list **UKR** Гарантійний талон **UZB** Kafolat taloni

Device name: _____

ARA اسم الجهاز **BOS** Naziv uređaja **BUL** Име на устройството **CES** Název zařízení **DEU** Gerätename **ELL** Όνομα συσκευής **EST** Seadme nimi **FRA** Nom de l'appareil **HRV** Naziv uređaja **HUN** Eszköz neve **HYE** Սարքի մոդելը **ITA** Nome del dispositivo **KAT** მოწყობილობის დასახელება **KAZ** Құрылғыны атауы **LAV** Ierīces nosaukums **LIT** Įrenginio pavadinimas **NLD** Apparaatnaam **POL** Nazwa urządzenia **POR** Nome do dispositivo **RON** Descrierea dispozitivului **RUS** Наименование устройства **SLK** Označenie zariadenia **SLV** Ime naprave **SPA** Denominación del dispositivo **SRP** Ime uređaja **UKR** Назва пристрою **UZB** Qurilma nomi

Serial number: _____

ARA الرقم التسلسلي **BOS** Serijski broj **BUL** Сериен номер **CES** Sériové číslo **DEU** Seriennummer **ELL** Σειριακός αριθμός **EST** Seerianumber **FRA** Numéro de série **HRV** Serijski broj **HUN** Sorozatszám **HYE** Սերիական համարը **ITA** Numero di serie **KAT** სერიული ნომერი **KAZ** Сериялық нөмірі **LAV** Sērijas numurs **LIT** Serijinis numeris **NLD** Serienummer **POL** Numer seryjny **POR** Número de série **RON** Numar serial **RUS** Серийный номер **SLK** Sériové číslo **SLV** Serijska številka **SPA** Número de serie **SRP** Serijski broj **UKR** Серійний номер **UZB** Seriya raqami

Purchase date: _____

ARA تاريخ الشراء **BOS** Datum kupovine **BUL** Дата на закупуване **CES** Datum nákupu **DEU** Kaufdatum **ELL** Ημερομηνία αγοράς **EST** Ostukuupäev **FRA** Date d'achat **HRV** Datum kupnje **HUN** Az vásárlás dátuma **HYE** Գնման ամսաթիվը **ITA** Data di acquisto **KAT** შეძენის თარიღი **KAZ** Сатып алу күні **LAV** Pirkuma datums **LIT** Pirkimo data **NLD** Datum van aankoop **POL** Data sprzedaży **POR** Data de compra **RON** Data cumpararii **RUS** Дата покупки **SLK** Dátum nákupu **SLV** Datum nakupa **SPA** Fecha de compra **SRP** Datum kupovine **UKR** Дата купівлі **UZB** Sotib olish sanasi

Seller stamp:

ARA ختم البائع **BOS** Pečat prodavca **BUL** Печат на продавача **CES** Razítko prodejce **DEU** Stempel des Verkäufers **ELL** Σφραγίδα του πωλητή **EST** Müüja pitser **FRA** Cachet du vendeur **HRV** Pečat prodavača **HUN** Eladó bélyegzője **HYE** Վաճառողի կնիքը **ITA** Sigillo del venditore **KAT** გამყიდველის ბეჭედი **KAZ** Сатушы мөрі **LAV** Pārdevēja zīmogs **LIT** Pardavėjo antspaudas **NLD** Zegel van de verkoper **POL** Pieczęć sprzedawcy **POR** Selo do vendedor **RON** Ștampila vânzătorului **RUS** Печать продавца **SLK** Pečiatka predávajúceho **SLV** Pečat prodajalca **SPA** Sello del vendedor **SRP** Pečat prodavca **UKR** Печатка продавця **UZB** Sotuvchining muhri

ENG Download the full warranty card on aeno.com **ARA** قم بتنزيل بطاقة الضمان الكاملة من aeno.com **BOS** Preuzmite kompletni garantni list na aeno.com **BUL** Изтеглете пълната гаранционна карта от aeno.com **CES** Úplný záruční list ke stažení na aeno.com **DEU** Die vollständige Garantiekarte steht unter dem Link aeno.com zum Download bereit **ELL** Κατεβάστε την πλήρη κάρτα εγγύησης στο aeno.com **EST** Laadige täielik garantiikaart alla aadressil aeno.com **FRA** Télécharger la carte de garantie complète sur aeno.com **HRV** Preuzmite potpuni jamstveni list s aeno.com **HUN** A teljes jótállási jegy az aeno.com weboldalon letölthető **HYE** Ներբեռնել ամբողջական երաշխիքային քարտը aeno.com -ում **ITA** Scaricare il certificato di garanzia completo su aeno.com **KAT** სრული საგარანტიო ტალონის ჩამოტვირთვა aeno.com-ზე **KAZ** Толық кепілдік талонын сайттан aeno.com жүктеп алу **LAV** Lejupielādēt pilnu garantijas karti vietnē aeno.com **LIT** Atsisiųskite visą garantijos kortelę iš aeno.com **NLD** Download de volledige garantiekaart op aeno.com **POL** Pobierz pełną kartę gwarancyjną na stronie aeno.com **POR** Descarregar cartão de garantia completo em aeno.com **RON** Descărcați cardul de garanție complet la aeno.com **RUS** Скачать полный гарантийный талон на aeno.com **SLK** Úplný záručný list na stiahnutie na aeno.com **SLV** Prenesite celoten garancijski list: aeno.com **SPA** Descargue la tarjeta de garantía completa en aeno.com **SRP** Preuzmite kompletan garantni list sa aeno.com **UKR** Завантажити повний гарантійний талон на aeno.com **UZB** To'liq kafolat talonini aeno.com saytidan yuklab olish

FR

Cet appareil, son cordon et ses accessoires se recyclent

À DÉPOSER EN MAGASIN

OU

À DÉPOSER EN DÉCHÈTERIE

Points de collecte sur www.quefairedemesdechets.fr
Privilégiez la réparation ou le don de votre appareil !

FR

ÉLÉMENT(S) D'EMBALLAGE

FR

Please contact our online support team if you have any questions or issues with your AENO device.

This is a better option than visiting the store and will save you time and effort

Get support

aeno.com/service-and-warranty

UKR Отримати підтримку **BOS** Dobijte podršku **BUL** Получаване на поддръжка **CES** Získejte podporu **DEU** Support erhalten **ELL** Λήψη υποστήριξης **EST** Saama toetuse **FRA** Obtenir de l'aide **HRV** Tražite pomoć na **HUN** Támogatás megszerzése **HYE** Աջակցություն ստանալ **ITA** Ottieni supporto **KAT** მხარდაჭერის მიღება **KAZ** Қолдау алу **LAV** Saņemt atbalstu **LIT** Gauti palaikymą **NLD** Ondersteuning krijgen **POL** Uzyskaj pomoc **POR** Obter apoio **RON** Obțineți asistență **RUS** Получить поддержку **SLK** Získať podporu **SLV** Pridobite podporo **SPA** Obtener apoyo **SRP** Tražite pomoć na **UZB** Qo'llab quvvatlash xizmatidan foydalanish **ARA** الحصول على الدعم