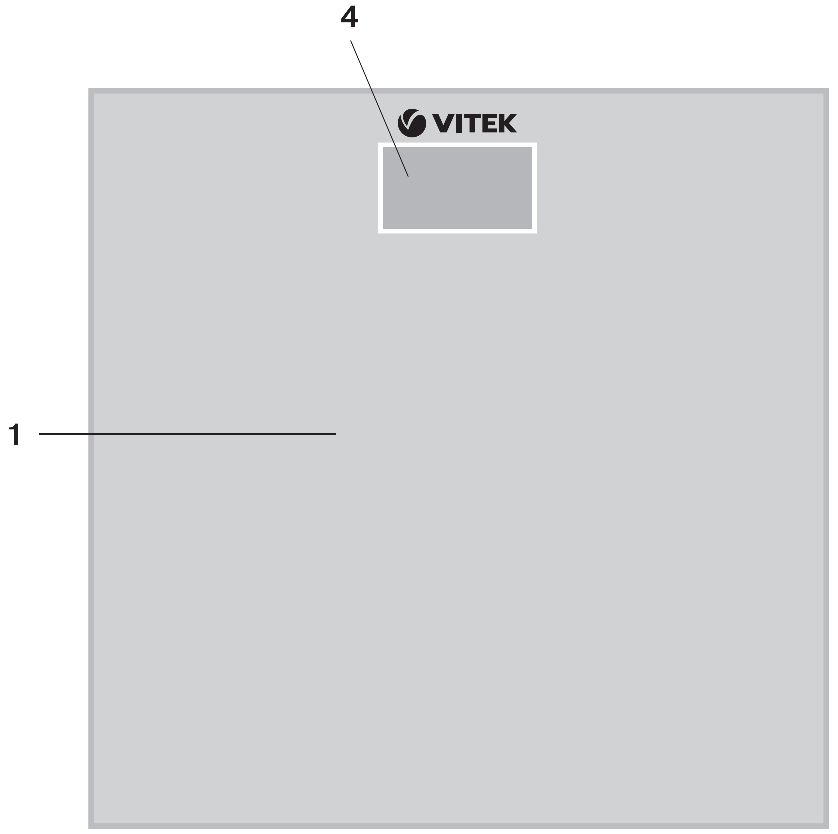

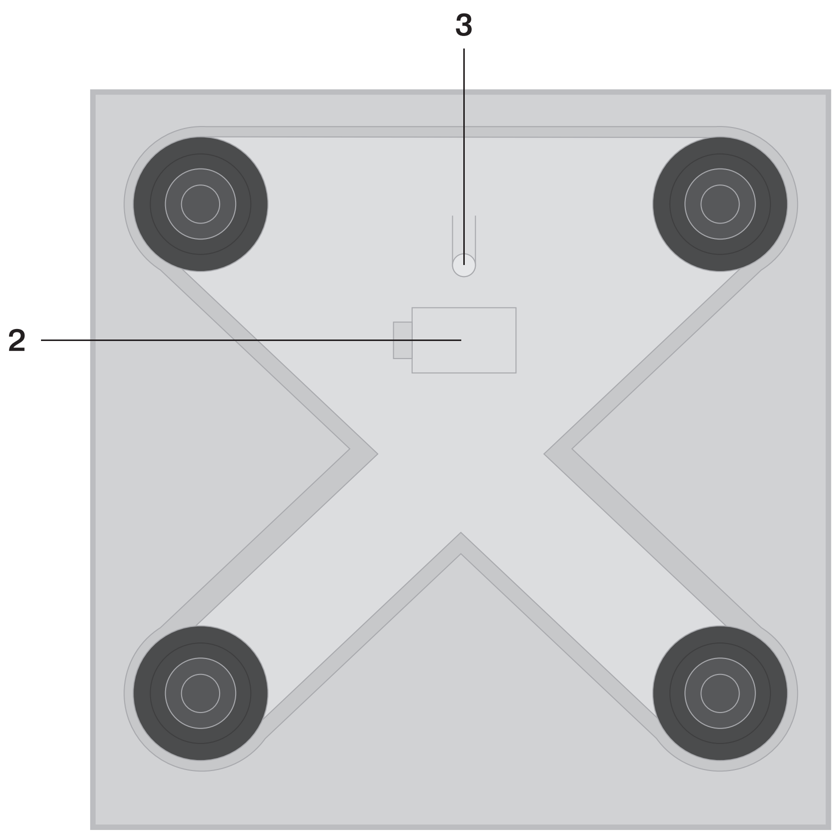

ENGLISH

ELECTRONIC PERSONAL SCALE VT-8057

The scale is intended for measuring your weight.

DESCRIPTION

1. Weighing platform
2. Display
3. Weight measurement unit selection button
4. Battery compartment lid

SAFETY PRECAUTIONS

Before using the unit, read this instruction carefully. Keep this instruction for future reference.

Use the unit for its intended purposes only, as specified in this manual. Mishandling the unit may lead to its breakage and cause harm to the user or damage to his/her property.

- Handle the scale with care, as any other precision instrument; do not subject the scale to high or low temperatures and high humidity.
- Avoid exposing the scale to direct sunlight and do not drop the scale.
- Use the scale away from heating units.
- Do not use the scale outdoors.
- Avoid getting of liquids into the scale body, this appliance is not waterproof. Do not leave or use the scale in a room with high humidity (above 80%), make sure that the scale body does not come into contact with water or other liquids as this may cause failure of scale indication or its damage.
- Remove the protective film from the scale (if there is any) before use to avoid a static effect.
- Place the scale on a flat, dry and non-slip surface.
- Do not use the scale on carpets or rugs.
- Do not step on the scale with wet feet or if the scale surface is damp. You can slip and get injured.
- Be careful while stepping on the scale: step on the scale first with one foot; make sure that the scale is steady and only then step on it with both feet.
- Step on the scale and dispose your weight evenly.
- Stand still while weighing. Do not jump on the scale surface.
- For child safety reasons do not leave polyethylene bags used as packaging unattended.

Attention! *Do not allow children to play with polyethylene bags or packaging film.* ***Danger of suffocation!***

- Do not leave children unattended to avoid them using the unit as a toy.
- This unit is not intended for usage by children, place the unit away from children.

Attention! *The unit contains a lithium battery. Prevent children from swallowing the lithium battery.* ***If your child has swallowed a battery, seek medical help immediately.***

- The unit is not intended to be used by people with physical, sensory or mental disabilities (including children) or by persons lacking experience or knowledge if they are not under supervision of a person who is responsible for their safety or if they are not instructed by this person on the usage of the unit.
- If you are not planning to use the scale for a long time, remove the battery from the battery compartment.
- Strictly follow the polarity according to the markings when replacing the battery.
- Replace the battery in time.
- Do not repair the unit by yourself.
- Do not disassemble the unit by yourself, if any malfunction is detected or after it's been dropped, extract the batteries from the battery compartment and contact any authorized service center at the contact addresses given in the warranty certificate and on the website www.vitek.ru.
- To avoid damages, transport the unit in the original package only.
- Keep the unit in a dry cool place out of reach of children and disabled persons.

THIS UNIT IS INTENDED FOR HOUSEHOLD USE ONLY. ITS COMMERCIAL USAGE AND USAGE IN PRODUCTION AREAS AND WORK SPACES IS PROHIBITED.

USING THE SCALE

After unit transportation or storage at low temperature keep it for at least three hours at room temperature before switching on.

- Unpack the scale, remove any advertising stickers that can prevent the unit operation.
- Wipe the scale with a soft, slightly damp cloth and then wipe it dry.

Installing the battery

Attention! *The unit contains a lithium battery. Prevent children from swallowing the lithium battery.* ***If your child has swallowed a battery, seek medical help immediately.***

Battery leakage can cause injuries or damage the unit. To avoid the unit damage, follow the instructions given below:

- *use only the “CR2032” battery;*
- *do not recharge the battery;*
- *insert the battery strictly following the polarity;*
- *remove the battery if you are not planning to use the unit for a long time;*
- *replace the battery in time.*
- *apply to specialized centers for further recycling of the battery;*
- *avoid circuiting the power clamps.*

- Open the battery compartment lid (4) and insert a «CR2032» battery (supplied with the unit), strictly following the polarity.
- Install the battery compartment lid (4) back to its place.

Note: *If there is an isolation insert in the battery compartment, open the battery compartment lid (4), remove the isolation insert and install the battery compartment lid (4) back to its place.*

Battery replacement

- When the batteries are low, the symbol «LO» will appear on the display (2). Open the battery compartment lid (4), replace the old battery with a new «CR2032» battery, strictly following the polarity, close the battery compartment lid (4).
- If you are not using the scale for a long time, remove the battery from the battery compartment.

Weight measurement unit selection

The weight measurement unit selection button (3) is located on the bottom of the scale.

Press the button (3) to select the weight measurement units kilograms («kg»), pounds («lb»), stones/pounds («st:lb»), the symbols (6) «kg», «lb» or «st:lb» will be shown on the display (2).

Weight measurement

- Place the scale on a solid, flat and stable surface.
- Be careful while stepping on the scale: step on the scale first with one foot; make sure that the scale is steady and only then step on it with both feet.
- Step on the platform (1) and stand still. Your weight will be shown on the display (2) as the digital indications in the selected measurement units. Step off the scale.
- After weight measurement the scale will be switched off automatically in 10 seconds.

ATTENTION!

If an indication «EEEE» appears on the display, it means that the scale is overloaded. Step off the scale immediately to avoid its damage.

Notes:

- *if the scale works improperly, try switching the power off; to do this, open the battery compartment lid (4) and remove the battery. After some time install the battery back to its place;*
- *refer to authorized service centers for maintenance.*

IMPORTANT

Electromagnetic compatibility

The electronic scale can be sensitive to electromagnetic emission of other units located in close proximity (such as mobile phones, portable radio transmitters, radio controllers and microwave ovens). If signs of such emission appear (false or inconsistent data indication on the display), relocate the scale or switch the source of interference for some time off.

CLEANING AND CARE

- Wipe the scale with a soft, slightly damp cloth and then wipe it dry.
- Never use abrasives or solvents.
- Do not immerse the scale into water or any other liquids.
- Keep the unit in a dry cool place out of reach of children and disabled persons.

DELIVERY SET

Scale – 1 pc.
«CR2032» battery – 1 pc.
Instruction manual – 1 pc.

TECHNICAL SPECIFICATIONS

Power supply: «CR2032» battery 1 x 3.0 V (included)
Maximum weight: 180 kg
Minimum weight: 5 kg
Division: 100 g

RECYCLING

For environment protection do not throw out the unit and the batteries (if included), do not discard the unit and the batteries with usual household waste after the service life expiration; apply to specialized centers for further recycling.

The waste generated during the disposal of the unit is subject to mandatory collection and consequent disposal in the prescribed manner.

For further information about recycling of this product apply to a local municipal administration, a disposal service or to the shop where you purchased this product.

The manufacturer preserves the right to change design, structure and specifications not affecting general principles of the unit operation without a preliminary notification due to which insignificant differences between the manual and product may be observed. If the user reveals such differences, please report them via e-mail info@vitek.ru for receipt of an updated manual.

Unit operating life is 3 years

Guarantee

Details regarding guarantee conditions can be obtained from the dealer from whom the appliance was purchased. The bill of sale or receipt must be produced when making any claim under the terms of this guarantee.

This product conforms to the EMC Directive 2014/30/EU and to the Low Voltage Directive 2014/35/EU.

РУССКИЙ

ЭЛЕКТРОННЫЕ НАПОЛЬНЫЕ ВЕСЫ VT-8057

Весы предназначены для определения собственного веса.

ОПИСАНИЕ

1. Платформа для взвешивания
2. Дисплей
3. Кнопка выбора единиц взвешивания
4. Крышка батарейного отсека

МЕРЫ БЕЗОПАСНОСТИ

Перед началом эксплуатации прибора внимательно прочитайте настоящую инструкцию по эксплуатации и сохраните её для использования в качестве справочного материала.

Используйте устройство только по его прямому назначению, как изложено в данной инструкции. Неправильное обращение с устройством может привести к его поломке, причинению вреда пользователю или его имуществу.

- Обращайтесь с весами аккуратно, как с любым измерительным прибором, не подвергайте весы воздействию высоких или низких температур, повышенной влажности.
- Не допускайте воздействия прямых солнечных лучей и не роняйте весы.
- Используйте весы вдали от нагревательных приборов.
- Не используйте весы вне помещений.
- Не допускайте попадания жидкости внутрь корпуса весов, данное устройство не является водонепроницаемым. Запрещается оставлять или использовать весы в местах с повышенной влажностью (более 80%), не допускайте контакта корпуса весов с водой или с другими жидкостями во избежание нарушения правильности показаний весов или выхода их из строя.
- Перед использованием во избежание возникновения статического эффекта удалите с весов защитную плёнку (при наличии плёнки).
- Размещайте весы на ровной, сухой и нескользкой поверхности.
- Не пользуйтесь весами на коврах или ковровых покрытиях.
- Не вставайте на весы мокрыми ногами или если поверхность весов влажная. Вы можете поскользнуться и получить травму.
- Соблюдайте осторожность, когда встаёте на весы: встаньте на весы сначала одной ногой, убедитесь в их устойчивости, и только после этого можно поставить вторую ногу.
- Встаньте на весы и равномерно распределите свой вес.
- Во время процесса взвешивания стойте неподвижно. Запрещается прыгать на поверхности весов.
- Из соображений безопасности детей не оставляйте полиэтиленовые пакеты, используемые в качестве упаковки, без надзора.

Внимание! Не разрешайте детям играть с полиэтиленовыми пакетами или упаковочной плёнкой. ***Опасность удушья!***

- Дети должны находиться под присмотром для недопущения игр с прибором.
- Данное устройство не предназначено для использования детьми, размещайте устройство в местах, недоступных для детей.

Внимание! *Устройство содержит литиевый элемент питания. Не допускайте попадания литиевого элемента питания в пищевод ребёнка.* ***Если ребенок проглотил элемент питания, немедленно обратитесь к врачу.***

- Прибор не предназначен для использования лицами (включая детей) с пониженными физическими, сенсорными или умственными способностями или при отсутствии у них жизненного опыта или знаний, если они не находятся под присмотром или не проинструктированы об использовании прибора лицом, ответственным за их безопасность.
- Если вы не будете пользоваться весами в течение длительного периода времени, необходимо извлечь элемент питания из батарейного отсека.
- При установке элемента питания строго соблюдайте полярность в соответствии с обозначениями.
- Своевременно меняйте элемент питания.
- Запрещается самостоятельно ремонтировать прибор.
- Не разбирайте прибор самостоятельно, при возникновении любых неисправностей извлеките элементы питания из батарейного отсека и обратитесь в любой авторизованный (уполномоченный) сервисный центр по контактным адресам, указанным в гарантийном талоне и на сайте www.vitek.ru.
- Во избежание повреждений перевозите устройство только в заводской упаковке.
- Храните устройство в сухом прохладном месте, недоступном для детей и людей с ограниченными возможностями.

ДАННЫЙ ПРИБОР ПРЕДНАЗНАЧЕН ДЛЯ ИСПОЛЬЗОВАНИЯ ТОЛЬКО В БЫТОВЫХ УСЛОВИЯХ. ЗАПРЕЩАЕТСЯ КОММЕРЧЕСКОЕ ИСПОЛЬЗОВАНИЕ И ИСПОЛЬЗОВАНИЕ ПРИБОРА В ПРОИЗВОДСТВЕННЫХ ЗОНАХ И РАБОЧИХ ПОМЕЩЕНИЯХ.

ИСПОЛЬЗОВАНИЕ ВЕСОВ

После транспортировки или хранения устройства при пониженной температуре необходимо выдержать его при комнатной температуре не менее трёх часов.

- Достаньте весы из упаковки, удалите любые рекламные наклейки, мешающие работе устройства.
- Протрите весы мягкой, слегка влажной тканью, после этого вытрите насухо.

Установка элемента питания

Внимание! *Устройство содержит литиевый элемент питания. Не допускайте попадания литиевого элемента питания в пищевод ребёнка.* ***Если ребенок проглотил элемент питания, немедленно обратитесь к врачу.***

Протечка элемента питания может стать причиной травм или повреждения устройства. Чтобы избежать повреждения, следуйте приведенным ниже инструкциям:

- *используйте только элемент питания типоразмера «CR2032»;*
- *запрещается перезаряжать элемент питания;*
- *устанавливайте элемент питания, строго соблюдая полярность;*
- *вынимайте элемент питания, если устройство не будет использоваться в течение длительного времени;*
- *своевременно меняйте элемент питания.*
- *сдавайте элемент питания в специализированные пункты для их дальнейшей утилизации;*
- *не допускайте замыкания зажимов питания.*

- Откройте крышку батарейного отсека (4) и установите элемент питания «CR2032» (входят в комплект поставки), строго соблюдая полярность.
- Установите крышку батарейного отсека (4) на место.

Примечание: *При наличии изолирующей прокладки в батарейном отсеке откройте крышку батарейного отсека (4), извлеките прокладку и установите крышку батарейного отсека (4) на место.*

Замена элемента питания

- При низком заряде элементов питания на дисплее (2) отобразятся символ «LO». Откройте крышку батарейного отсека (4), извлеките элемент питания, установите новый элемент питания «CR2032», строго соблюдая полярность, закройте крышку батарейного отсека (4).
- Если весы не используются продолжительное время, извлеките элемент питания из батарейного отсека.

Выбор единиц взвешивания

На нижней стороне корпуса весов находится кнопка выбора единиц взвешивания (3).

Нажимая кнопку (3), выберите единицы взвешивания килограммы («kg»), фунты («lb»), стоуны/фунты («st:lb»), при этом на дисплее (2) будут отображаться символы (6) «kg», «lb», «st:lb» .

Взвешивание

- Установите весы на твёрдую, ровную и устойчивую поверхность.
- Соблюдайте осторожность, когда встаёте на весы: встаньте на весы сначала одной ногой, убедитесь в их устойчивости, и только после этого можно поставить вторую ногу.
- Встаньте на платформу (1) и стойте неподвижно. Ваш вес отобразится на дисплее (2) цифровыми показаниями выбранных единицах взвешивания. Сойдите с весов.
- После взвешивания весы автоматически выключаться через 10 секунд.

ВНИМАНИЕ!

Если на дисплее отобразилось значение «EEEE», весы перегружены. Немедленно сойдите с весов, чтобы предотвратить их повреждение.

Примечания:

- *если весы работают неправильно, попробуйте отключить питание, для этого откройте крышку батарейного отсека (4) и извлеките элемент питания. Через некоторое время установите элемент питания на место;*
- *по вопросам технического обслуживания обращайтесь в авторизованные (уполномоченные) сервисные центры.*

ВАЖНО

Электромагнитная совместимость

Электронные весы могут быть чувствительны к электромагнитному излучению других устройств, расположенных в непосредственной близости (таких как мобильные телефоны, портативные радиостанции, пульты радиоуправления и микроволновые печи). В том случае если появились признаки такого воздействия (на дисплее отображаются ошибочные или противоречивые данные), переместите весы, либо отключите на время источник помех.

ЧИСТКА И УХОД

- Протрите весы мягкой, слегка влажной тканью, после чего вытрите насухо.
- Запрещается использовать абразивные чистящие средства или растворители.
- Запрещается погружать весы в воду и любые другие жидкости.
- Храните устройство в сухом прохладном месте, недоступном для детей и людей с ограниченными возможностями.

КОМПЛЕКТАЦИЯ

Весы – 1 шт.
Элемент питания «CR2032» – 1 шт.
Инструкция – 1 шт.

ТЕХНИЧЕСКИЕ ХАРАКТЕРИСТИКИ

Электропитание: элемент питания «CR2032» 1 x 3,0 В
(входит в комплект поставки)
Максимальный предельный вес: 180 кг
Минимальный предел взвешивания: 5 кг
Цена деления: 100 г

УТИЛИЗАЦИЯ

В целях защиты окружающей среды, после окончания срока службы прибора и элементов питания (если входят в комплект), не выбрасывайте их вместе с обычными бытовыми отходами, передайте прибор и элементы питания в специализированные пункты для дальнейшей утилизации.

Отходы, образующиеся при утилизации изделий, подлежат обязательному сбору с последующей утилизацией в установленном порядке.

Для получения дополнительной информации об утилизации данного продукта обратитесь в местный муниципалитет, службу утилизации бытовых отходов или в магазин, где Вы приобрели данный продукт.

Производитель сохраняет за собой право изменять дизайн, конструкцию и технические характеристики, не влияющие на общие принципы работы устройства, без предварительного уведомления, из-за чего между инструкцией и изделием могут наблюдаться незначительные различия. Если пользователь обнаружил такие несоответствия, просим сообщить об этом по электронной почте info@vitek.ru для получения обновленной версии инструкции.

Срок службы устройства – 3 года

Данное изделие соответствует всем требуемым европейским и российским стандартам безопасности и гигиены.

ИЗГОТОВИТЕЛЬ: СТАР ПЛЮС ЛИМИТЕД (STAR PLUS LIMITED)

МЕСТОНАХОЖДЕНИЕ И ПОЧТОВЫЙ АДРЕС ДЛЯ СВЯЗИ:
ЮНИТ БИ ЭНД СИ, 15Й ЭТАЖ, КЭЙСИ АБЕРДИН ХАУС, №38,
ХЁНГ ИП РОУД, ВОНГ ЧУК ХАНГ, ГОНКОНГ, КНР

УПОЛНОМОЧЕННОЕ ИЗГОТОВИТЕЛЕМ ЛИЦО:
ООО «ГИПЕРИОН»
117209, РОССИЯ, Г. МОСКВА, СЕВАСТОПОЛЬСКИЙ ПР-Т, Д. 28,
КОРП. 1. ТЕЛ.: +7 (495) 921-01-76, E-MAIL: giperion@aol.com

Ответственность за несоответствие продукции требованиям технических регламентов Таможенного союза возложена на уполномоченное изготовителем лицо.

ИМПОРТЕР: ООО «ВИТЕК.РУС»

МЕСТОНАХОЖДЕНИЕ И ПОЧТОВЫЙ АДРЕС ДЛЯ СВЯЗИ:
117209, РФ, Г. МОСКВА, СЕВАСТОПОЛЬСКИЙ ПР-КТ, Д. 28,
КОРП. 1.

www.vitek.ru
ТЕЛЕФОН ДЛЯ СПРАВОК: 8-800-100-18-30

СДЕЛАНО В КНР

ҚАЗАҚША

VT-8057 ЭЛЕКТРОНДЫ ЕДЕНДІК ТАРАЗЫ

Таразы өз салмағыңызды өлшеуге арналған.

СИПАТТАМАСЫ

1. Өлшеуге арналған платформа
2. Дисплей
3. Өлшеу бірліктерін таңдау түймесі
4. Батарея бөлігінің қақпағы

ҚАУІПСІЗДІК ШАРАЛАРЫ

Аспапты пайдалана бастау алдында берілген пайдалану бойынша нұсқаулықты зейін қойып оқып шығыңыз және оны анықтамалық материал ретінде пайдалану үшін сақтап қойыңыз.

Құрылғыны осы нұсқаулықта айтылғандай, тікелей тағайыны бойынша пайдаланыңыз. Құралды дұрыс пайдаланбау оның сынуына, пайдаланушыға немесе оның мүлігіне зиян келтіруіне әкелуі мүмкін.

- Таразыны кез-келген өлшеу құралы сияқты абайлап ұстаңыз, таразыны жоғары немесе төмен температура, жоғары ылғалдылық әсерінен сақтаңыз.
- Тікелей күн сәулесінің әсеріне ұшыратпаңыз және таразыны құлатпаңыз.
- Таразыны қыздырғыш аспаптардан алшақ жерде пайдаланыңыз.
- Қондырғыны ғимараттан тыс қолданбаңыз.
- Таразы корпусының ішіне сұйықтың тиюіне жол бермеңіз, берілгент құрылғы су өтпейтін болып есептелмейді. Таразыны ылғалдылығы жоғары (80% -дан аса) жерлерде қалдыруға немесе пайдалануға тыйым салынады, таразы көрсеткіштерінің дұрыстығы бұзылуына немесе оның істен шығуына жол бермеу үшін, құрылғының сумен немесе басқа сұйықтықтармен жанасуына жол бермеңіз.
- Қолданар алдында статикалық әсердің тууына жол бермеу үшін таразыдан қорғаныс үлдірін (болған жағдайда) алып тастаңыз.
- Таразыны тегіс, құрғақ және тайғақ емес жерге орналастырыңыз.
- Таразыны кілемнің немесе кілем төсемдерінің үстінде қолданбаңыз.
- Таразыға суланған аяқтармен немесе таразының дымқыл бетіне тұрмаңыз. Сіз тайып кетуіңіз және жарақат алуыңыз мүмкін.
- Таразыға тұрғанда сақ болыңыз: таразының үстіне алдымен бір аяғыңызбен тұрыңыз, оның тұрақтылығына көз жеткізіп алғаннан кейін ғана екінші аяғыңызды қоюға болады.
- Таразының үсітне шығып, өз салмағыңызды біркелкі етіп ұстаңыз.
- Өлшену үрдісі кезінде қозғалмай тұрыңыз. Таразының бетінде секіруге тыйым салынады.
- Балалардың қауіпсіздігі үшін қаптама ретінде пайдаланылатын, полиэтилен пакеттерді қадағалаусыз қалдырмаңыз.

Назар аударыңыз! Балаларға полиэтилен пакеттерімен немесе қаптама үлдірімен ойнауға рұқсат етпеңіз. ***Тұншығу қаупі!***

- Аспаппен ойнауларына жол бермеу үшін балаларды қадағалау керек.
- Осы құрылғы балалардың пайдалануына арналмаған, құрылғыны балалардың қолы жетпейтін жерде орналастырыңыз.

Назар аударыңыз! *Құралдың құрамында литийлік қуаттандыру элементі бар. Литийлік қуаттандыру элементі баланың өңешіне түсуіне жол бермеңіз.* ***Егер бала қуаттандыру элементін жұтып қойса, дереу дәрігерге жүгініңіз.***

- Аспап физикалық, психикалық және ақыл-ой қабілеттері төмендеген тұлғалардың (балаларды қоса) пайдалануына арналмаған немесе егер олардың өмірлік тәжірибесі немесе білімі болмаса, олар бақыланбаса немесе олардың қауіпсіздігі үшін жауап беретін тұлғамен аспапты пайдалану туралы нұсқаулықтар берілмесе олардың пайдалануына арналмаған.
- Егер сіз таразыны ұзақ уақыт бойы пайдаланбайтын болсаңыз, қоректендіру элементін батареялық бөліктен шығару қажет.
- Қуат элементін орнатқан кезде белгілеуге сәйкес өрістілігін қатаң сақтаңыз.
- Қуат элементін уақытылы ауыстырып отырыңыз.
- Аспапты өз бетіңізбен жөндеуге тыйым салынады.
- Аспапты өз бетіңізбен бөлшектемеңіз, кез-келген ақаулықтар пайда болғанда қоректендіру элементтерін батареялық бөліктен шығарыңыз және кепілдеме талоны мен www.vitek.ru сайтында көрсетілген хабарласу мекен-жайлары бойынша кез-келген туындыгерлес (өкілетті) қызмет көрсету орталығына хабарласыңыз.
- Бұзылуларға жол бермеу үшін құрылғыны тек зауыттық ораудa тасымалдаңыз.
- Құралды құрғақ салқын, балалар және мүмкіндіктері шектеулі адамдардың қолы жетпейтін жерде сақтау керек.

ОСЫ ҚҰРАЛ ТЕК ТҰРМЫСТЫҚ ЖАҒДАЙЛАРДА ПАЙДАЛАНУҒА АРНАЛҒАН. ӨНДІРІСТІК АЙМАҚТАР МЕН ЖҰМЫС ҮЙ-ЖАЙЛАРЫНДА АСПАПТЫ ПАЙДАЛАНУҒА ЖӘНЕ КОММЕРЦИЯЛЫҚ ПАЙДАЛАНУҒА ТЫЙЫМ САЛЫНАДЫ.

ТАРАЗЫНЫ ПАЙДАЛАНУ

Тасымалданғаннан кейін немесе құрылғы төмен температурада сақталған болса оны бөлме температурасында үш сағаттан кем емес уақыт ұстау қажет.

- Таразыны ораудан шығарыңыз, құрылғының жұмыс ітеуіне кедергі болатын кез-келген жапсырмаларды жойыңыз.
- Таразыны сәл дымқыл жұмсақ матамен сүртіп, содан кейін құрғатып сүртіңіз.

Қуаттандыру элементтерін орнату

Назар аударыңыз! *Құралдың құрамында литийлік қуаттандыру элементі бар. Литийлік қуаттандыру элементі баланың өңешіне түсуіне жол бермеңіз.* ***Егер бала қуаттандыру элементін жұтып қойса, дереу дәрігерге жүгініңіз.***

Қуаттандыру көзі элементінің ағып кетуі құралдың бүліну немесе бұзылу себебі болуы мүмкін. Бұзылуға жол бермеу үшін төменде берілген нұсқаулықтарды орындаңыз:

- *«CR2032» типті өлшемді қуаттандыру элементтерін ғана пайдаланыңыз;*
- *қуаттандыру элементін қайта зарядтауға тыйым салынады;*
- *қуаттандыру элементтерін үйектілікті қатаң сақтап орнатыңыз;*
- *егер құрылғы ұзақ уақыт пайдаланылмайтын болса, қуаттандыру элементін шығарып қойыңыз;*
- *қуаттандыру элементін уақытылы ауыстырып отырыңыз.*
- *қуаттандыру элементтерін оларды ары қарай кәдеге асыру үшін мамандандырылған орындарға тапсырыңыз;*
- *қуаттандыру қысқыштарының тұйықталуына жол бермеңіз.*

- Батареялық бөліктің қақпағын (4) ашыңыз және қарама-қайшылықты қатаң сақтап, «CR2032» қуаттандыру элементін (жеткізілім жинағына кіреді) салыңыз.
- Батареялық бөліктің (4) қақпағын орнатыңыз.

Ескертпе: *Батарея бөлігінде оқшаулағыш төсеніш болған кезде батарея бөлігінің қақпағын (4) ашыңыз, төсеніші алып тастаңыз және батарея қақпағын (4) орнына орнатыңыз.*

Қуаттандыру элементтерін ауыстыру

- Қуаттандыру элементінің қуаты аз болған кезде дисплейде (2) «LO» белгісі беріледі. Батареялық бөліктің қақпағын (4) ашыңыз және қарама-қайшылықты қатаң сақтап, жаңа «CR2032» қуаттандыру элементін орнатыңыз, батареялық бөліктің қақпағын (4) жабыңыз.
- Егер таразы ұзақ уақыт бойы пайдаланылмайтын болса, қуаттандыру элементін батарея бөлігінен шығарыңыз.

Өлшеу бірліктерін таңдау

Таразы корпусының төменгі жағында өлшем бірліктерді таңдау түймесі (3) орналасқан.

Түймені (3) басып, өлшеу бірліктерін килограмм («kg»), фунт («lb») немесе стоунды/фунт («st:lb») таңдаңыз, осы кезде дисплейде (2) «kg», «lb» немесе «st:lb» белгілері (6) беріледі.

Өлшеу

- Таразыны қатты, тегіс және тұрақты бетке орнатыңыз.
- Таразыға тұрғанда сақ болыңыз: таразының үстіне алдымен бір аяғыңызбен тұрыңыз, оның тұрақтылығына көз жеткізіп алғаннан кейін ғана екінші аяғыңызды қоюға болады.
- Платформаға (1) шығып, қозғалмай тұрыңыз. Сіздің салмағыңыз таңдалған өлшеу бірліктерінің сандық көрсеткіштерімен дисплейде (2) көрінеді. Таразыдан түсіңіз.
- Таразы өлшенгеннен кейін 10 секундтан соң автоматты түрде өшеді.

НАЗАР АУДАРЫҢЫЗ!

Егер дисплейде «EEEE» мәні көрсетілсе, таразы асыра жүктелген. Таразының бұзылуына жол бермеу үшін одан дереу түсіңіз.

Ескертпе:

- *егер таразы дұрыс жұмыс істемесе, қоректендіруді сөндіріп көріңіз, бұл үшін батареялық бөлік қақпағын (4) ашыңыз және қоректендіру элементін шығарыңыз. Біршама уақыттан кейін қоретендіру элементін орнына орнатыңыз;*
- *техникалық қызмет көрсету мәселелері бойынша рұқсаты бар (уәкілетті) сервистік орталыққа жолығыңыз.*

МАҢЫЗДЫ

Электр-магниттік сәйкестілік

Электрондық таразы тікелей жақын орналасқан басқа құралдардың (мысалы, мобильдік телефондардың, портативтік радиостанциялардың, радиобасқару пульттарының және қысқа толқынды пештердің) электр-магниттік сәулелеріне сезімтал болуы мүмкін. Егер мұндай әсердің белгілері пайда болса (дисплейде қате немесе қарама-қайшы мәліметтер көрсетіледі), таразының орнын ауыстырыңыз, немесе бөгет көздерін біраз уақытқа сөндіріңіз.

ТАЗАЛАУ ЖӘНЕ КҮТІМ

- Таразыны сәл дымқыл жұмсақ матамен сүртіп, содан кейін құрғатып сүртіңіз.
- Абразивтік тазалау құралдарын немесе еріткіштерді пайдалануға тыйым салынады.
- Таразыны суға немесе басқа да кез-келген сұйықтыққа салуға тыйым салынады.
- Құралды құрғақ салқын, балалар және мүмкіндіктері шектеулі адамдардың қолы жетпейтін жерде сақтау керек.

ЖИНАҚТАЛЫМ

Таразы – 1 дана
«CR2032» қуаттандыру элементі – 1 дана
Нұсқаулық – 1 дана

ТЕХНИКАЛЫҚ СИПАТТАМАЛАРЫ

Электрлік қуаттандыруы: «CR2032» 1x3,0 В қуаттандыру элементі
(жеткізілім жинағына кіред)
Салмақтың максималды шегі: 180 кг
Өлшеудің минималды шегі: 5 кг
Бөлік құны: 100 г

ҚАЙТА ӨҢДЕУ

Қоршаған ортаны қорғау мақсатында, аспаптың және қуаттандыру элементтерінің (егер жинақтың құрамына кірсе) қызмет ету мерзімі аяқталғаннан кейін, оларды күнделікті тұрмыстық қалдықтармен бірге тастауға болмайды, аспап пен қуаттандыру элементтерін ары қарай кәдеге асыру үшін мамандандырылған орындарға өткізу керек.

Бұйымдарды қайта өңдеу кезінде пайда болатын қалдықтар белгіленген тәртіп бойынша келесі қайта өңделетін міндетті жинауға жатады.

Берілген өнімді қайта өңдеу туралы қосымша ақпаратты алу үшін жергілікті муниципалитетке, тұрмыстық қалдықтарды қайта өңдеу қызметіне немесе берілген өнімді Сіз сатып алған дүкенге хабарласыңыз.

Дайындаушы аспапты жақсарту мақсатында, алдын-ала хабарламай, аспаптың дизайнын, конструкциясы және оның жұмыс қағидатына әсер етпейтін техникалық сипаттарын өзгерту құқығын өзіне қалдырады, соған байланысты нұсқаулық пен бұйымның арасында кейбір айырмашылықтар болуы мүмкін. Егер пайдаланушы осындай сәйкессіздіктерді анықтаса, нұсқаулықтың жаңартылған нұсқасын алу үшін сәйкессіздік туралы info@vitek.ru электрондық поштасына хабарлауыңызды сұраймыз.

Құрылғының қызмет ету мерзімі – 3 жыл

Гарантиялық міндеттілігі

Гарантиялық жағдайдағы қаралып жатқан бөлшектер дилерден тек сатып алынған адамға ғана беріледі. Осы гарантиялық міндеттілігіндегі шағымдалған жағдайда төлеген чек немесе квитанциясын көрсетуі қажет.

УКРАЇНСЬКА

ЕЛЕКТРОННІ ПІДЛОГОВІ ВАГИ VT-8057

Ваги призначені для визначення власної ваги.

ОПИС

1. Платформа для зважування
2. Дисплей
3. Кнопка вибору одиниць зважування
4. Кришка батарейного відсіку

ЗАХОДИ БЕЗПЕКИ

Перед початком експлуатації електроприладу уважно прочитайте цю інструкцію з експлуатації та збережіть її для використання як довідковий матеріал.

Використовуйте даний пристрій тільки за його прямим призначенням, як вказано у цій інструкції. Неправильне використання пристрою може призвести до його поломки, завдання шкоди користувачеві або його майну.

- Поводьтеся з вагами акуратно, як з будь-яким вимірювальним приладом, не піддавайте ваги дії високих або низьких температур, підвищеної вологості.
- Не допускайте дії прямих сонячних променів та не упускайте ваги.
- Використовуйте ваги далеко від нагрівальних приладів.
- Не використовуйте ваги поза приміщеннями.
- Не допускайте потрапляння рідини всередину корпусу ваг, цей пристрій не є водонепроникним. Забороняється залишати або використовувати ваги у місцях з підвищеною вологістю (більше 80%), не допускайте контакту корпусу ваг з водою або з іншими рідинами, щоб уникнути порушення правильності показань ваг або виходу їх з ладу.
- Перед використанням, щоб уникнути виникнення статичного ефекту, видаліть з ваг захисну плівку (за наявності плівки).
- Розміщуйте ваги на рівній, сухій та несковзкій поверхні.
- Не користуйтеся вагами на килимах або килимових покриттях.
- Не вставайте на ваги мокрими ногами або якщо поверхня ваг волога. Ви можете посковзнутися та отримати травму.
- Будьте обережні, коли встаєте на ваги: встаньте на ваги спочатку однією ногою, переконайтеся в їх стійкості, і тільки після цього можна поставити другу ногу.
- Встаньте на ваги та рівномірно розподіліть свою вагу.
- Під час процесу зважування стійте непорушно. Забороняється стрибати на поверхні ваг.
- З міркувань безпеки дітей не залишайте поліетиленові пакети, що використовуються як упаковка, без нагляду.

Увага! *Не дозволяйте дітям грати з поліетиленовими пакетами або пакувальною плівкою.* ***Небезпека задушення!***

- Діти мають перебувати під наглядом для недопущення ігор з пристроєм.
- Цей пристрій не призначений для використання дітьми, розміщайте пристрій у місцях, недоступних для дітей.

Увага! *Пристрій містить літієвий елемент живлення. Не допускайте потрапляння літієвого елементу живлення у стравохід дитини.* ***Якщо дитина проковтнула елемент живлення, негайно зверніться до лікаря.***

- Пристрій не призначений для використання особами (включаючи дітей) зі зниженими фізичними, психічними або розумовими здібностями або при відсутності у них життєвого досвіду або знань, якщо вони не знаходяться під контролем або не проінструктовані щодо використання пристрою особою, відповідальною за їх безпеку.
- Якщо ви не користуватиметеся вагами протягом тривалого періоду часу, необхідно витягнути елемент живлення з батарейного відсіку.
- При установленні елементу живлення строго дотримуйтеся полярності відповідно до позначень.
- Своєчасно міняйте елемент живлення.
- Забороняється самостійно ремонтувати пристрій.
- Не розбирайте пристрій самостійно, при виникненні будь-яких несправностей витягніть елементи живлення з батарейного відсіку та зверніться до будь-якого авторизованого (уповноваженого) сервісного центру за контактними адресами, вказаними у гарантійному талоні та на сайті www.vitek.ru.
- Щоб уникнути пошкоджень, перевозьте пристрій тільки у заводській упаковці.
- Зберігайте пристрій у сухому прохолодному місці, недоступному для дітей та людей з обмеженими можливостями.

ЦЕЙ ПРИСТРІЙ ПРИЗНАЧЕНИЙ ДЛЯ ВИКОРИСТАННЯ ЛИШЕ У ПОБУТОВИХ УМОВАХ. ЗАБОРОНЯЄТЬСЯ КОМЕРЦІЙНЕ ВИКОРИСТАННЯ ТА ВИКОРИСТАННЯ ПРИСТРОЮ У ВИРОБНИЧИХ ЗОНАХ ТА РОБОЧИХ ПРИМІЩЕННЯХ.

ВИКОРИСТАННЯ ВАГ

Після транспортування або зберігання пристрою при зниженій температурі необхідно витримати його при кімнатній температурі не менше трьох годин.

- Дістаньте ваги з упаковки, видаліть будь-які рекламні наклейки, що заважають роботі пристрою.
- Протріть ваги м'якою, злегка вологою тканиною, після цього витріть насухо.

Установлення елементу живлення

Увага! *Пристрій містить літієвий елемент живлення. Не допускайте потрапляння літієвого елементу живлення у стравохід дитини.* ***Якщо дитина проковтнула елемент живлення, негайно зверніться до лікаря.***

Протікання елементів живлення може стати причиною травм або пошкодження пристрою. Щоб уникнути пошкодження, дотримуйтеся приведених нижче інструкцій:

- *використовуйте тільки елемент живлення типорозміру «CR2032»;*
- *забороняється перезаряджати елемент живлення;*
- *встановлюйте елемент живлення, строго дотримуючись полярності;*
- *виймайте елемент живлення, якщо пристрій не використовуватиметься протягом тривалого часу;*
- *своєчасно міняйте елемент живлення.*
- *здавайте елемент живлення у спеціалізовані пункти для їх подальшої утилізації;*
- *не допускайте замикання затискачів живлення.*

- Відкрийте кришку батарейного відсіку (4) та установіть елемент живлення типу «CR2032» (входить до комплекту постачання), строго дотримуючись полярності.
- Установіть кришку батарейного відсіку (4) на місце.

Примітка: *Якщо є ізолювальна прокладка у батарейному відсікові, відкрийте кришку батарейного відсіку (4), витягніть прокладку та установіть кришку батарейного відсіку (4) на місце.*

Заміна елементу живлення

- При низькому заряді елементів живлення на дисплеї (2) відобразиться символ «LO». Відкрийте кришку батарейного відсіку (4), витягніть елемент живлення, установіть новий елемент живлення «CR2032», строго дотримуючись полярності, закрийте кришку батарейного відсіку (4).
- Якщо ваги не використовуються тривалий час, вийміть елемент живлення з батарейного відсіку.

Вибір одиниць зважування

На нижньому боці корпусу ваг знаходиться кнопка вибору одиниць зважування (3).

Натискаючи кнопку (3), виберіть одиниці зважування кілограми («kg»), фунти («lb») або стоуни/фунти («st:lb»), при цьому на дисплеї (2) відображатимуться символи (6) «kg», «lb», «st:lb».

Зважування

- Установіть ваги на тверду, рівну та стійку поверхню.
- Будьте обережні, коли встаєте на ваги: встаньте на ваги спочатку однією ногою, переконайтеся в їх стійкості, і тільки після цього можна поставити другу ногу.
- Встаньте на платформу (1) та стійте нерухомо. Ваша вага відобразиться на дисплеї (2) цифровими показаннями у вибраних одиницях зважування. Зійдіть з ваг.
- Після зважування ваги автоматично вимкнуться через 10 секунд.

УВАГА!

Якщо на дисплеї відобразилось значення «ЕЕЕЕ», ваги перевантажені. Негайно зійдіть з ваг, щоб запобігти їх пошкодженню.

Примітки:

- *якщо ваги функціонують неправильно, спробуйте вимкнути живлення, для цього відкрийте кришку батарейного відсіку (4) та вийміть елемент живлення. Через деякий час установіть елементи живлення на місце;*
- *з питань технічного обслуговування звертайтеся до авторизованих сервісних центрів.*

ВАЖЛИВО

Електромагнітна сумісність

Електронні ваги можуть бути чутливі до електромагнітного випромінювання інших пристроїв, розташованих у безпосередній близькості (таких як мобільні телефони, портативні радіостанції, пульти радіоуправління та мікрохвильові печі). У тому випадку, якщо з'явилися ознаки такої дії (на дисплеї відображуються помилкові або суперечливі дані), перемістіть ваги або вимкніть на деякий час джерело перешкод.

ЧИЩЕННЯ ТА ДОГЛЯД

- Протріть ваги м'якою, злегка вологою тканиною, після чого витріть насухо.
- Забороняється використовувати абразивні очищувальні засоби або розчинники.
- Забороняється занурювати ваги у воду та будь-які інші рідини.
- Зберігайте пристрій у сухому прохолодному місці, недоступному для дітей та людей з обмеженими можливостями.

КОМПЛЕКТАЦІЯ

Ваги – 1 шт.
Елемент живлення «CR2032» – 1 шт.
Інструкція – 1 шт.

ТЕХНІЧНІ ХАРАКТЕРИСТИКИ

Електроживлення: елемент живлення «CR2032» 1x3,0 В
(входить до комплекту постачання)
Максимальна гранична вага: 180 кг
Мінімальна межа зважування: 5 кг
Ціна поділки: 100 г

УТИЛІЗАЦІЯ

Для захисту навколишнього середовища після закінчення терміну служби пристрою та елементів живлення (якщо входять до комплекту) не викидайте їх разом зі звичайними побутовими відходами, передайте пристрій та елементи живлення у спеціалізовані пункти для подальшої утилізації.

Відходи, що утворюються при утилізації виробів, підлягають обов'язковому збору з подальшою утилізацією установленим порядком.

Для отримання додаткової інформації про утилізацію даного продукту зверніться до місцевого муніципалітету, служби утилізації побутових відходів або до крамниці, де Ви придбали цей продукт.

Виробник зберігає за собою право змінювати дизайн, конструкцію та технічні характеристики, які не впливають на загальні принципи роботи пристрою, без попереднього повідомлення, через що між інструкцією та виробом можуть спостерігатися незначні відмінності. Якщо користувач виявив такі невідповідності, просимо повідомити про це по електронній пошті info@vitek.ru для отримання оновленої версії інструкції.

Термін служби пристрою – 3 років

Гарантія

Докладні умови гарантії можна отримати в дилера, що продав дану апаратуру. При пред'явленні будь-якої претензії протягом терміну дії даної гарантії варто пред'явити чек або квитанцію про покупку.

Даний продукт відповідає вимогам Директиви 2014/30/ЄС щодо електромагнітної сумісності та Директиви 2014/35/ЄС щодо низьковольтного обладнання.

КЫРГЫЗ

ПОЛГО КОЮЛУУЧУ ЭЛЕКТРОНДУК ТАРАЗА VT-8057

Тараза өз салмакты берүү үчүн арналган.

СЫПАТТАМА

1. Тарттыруу үчүн платформа
2. Дисплей
3. Тарттыруу бирдиктерин тандоо баскычы
4. Батарея бөлүктүн капкагы

КООПСУЗДУК ЧАРАЛАРЫ

Электр шайманды пайдалануудан мурун колдонмону көңүл коюп окуп-үйрөнүп, маалымат катары сактап алыңыз.

Буюмду нускамада көрсөтүлгөн максатта гана пайдалануу керек. Түзмөктү туура эмес пайдалансаңыз, ал тез бузулуп, сизге же мүлкүңүзгө залакасы тийип калышы мүмкүн.

- Таразаны ар кайсы өлчөө алет катары тыкандык менен колдонуңуз, өйдө же төмөн жылуулуктун, өйдө нымдуулуктун.
- Тике күн нурлардын таасирине жол бербей, таразаны кулатып түшүрбөңүз.
- Таразаны ысытуучу аспаптардан алыс жерде колдонуңуз.
- Таразаны имараттардын сыртында колдонбоңуз.
- Суюктуктардын таразанын ичине куюлганына жол бербеңиз, бул аспап суу өткөзбөс эмес. Тараза салмакты туура эмес көрсөтүп же бузулуп калганына жол келтирбөө үчүн аны нымдуулугу өйдө (80% өйдө) болгон жерлерде калтырбаңыз, корпусун суу же башка суюктуктарга тийгенине жол бербеңиз.
- Статикалык эффект пайда болбогону үчүн таразаны колдонуунун алдында коргоо пленкасын (бар болсо) сыйрып алыңыз.
- Таразаны тегиз, кургак, тайгаланбас беттин үстүнө коюңуз.
- Таразаны килемдин үстүндө колдонууга болбойт.
- Бутуңуз же таразанын үстү суу болсо, анын үстүнө турбаңыз. Тайгаланып, жаракат алууңуз мүмкүн.
- Таразанын үстүнө турганда этият болуңуз: бир бутуңузду таразага коюп, ал туруктуу болгонун текшерип, андан соң гана экинчи бутуңузду таразага койсоңуз болот.
- Таразанын үстүнө туруп, салмагыңызды бирдей таратыңыз.
- Таразалоо процессинин мөөнөтүндө кыймылдабай туруу зарыл. Таразанын үстүндө секиргенге болбойт.
- Балдардын коопсуздугу үчүн таңгак катары колдонулган полиэтилен баштыктарды кароосуз таштабаңыз.

Көңүл буруңуз! Балдарга полиэтилен баштыктары же таңгактоочу пленка менен ойноого уруксат бербеңиз. ***Бул тумчугуунун коркунучун жаратат!***

- Балдар түзмөк менен ойногонго жол бербегени үчүн аларга көз салуу зарыл.
- Бул шайман балдар колдонгону үчүн арналган эмес, шайманды балдардын колу жетпеген жерде сактаңыз.

Көңүл буруңуз! *Шайманда литий азыктандыруу элементи бар. Литий азыктандыруу элементи баланын кызыл өңгөчүнө түшүүдөн абайлаңыз.* ***Бала азыктандыруу элементин жуткан болсо, дароо даарыгерге кайрылыңыз.***

- Бул шайман дене күчү, сезими же акыл-эси жагынан жөндөмдүүлүгү төмөн (ошонун ичинде балдар да) адамдар же колдонуу боюнча турмуш тажрыйбасы же билими жок болгон адамдар, эгерде алардын коопсуздугуна жооптуу адам аларды көзөмөлдөп же инструкциялаган болбосо колдонуу үчүн ылайыкташтырылбаган.
- Таразаны көп убакытка чейин колдонбой турсаңыз, азыктандыруучу элементин батарея бөлүгүнөн чыгаруу зарыл.
- Азыктандыруучу элементин орноткондо белгилерине ылайыктуу полярдуулугун сактаңыз.
- Батареяны өз убагында алмаштырып туруңуз.
- Шайманды өз алдынча оңдогонго тыюу салынат.
- Шайманды оз алдынча ажыратпай, ар кыл бузулуулар пайда болгон учурларда азыктандыруучу элементтерин батарея отсегинен чыгарып, кепилдик талонундагы же www.vitek.ru сайтындагы тизмесине кирген автордоштурулган (ыйгарым укуктуу) тейлөө борборуна кайрылыңыз.
- Бузулуулар пайда болбоо үчүн шайманды заводдук таңгагында гана транспорттоо зарыл.
- Шайманды балдар жана жөндөмдүүлүгү төмөн болгон адамдардын колу жетпеген жерлерде сактаңыз.

БУЛ ТҮЗМӨК ТУРМУШ-ТУРУКТУУ ШАРТТАРДА КОЛДОНГОНУ ҮЧҮН ГАНА АРНАЛГАН. ШАЙМАНДЫ КОММЕРЦИЯЛЫК ПАЙДАЛАНУУГА ЖАНА ӨНДҮРҮШ ЗОНАЛАРДА ЖАНА ЖУМУШЧУ ИМАРАТТАРДА ТҮЗМӨКТҮ ИШТЕТҮҮГӨ ТЫЮУ САЛЫНАТ.

ТАРАЗАНЫ КОЛДОНУУ

Электр шайманы төмөнкү температурада ташылып же сакталган болсо, бөлмөнүн температурасында кеминде үч саат кармап туруп, анан иштетүү керек.

- Таразаны таңгактан чыгарып, түзмөктүн иштөөсүнө тоскоолдук кылган ар кандай чаптамаларды сыйрып алыңыз.
- Таразаны жумушак, бир аз нымдуу чүпүрөк менен сүртүп, андан кийин кургатып сүртүңүз.

Азыктандыруучу элементти орнотуу

Көңүл буруңуз! *Шайманда литий азыктандыруу элементи бар. Литий азыктандыруу элементи баланын кызыл өңгөчүнө түшүүдөн абайлаңыз.* ***Бала азыктандыруу элементин жуткан болсо, дароо даарыгерге кайрылыңыз.***

Азыктандыруу элементи агып кетүүсү жаракат алуунун же түзмөк бузулуунун себеби болуу мүмкүн. Бузулууга жол бербөө үчүн төмөнкүдө жазылган рекомендацияларды аткарыңыз:

- *«CR2032» түрүндөгү кубаттандыруу элементтерин гана колдонуңуз;*
- *кубаттандыруучу элементтерин кайрадан кубаттандырууга тыюу салынат;*
- *кубаттандыруучу элементтерди полярдуулугу боюнча туура коюңуз;*
- *шайман көпкө чейин иштетилбей турган учурларда азыктандыруучу элементтерин чыгарып алыңыз;*
- *азыктандыруучу элементтерди убактылуу түрдө алмаштырып туруңуз.*
- *азыктандыруучу элементтерин адистештирилген пункттарга кайрадан иштетүүгө тапшырыңыз;*
- *кубаттандыруунун кыпчуурларынын чукул туташуусуна жол бербеңиз.*

- Батарея бөлүктүн капкагын (4) ачып, «CR2032» азыктандыруучу элементин (топтомуна кирет) полярдуулугун сактап орнотуңуз.
- Батарея бөлүгүнүн капкагын (4) ордуна коюңуз.

Эскертүү: *Батарея бөлүгүндө окчундатуучу катмар бар болсо, батарея бөлүгүнүн капкагын (4) ачып, катмарды чыгарып, капкакты (4) ордуна орнотуңуз.*

Батареяны алмаштыруу

- Азыктандыруучу элементинин кубаты аз болсо, дисплейде (2) «LO» белгиси пайда болот. Батарея бөлүктүн капкагын (4) ачыңыз, азыктандыруучу элементин чыгарып, жаңы «CR2032» азыктандыруучу элементин полярдуулугун сактап туура орнотуңуз, андан кийин батарея бөлүктүн капкагын (4) жабыңыз.
- Таразаны көпкө чейин колдонбой турган болсоңуз, азыктандыруу элементин батарея бөлүгүнөн чыгарып коюңуз.

Өлчөм бирдигин таңдоо

Тараза корпусунун асты жагында өлчөмдүү бириндигин таңдоо баскычы (3) бар.

Баскычты (3) басып, өлчөм бирдигин таңдаңыз: килограмм («kg»), фунт («lb») же стоун/фунт («st:lb»), ошондо дисплейде (2) «kg», «lb» же «st:lb» белгилер (6) пайда болот.

Таразалоо

- Таразаны катуу, тегиз, туруктуу беттин үстүнө орнотуңуз.
- Таразанын үстүнө турганда этият болуңуз: бир бутуңузду таразага коюп, ал туруктуу болгонун текшерип, андан соң гана экинчи бутуңузду таразага койсоңуз болот.
- Платформага (1) туруп, кыймылдабай туруңуз. Салмагыңыз дисплейде (2) цифралуу белгилер аркылуу таңдалган өлчөм бирдиктеринде көрсөтүлөт. Таразадан түшүңүз.
- Таразалоодон кийин тараза 10 секунддан кийин өчөт.

КӨҢҮЛ БУРУҢУЗ!

Дисплейде «ЕЕЕЕ» белгилери пайда болсо, тараза ашыра жүктөлгөн. Тараза бузулбоо үчүн тез түрдө таразадан түшүңүз.

Эскертүү:

- *тараза туура эмес иштеп жатса, аны өчүрүп күйгүзүп көрүңүз; ал үчүн батарея салынган жердин капкагын (4) ачып, батареяны чыгарыңыз. Бир аз убакыттан кийин азыктандыруучу элементтерин ордуна коюңуз;*
- *техникалык тейлөө маселелери боюнча ыйгарым укуктуу тейлөө борборлоруна кайрылыңыз.*

МААНИЛҮҮ

Электромагниттик шайкештиги

Электрондук тараза тике жакынчылыгында турган башка аспаптардын (уюлдук телефон, портативдүү радиостанциялар, радиобашкаруу пульттар, микротолкундуу меш ж.б. катары) электромагниттүү нурдануусуна сезгич болгону мүмкүн. Мындай таасирдин белгилери пайда болгондо (дисплейде ката же бири бирине каршы болгон көрсөткүчтөр болот), таразаны башка жака алып же тоскоол кылган аспапты убактылуу өчүрүп алыңыз.

ТАЗАЛОО ЖАНА КАРОО

- Таразаны жумушак, бир аз нымдуу чүпүрөк менен сүртүп, андан кийин кургатып сүртүңүз.
- Абразивдүү же эритүү каражаттарды колдонгонго тыюу салынат.
- Түзмөктү сууга же башка суюктуктарга салууга тыюу салынат.
- Шайманды балдар жана жөндөмдүүлүгү төмөн болгон адамдардын колу жетпеген жерлерде сактаңыз.

ЖАБДЫКТЫН ЖЫЙЫНТЫГЫ

Тараза – 1 даана
«CR2032» азыктандыруучу элемент – 1 даана
Колдонуу нускамасы – 1 даана

ТЕХНИКАЛЫК МҮНӨЗДӨМӨЛӨРҮ

Электр азыгы: «CR2032» азыктандыруучу элемент 1x3,0 В
(топтомуна кирет)
Максималдуу салмак: 180 кг
Таразалоонун минималдуу чеги: 5 кг
Бөлүктүн баасы: 100 г

УТИЛИЗАЦИЯЛОО

Айлана чөйрөөнү коргоо максатында шайман менен азыктандыруучу элементтердин (эгерде топтомго кирсе) кызмат мөөнөтү бүткөндөн кийин турмуш-тиричилик калдыктары менен бирге таштабаңыз, шайман менен азыктандыруучу элементти андан ары утилизациялоо үчүн адистештирлиген пункттарга бериңиз.

Шаймандарды утилизациялоодон пайда болгон калдыктарды милдеттүү түрдө чогултуп, андан соң белгиленген жолунда утилизациялоо зарыл.

Бул шайманды утилизациялоо жөнүндө кошумча маалымыт алуу үчүн жергиликтүү өкмөткө, турмуш-тирчилик калдыктарды утилизациялоо кызматына же бул шайманды алган дүкөнгө кайрылыңыз.

Өңдүрүүчү шаймандардын жалпы иштөө принциптерине таасир этпеген дизайнин, конструкциясын жана техникалык мүнөздөмөлөрүн алдын ала эскертпей өзгөртүү укугун сактайт, ошол себептен шайман менен колдонмонун арзыбаган айырмалар болуу мүмкүн. Колдонуучу ушундай келишпегендиктерди тапса, ал жөнүндө info@vitek.ru электрондук почтасына жазып, шаймандын жаңырланган версиясын алса болот.

Шаймандын кызмат мөөнөтү – 3 жыл

Кепилдик

Кепилдик берүү шарттары тууралуу толук маалыматтар буюмду саткан сатуучудан алууга болот. Кепилдик шарттарына ылайык талап кылып сатылган товарга чек же дүмүрчөктү көрсөтүү керек.

ROMÂNĂ

CÂNTAR ELECTRONIC DE PODEA VT-8057

Cântarul este predestinat pentru determinarea greutăţii proprii.

DESCRIERE

1. Platformă pentru cântărire
2. Afișaj
3. Buton pentru selectarea unităților de măsură
4. Capacul compartimentului pentru baterii

MĂSURI DE SIGURANȚĂ

Înainte de a începe exploatarea dispozitivului citiţi cu atenţie instrucţiunea de exploatare și păstraţi-o pentru utilizare ulterioară în calitate de material de referinţă.

Utilizaţi dispozitivul doar conform destinaţiei sale, cum este descris în prezenta instrucţiune. Manipularea necorespunzătoare poate duce la defectarea dispozitivului sau poate cauza daune utilizatorului sau bunurilor acestuia.

- Mânuiţi cântarul cu delicateţe, ca şi orice dispozitiv de măsurare; nu supuneţi cântarul acţiunii temperaturilor joase sau înalte, umidităţii sporite,
- Evitaţi acţiunea directă a razelor solare, nu scăpaţi cântarul.
- Utilizaţi cântarul departe de dispozitive de încălzire.
- Nu utilizaţi cântarul în afara încăperilor.
- Evitaţi pătrunderea apei în interiorul corpului cântarului, prezentul dispozitiv nu este impermeabil la apă. Se interzice păstrarea sau utilizarea cântarului în locuri cu umiditate sporită (peste 80%), nu admiteţi contactul corpului cântarului cu apa sau cu alte lichide pentru a preveni abaterea corectitudinii indicațiilor cântarului sau defectarea cântarului.
- Înainte de utilizare pentru a evita apariţia efectului static scoateţi de pe cântar pelicula de protecţie (dacă pelicula există).
- Plasaţi cântarul pe o suprafaţa plană, uscată şi nealunecoasă.
- Nu utilizaţi cântarul pe covoare sau mochete.
- Nu urcaţi pe cântar cu picioarele umede sau dacă suprafaţa cântarului este umedă. Puteţi să alunecaţi şi să vă traumatizaţi.
- Respectaţi măsurile de precauţie atunci când urcaţi pe cântar: mai întâi puneţi pe cântar un picior, asiguraţi-vă de stabilitatea acestuia, după care puneţi al doilea picior.
- Urcaţi pe cântar şi distribuiţi în mod egal greutatea dvs.
- Nu mişcaţi în timpul procesului de cântărire. Nu săriţi pe suprafaţa cântarului.
- Din motive de siguranţă a copiilor, nu lăsaţi pungile de polietilenă folosite ca ambalaj fără supraveghere.

Atenție! Nu permiteţi copiilor să se joace cu pungile de polietilenă sau pelicula de ambalare. ***Pericol de sufocare!***

- Copiii trebuie supravegheați pentru a preveni jocul cu dispozitivul.
- Acest dispozitiv nu este prevăzut utilizării de către copii, plasați dispozitivul la un loc inaccesibil pentru copii.

Atenție! *Dispozitivul conține o baterie cu litiu. Evitați nimerirea bateriei cu litiu în esofagul copilului.* ***Dacă copilul a înghițit bateria, apelați imediat medicul.***

- Dispozitivul nu este destinat pentru a fi utilizat de către persoane (inclusiv copii) cu abilități fizice, psihice sau mentale reduse sau dacă nu au experiență sau cunoștințe, dacă aceștea nu sunt sub control sau instruiți cu privire la utilizarea dispozitivului de către persoana responsabilă de siguranța acestora.
- Dacă nu intenționați să utilizați cântarul o perioadă îndelungată de timp, este necesar să scoateți bateria din compartimentul pentru baterii.
- La instalarea bateriilor respectaţi strict polaritatea în conformitate cu indicaţiile.
- Înlocuiţi bateriile la timp.
- Nu reparaţi dispozitivul de sine stătător.
- Nu dezasamblați dispozitivul de sine stătător, în caz de defecțiune extrageţi bateriile din compartimentul pentru baterii și adresați-vă la orice centrul autorizat (împuternicit) de service la adresele de contact specificate în certificatul de garanție și pe site-ul www.vitek.ru.
- Pentru a evita deteriorările transportaţi dispozitivul doar în ambalajul original.
- Păstraţi dispozitivul la un loc răcoros, inaccesibil pentru copii şi persoane cu dizabilităţi.

PREZENTUL DISPOZITIVUL ESTE DESTINAT DOAR PENTRU UZ ÎN CONDIȚII CASNICE. ESTE INTERZISĂ UTILIZAREA COMERCIALĂ ȘI UTILIZAREA DISPOZITIVULUI ÎN ZONELE DE PRODUCȚIE ȘI ÎNCĂPERILE DE LUCRU.

UTILIZAREA CÂNTARULUI

După transportarea sau depozitarea dispozitivului la o temperatură scăzută este necesar să-l menţineţi la temperatura camerei timp de cel puţin trei ore.

- Scoateţi cântarul din ambalaj, înlăturați orice autocolante care împiedică funcţionarea dispozitivului.
- Ştergeţi cântarul cu o cârpă moale, ușor umezită, apoi ștergeți-l până la uscat.

Instalarea bateriei

Atenție! *Dispozitivul conține o baterie cu litiu. Evitați nimerirea bateriei cu litiu în esofagul copilului.* ***Dacă copilul a înghițit bateria, apelați imediat medicul.***

Scurgerea bateriei poate cauza traume sau deteriorarea dispozitivului. Pentru a evita deteriorarea, urmați recomandările de mai jos:

- *utilizați numai baterii de tip «CR2032»;*
- *nu reîncărcați bateriile;*
- *instalați bateriile, respectând strict polaritatea;*
- *extrageți bateriile dacă dispozitivul nu va fi utilizat o perioadă îndelungată de timp;*
- *înlocuiţi bateriile la timp.*
- *duceți bateriile în puncte specializate pentru eliminarea lor ulterioară;*
- *evitați scurtcircuitarea bornelor de alimentare.*

- Deschideți capacul compartimentului pentru baterii (4) și instalați bateria «CR2032» (inclusă în setul de livrare), respectând strict polaritatea.
- Instalați capacul compartimentului pentru baterii (4) la loc.

Remarcă: *La prezenţa garniturii izolante în compartimentul pentru baterii, deschideţi capacul compartimentului pentru baterii (4), extrageţi garnitura şi instalaţi capacul compartimentului pentru baterii (4) la loc.*

Înlocuirea bateriilor

- La încărcătura joasă a bateriei, pe afișajul (2) se va afișa simbolul «LO». Deschideţi capacul compartimentului pentru baterii (4), scoateţi bateria, puneţi o baterie nouă «CR2032», respectând strict polaritatea, apoi închideţi capacul compartimentului pentru baterii (4).
- Dacă cântarul nu este utilizat o perioadă îndelungată de timp, scoateţi bateria din compartimentul pentru baterii.

Selectarea unităţilor de măsură

Pe partea inferioară a corpului cântarului se află butonul de selectare a unităţilor de măsură (3).

Apăsând butonul (3), selectaţi unitățile de măsură în kilograme («kg»), sau funţi («lb»), stounes/funți («st:lb»), în acest caz pe afișajul (2) se vor afişa simbolurile (6) «kg», «lb», «st:lb» .

Cântărire

- Plasaţi cântarul pe o suprafață dură, plană și stabilă.
- Respectaţi măsurile de precauţie atunci când urcaţi pe cântar: mai întâi puneţi pe cântar un picior, asiguraţi-vă de stabilitatea acestuia, după care puneţi al doilea picior.
- Urcaţi pe platforma (1) şi staţi în poziţie nemişcată. Greutatea Dvs. se va fi afișa pe display (2) prin indicația digitală a unităților de măsură selectate. Coborâţi de pe cântar.
- După cântărire cântarul se va deconecta automat după 10 secunde.

ATENȚIE!

Dacă pe display a apărut simbolul «EEEE», cântarul este supraîncărcat. Coborâţi imediat de pe cântar pentru a evita deteriorarea acestuia.

Remarcă:

- *dacă cântarul funcţionează incorect, încercaţi să deconectaţi sursa de alimentare, pentru a face acest lucru deschideţi capacul compartimentului pentru baterii (4) şi extrageţi bateria. După un timp instalaţi bateriile la locul acestora;*
- *în legătură cu orice aspecte ale deservirii tehnice adresaţi-vă la un centru autorizat de service.*

IMPORTANT

Compatibilitate electromagnetică

Cântarul electronic poate fi sensibil la undele electromagnetice emise de alte dispozitive, amplasate în apropiere nemijlocită (cum ar fi telefoane mobile, aparate radio portative, telecomande şi cuptoare cu microunde). Dacă apar asemenea interferenţe (pe afișaj se afişează date eronate sau contradictorii), plasaţi cântarul în altă parte sau deconectaţi temporar sursa perturbaţiilor.

CURĂŢARE ŞI ÎNTREŢINERE

- Ştergeţi cântarul cu o cârpă moale, ușor umezită, apoi ștergeți-l până la uscat.
- Se interzice utilizarea detergenţilor abrazivi sau solvenţilor.
- Nu scufundaţi cântarul în apă sau în alte lichide.
- Păstraţi dispozitivul la un loc răcoros, inaccesibil pentru copii şi persoane cu dizabilităţi.

COMPLETARE

Cântar – 1 buc.
Baterie «CR2032» – 1 buc.
Instrucţiune – 1 buc.

SPECIFICAȚII TEHNICE

Alimentare electrică: Baterie «CR2032» 1 x 3,0 V
(inclusă în setul de livrare)
Masă maximă limită: 180 kg
Capacitatea minimă de cântărire: 5 kg
Valoarea gradaţiei: 100 g

RECICLAREA

În scopul protejării mediului înconjurător, după finalizarea termenului de exploatare a dispozitivului și a elementelor de alimentare (dacă sunt incluse în set), nu le aruncați împreună cu deșeurile menajere obișnuite, livrați dispozitivul și elementele de alimentare în punctele specializate pentru reciclare ulterioară.

Deșeurile formate în timpul reciclării produselor sunt supuse colectării obligatorii cu reciclarea ulterioară în modul stabilit.

Pentru mai multe informații privind reciclarea acestui produs, contactați primăria locală, serviciul de reciclare a deșeurilor menajere sau magazinul de unde ați achiziționat acest produs.

Producătorul își rezervă dreptul de a modifica designul, construcția și caracteristicile tehnice care nu afectează principiile generale de funcționare ale dispozitivului fără notificare prealabilă, din cauza cărora între instrucțiune și produs pot exista diferențe neînsemnate. Dacă utilizatorul a depistat astfel de neconformități, vă rugăm să ne informați prin e-mail info@vitek.ru pentru a obține o versiune actualizată a instrucțiunii.

Durata de funcţionare a dispozitivului este de 3 ani

Garanţie

În legătură cu oferirea garanţiei pentru produsul dat, rugăm să Vă adresaţi la distribuitorul regional sau la compania, unde a fost procurat produsul dat. Serviciul de garanţie se realizează cu condiţia prezentării bonului de plată sau a oricărui alt document financiar, care confirmă cumpărarea produsului dat.

Acest produs respectă cerințele Directivei UE 2014/30/UE privind compatibilitatea electromagnetică și Directiva UE 2014/35/UE privind produsele de joasă tensiune.

VITEK

АУДИО-ВИДЕО И
БЫТОВАЯ ТЕХНИКА

VT-8057

Electronic
personal scale

Электронные
напольные весы

Инструкция по эксплуатации

GB Manual instruction 2
RUS Инструкция по эксплуатации 3
KZ Пайдалану нұсқасы 4
UA Інструкція з експлуатації 5
KG Пайдалануу боюнча нускама 6
RO Instrucțiune de exploatare 7

www.vitek.ru

GB

A production date of the item is indicated in the serial number on the technical data plate. A serial number is an eleven-unit number, with the first four figures indicating the production date. For example, serial number 0606xxxxxxx means that the item was manufactured in June (the sixth month) 2006.

RUS

Дата производства изделия указана в серийном номере на табличке с техническими данными. Серийный номер представляет собой одиннадцатизначное число, первые четыре цифры которого обозначают дату производства. Например, серийный номер 0606xxxxxxx означает, что изделие было произведено в июне (шестой месяц) 2006 года.

KZ

Бұйымның шығарылған мерзімі техникалық деректері бар кестедегі сериялық нөмірде көрсетілген. Сериялық нөмір он бір саннан тұрады, оның бірінші төрт саны шығару мерзімін білдіреді. Мысалы, сериялық нөмір 0606xxxxxxx болса, бұл бұйым 2006 жылдың маусым айында (алтыншы ай) жасалғанын білдіреді.

UA

Дата виробництва виробу вказана в серійному номері на табличці з технічними даними. Серійний номер представляє собою одинадцятизначне число, перші чотири цифри якого означають дату виробництва. Наприклад, серійний номер 0606xxxxxxx означає, що виріб був виготовлений в червні (шостий місяць) 2006 року.

KG

Буюм иштеп чыгарылган датасы сериялык номурунда техникалык маалыматтар жадыбалында көрсөтүлгөн. Сериялык номуру он бир орундуу сан болот, анын биринчи төрт саны өндүрүш датасын көрсөтөт. Мисалы, сериялык номуру 0606xxxxxxx болгон буюм 2006 жылдын июнинде (алтынчы айында) өндүрүлгөн.

RO

Data fabricării este indicată în numărul de serie pe tabelul cu datele tehnice. Numărul de serie reprezintă un număr din unsprezece cifre, primele patru cifre indicînd data fabricării. De exemplu, dacă numărul de serie este 0606xxxxxxx, înseamnă că produsul dat a fost fabricat în iunie (luna a asea) 2006.

ЗАПРЕЩЕНО УТИЛИЗИРОВАТЬ
С БЫТОВЫМ МУСОРОМ.
ОБРАТИТЕСЬ НА СООТВЕТСТВУЮЩИЙ
ПУНКТ ПЕРЕРАБОТКИ ЭЛЕКТРИЧЕСКОГО
И ЭЛЕКТРОННОГО ОБОРУДОВАНИЯ.